DHC – 1609C – Pohovka pre 3 osoby

BEZPEČNOSTNÉ UPOZORNENIA

- Pozor, diely vybaľujte mimo dosahu malých detí. Skrutky a kovania sú sčasti tak malé, že by ich deti mohli prehltnúť.
- Pohovku montujte mimo dosahu detí.
- Nikdy si nesadajte na pohovku skôr, ako bude úplne zmontovaná.
- Pohovku nikdy nepoužívajte ako stúpadlo, toto by mohlo viesť k poraneniam.
- Počas montáže deti v žiadnom prípade nesmú liezť na pohovku, hrozí nebezpečenstvo poranenia!
- Pri použití relaxačnej funkcie dbajte na to, aby sa v blízkosti pohovky nenachádzali žiadne deti alebo dospelé osoby. Nebezpečenstvo poranenia!
- Občas (v závislosti od používania) preverte, či sú všetky skrutky pevne utiahnuté a neuvoľnili sa.

MONTÁŽ

1. Všetky diely opatrne vyberte z balenia a položte ich najlepšie na ochrannú podložku, ako napríklad koberec alebo vlnená prikrývka, aby sa zabránilo poškodeniam povrchov.
2. Všetky diely prehľadne rozložte na zemi.
3. Porovnajte všetky diely s kusovníkom na obrázku.
4. Pohovku zmontujte podľa vyobrazených obrázkov.
5. Najskôr nasaďte všetky skrutky len voľne. Až keď sú všetky skrutky namontované, postupne ich pevne utiahnite.

DHC- 1609C - Pohovka pro 3 osoby

BEZPEČNOSTNÍ POKYNY

- Pozor, při vybalování součástek udržujte děti v bezpečné vzdálenosti. Některé šrouby a kování mají být tak malé rozměry, že může dojít k jejich spolknutí.
- Při sestavování pohovky udržujte děti v bezpečné vzdálenosti.
- Nikdy si nesedejte na pohovku, pokud není zcela smontovaná.
- Nikdy nepoužívejte pohovku jako stupátko, mohlo by tak dojít ke zranění.
- Děti nesmí v žádném případě lézt po pohovce během montáže, hrozí nebezpečí zranění!
- Při používání funkce relax dbejte na to, aby se v blízkosti pohovky nevyskytovaly děti ani dospělé osoby, nebezpečí poranění!
- Čas od času dbejte na to (v závislosti na používání), aby byly všechny šrouby utaženy a nedocházelo k jejich uvolnění.

MONTÁŽ

1. Všechny součástky vyjměte opatrně z obalu a položte je nejlépe na ochranný podklad, jako například koberec nebo vlněnou deku, aby se zabránilo poškození.
2. Položte všechny části přehledně na podlahu.
3. Srovnejte všechny díly s kusovníkem.
4. Proveďte montáž pohovky dle zobrazení.
5. Nasaďte prosím nejprve všechny šrouby volně. Když jsou všechny šrouby nasazeny, můžete je postupně utahovat.

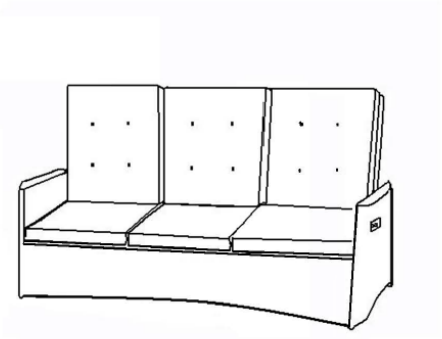

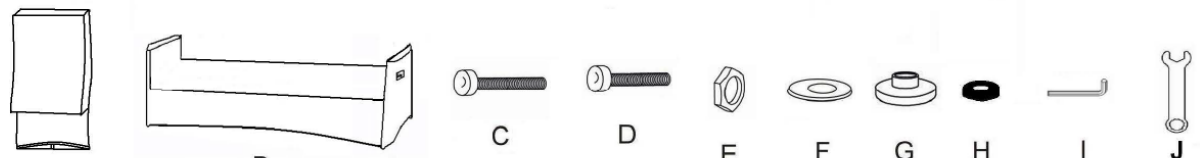

A	B	C	D	E	F	G	H	I	J
3 ks	1 ks	3 ks	6 ks	9 ks	18 ks	6 ks	6 ks	1 ks	1 ks

KROK 1

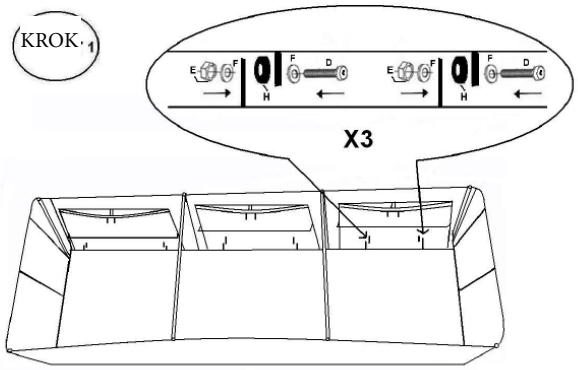

KROK 2

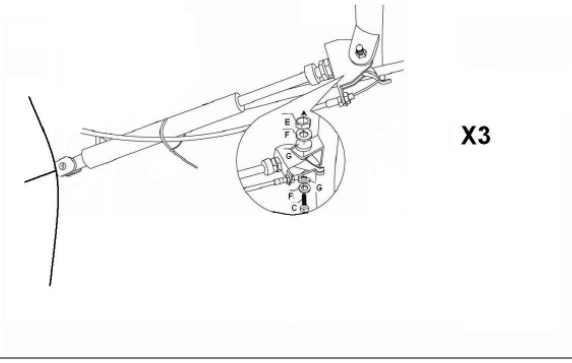
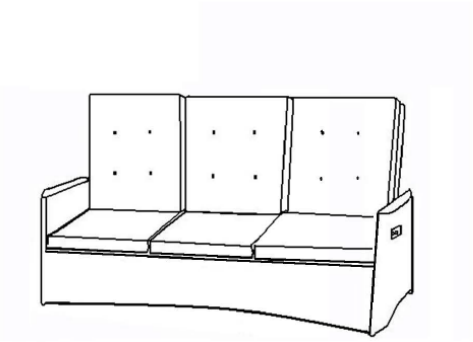
KROK 3