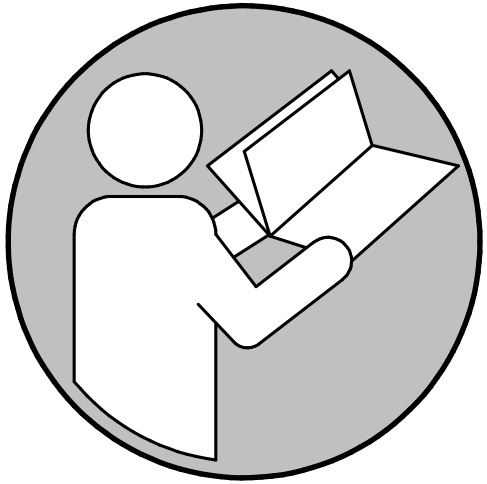

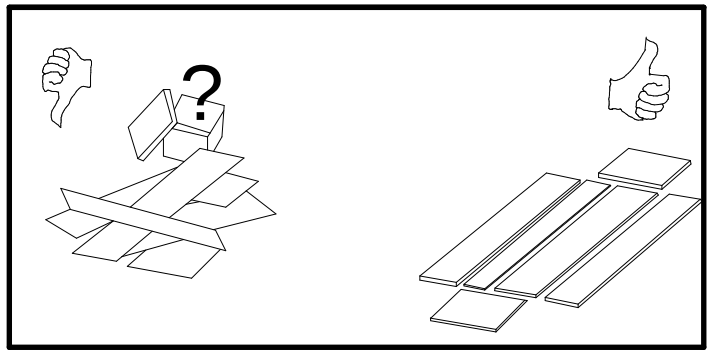

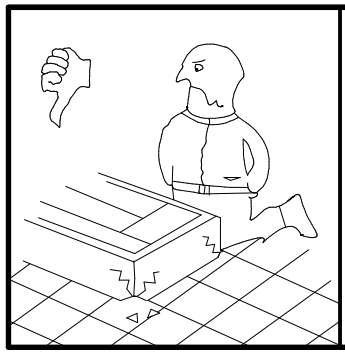

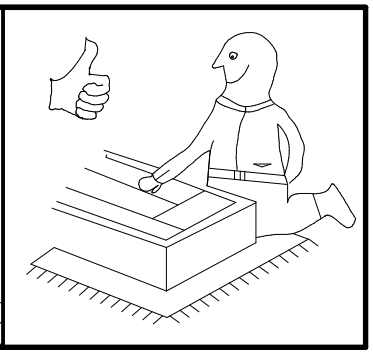

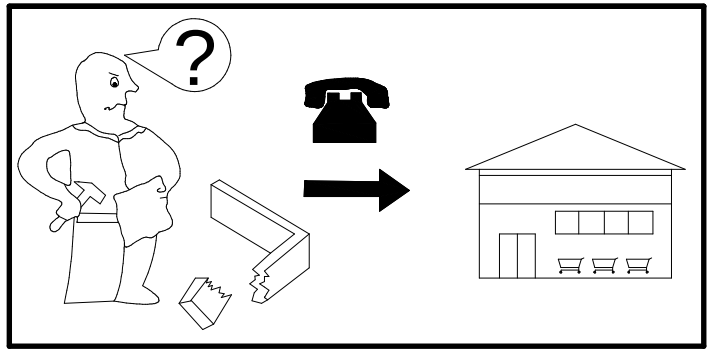

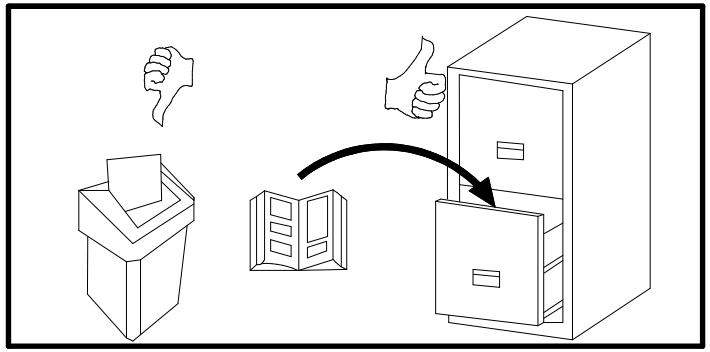

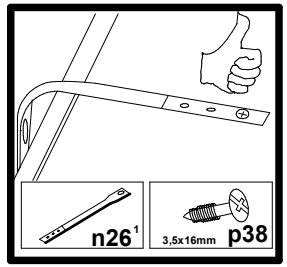
n26 1
3,5x16mm
p38

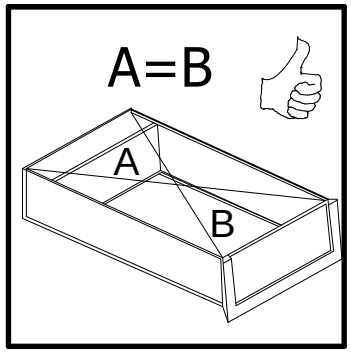
A=B
A
B

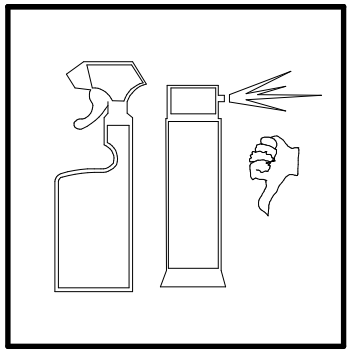

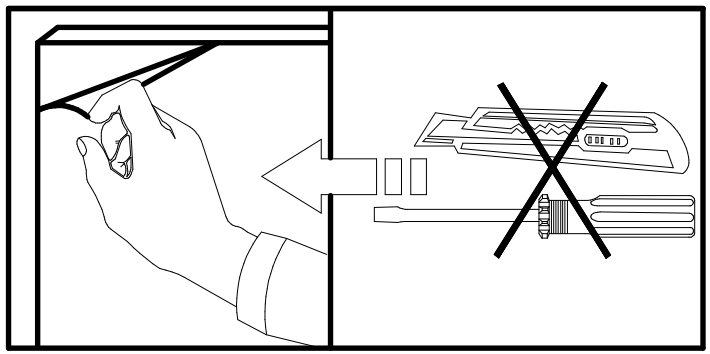

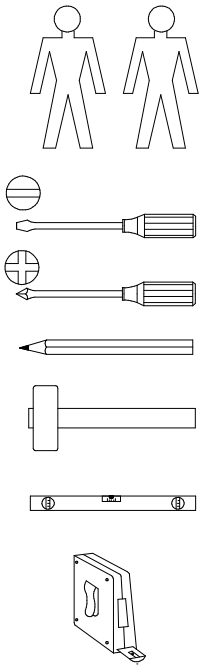

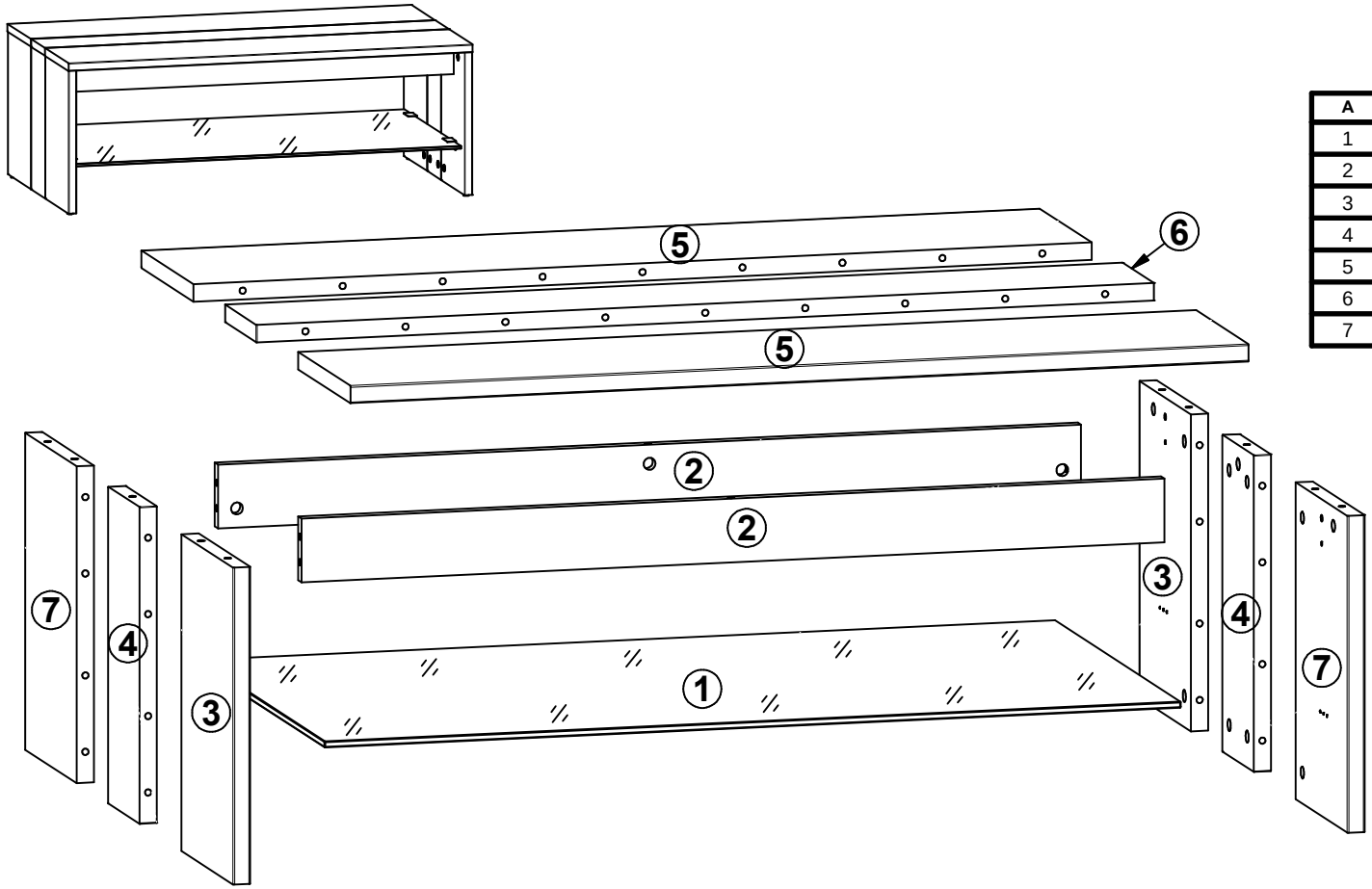

A	B	C (mm)		D
1	S196-315	1097	600	1/1
2	S196-401	1105	80	1/1
3	S196-701	398	248	1/1
4	S196-702	398	150	1/1
5	S196-703A	1150	250	1/1
6	S196-704	1150	150	1/1
7	S196-706	398	248	1/1

45 min

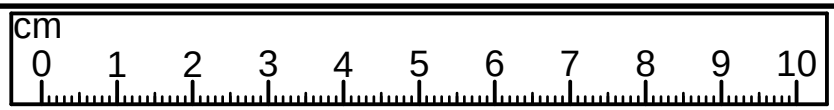

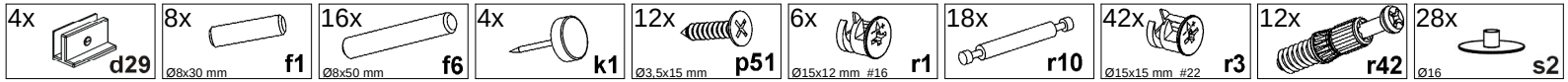

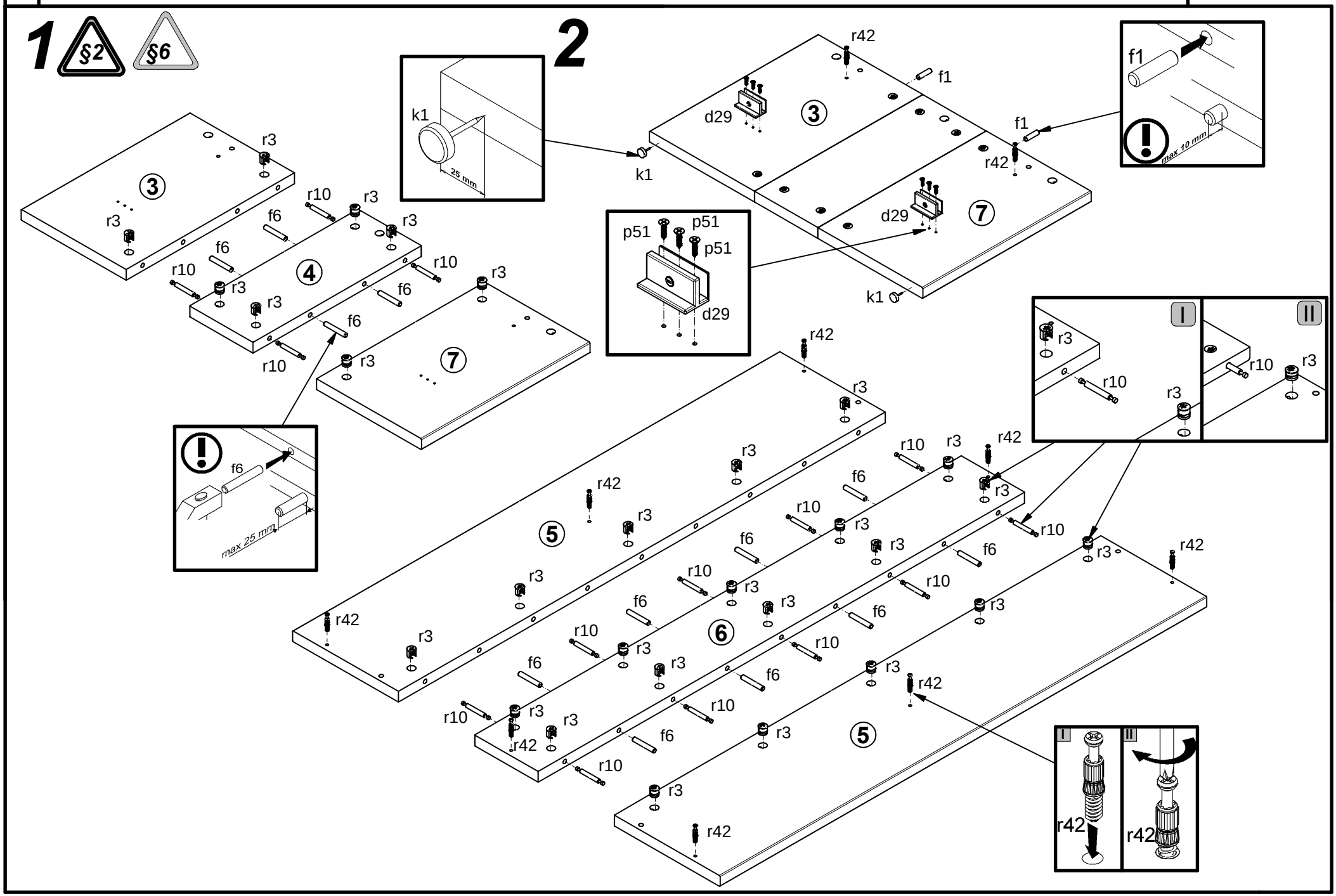
1
§2
§6
2
k1
25 mm
r42
f1
d29
3
7
max 10 mm
p51
4
5
6
max 25 mm
I
II

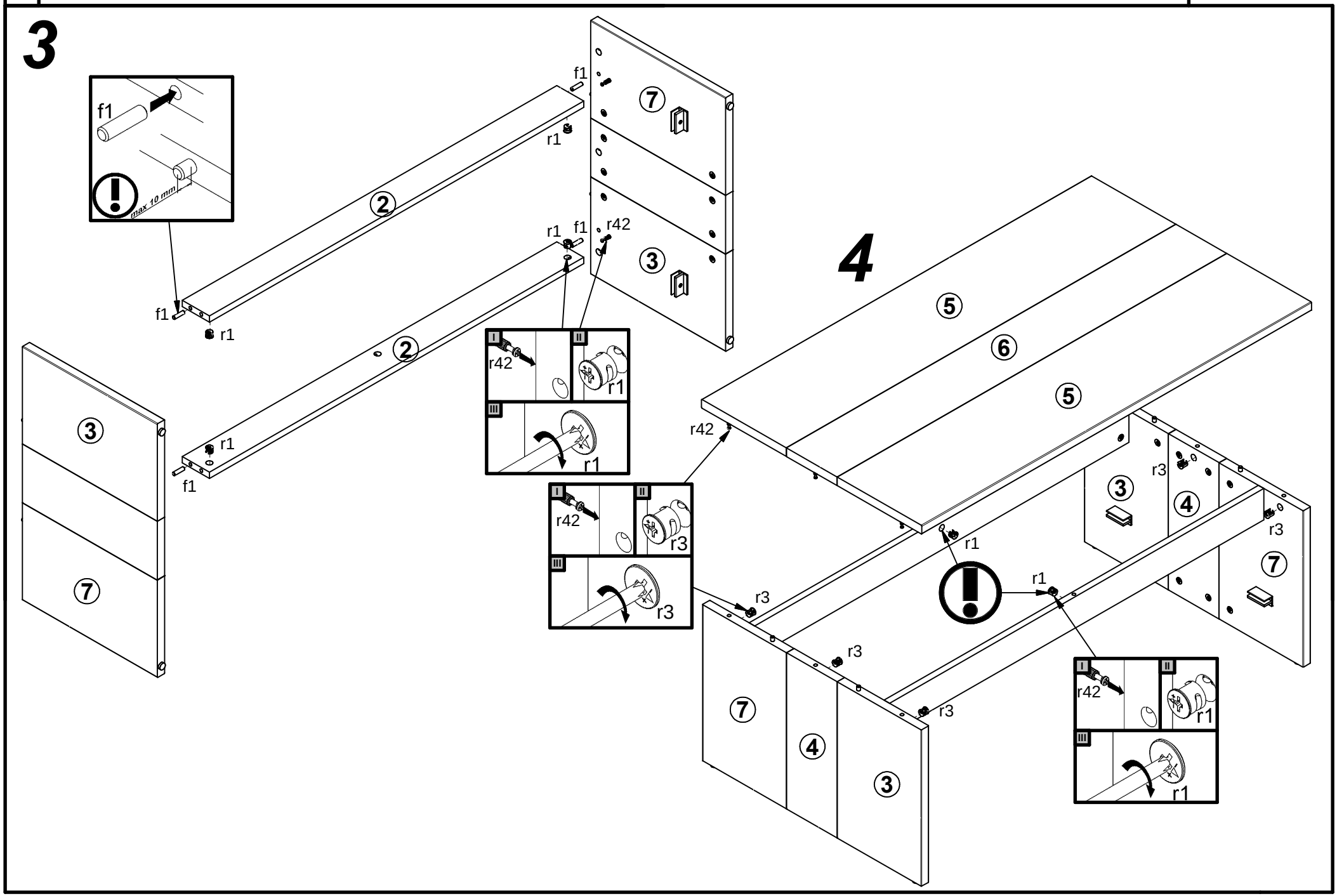
3
f1
max 10 mm
f1
r1
2
f1
r1
7
r1
f1
r42
3
2
r1
f1
r42
r1
r1
3
7
4
5
6
5
r42
r3
3
4
r3
r1
r1
7
r3
r3
r3
7
4
3
r42
r1
r1
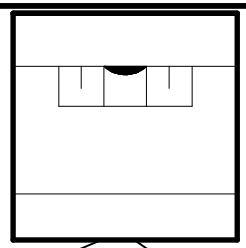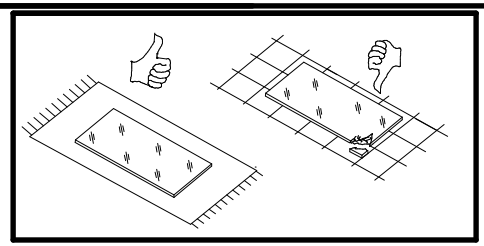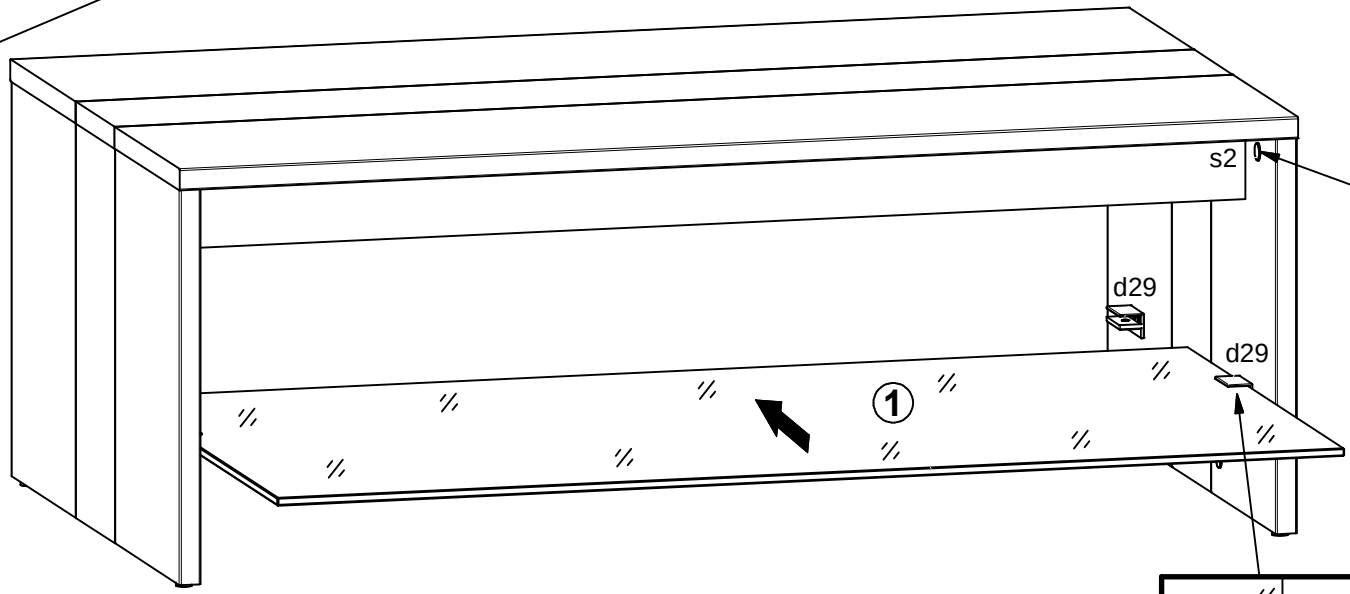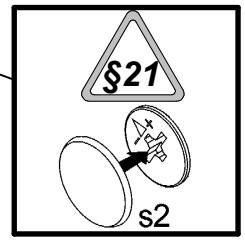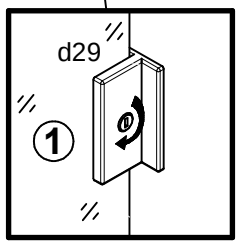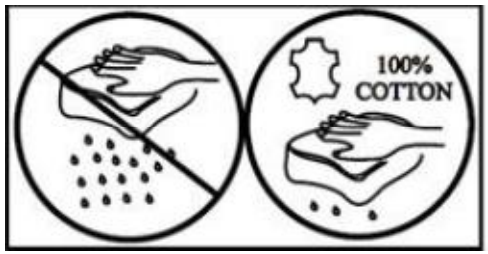
5