SOLVODUR

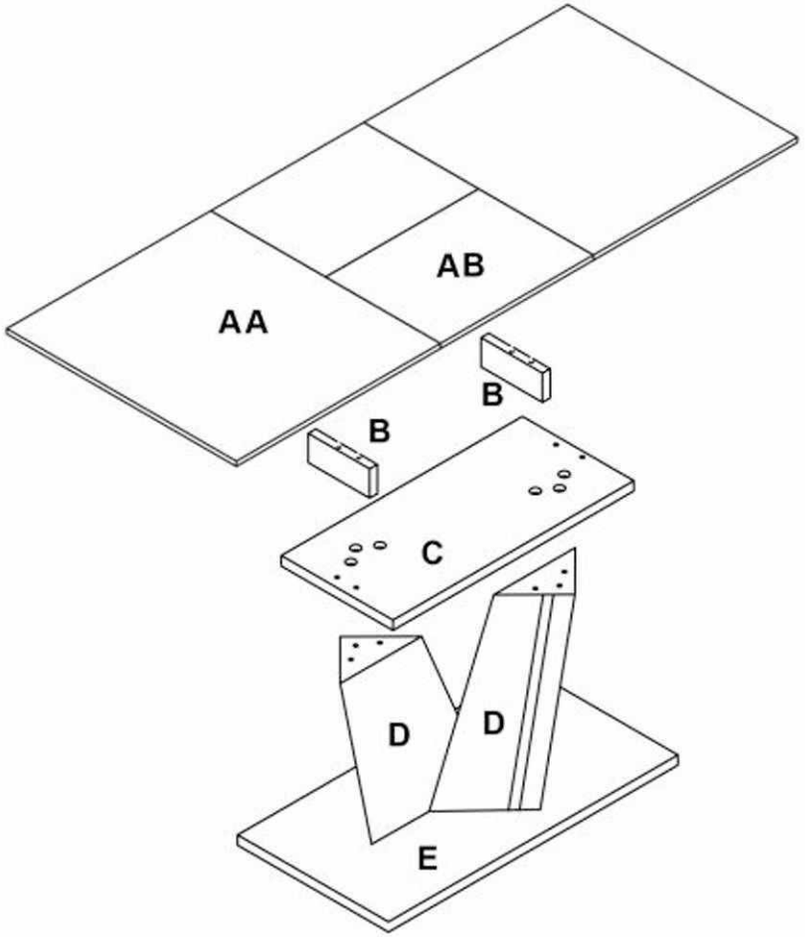

F X2	**G** X2	X1	**H** X4
M6x13mm		M4	M8
I X16	**J** X16	X1	**K** X4
Φ22	M8	M8	M8x150mm
L X12	**M** X2	**N** X2	**O** X4
M8x40mm	Φ18	M6	M6x15mm
			X1
			M5

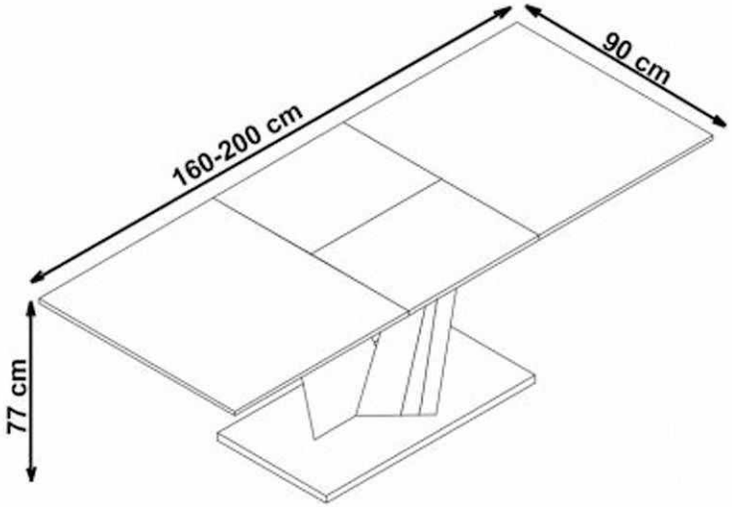

max. 60 kg

v.1

PŘED MONTÁŽÍ / PRED MONTÁŽOU

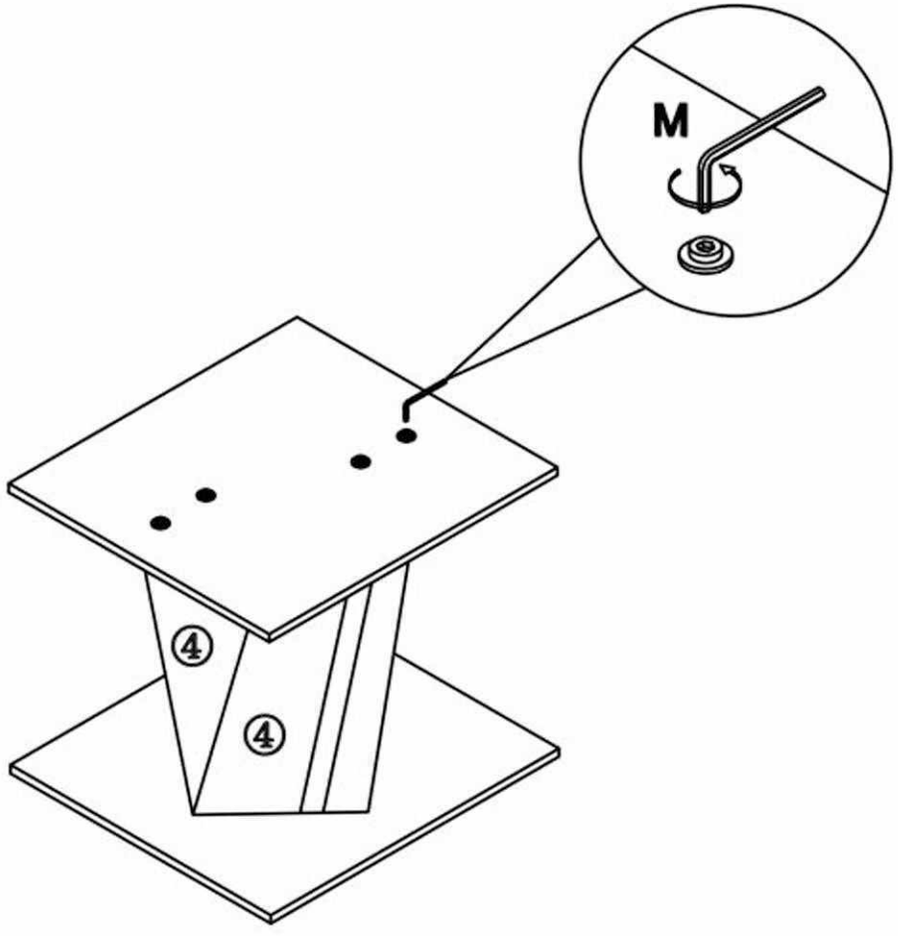

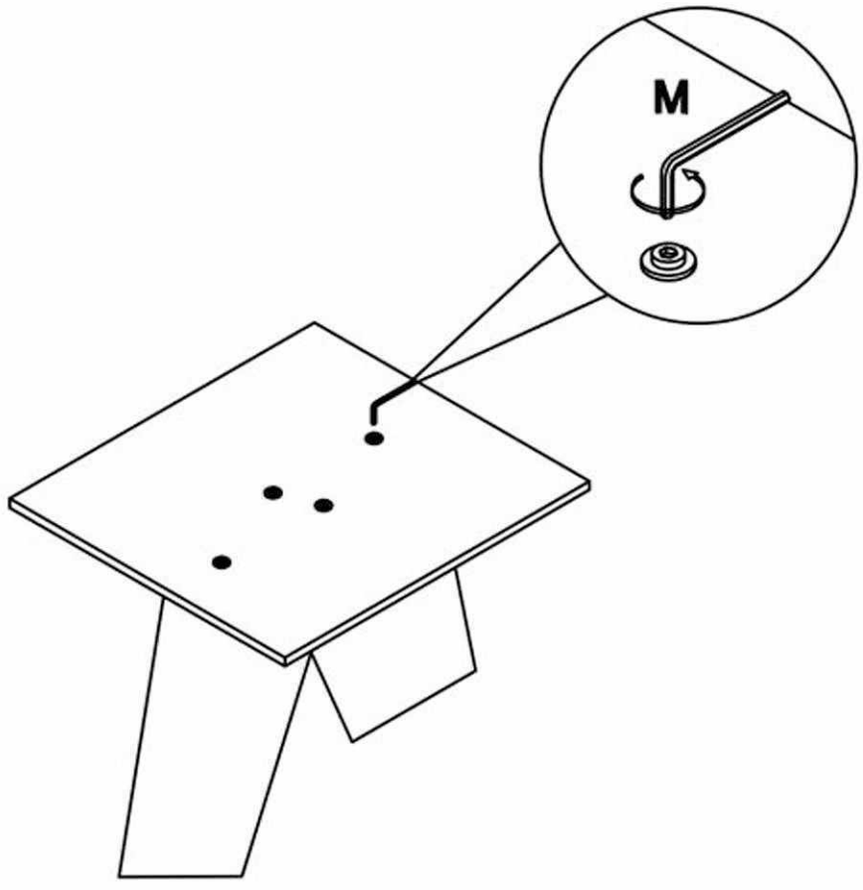

v.1

1

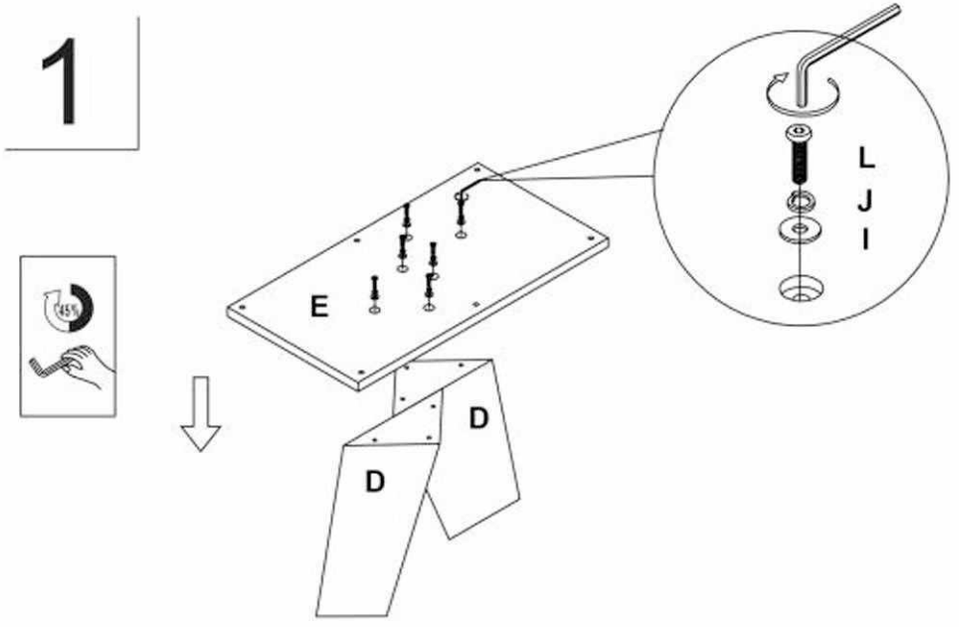

2

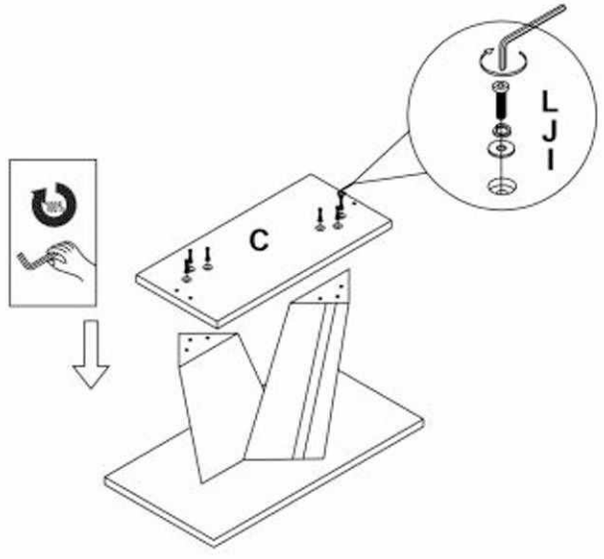

3

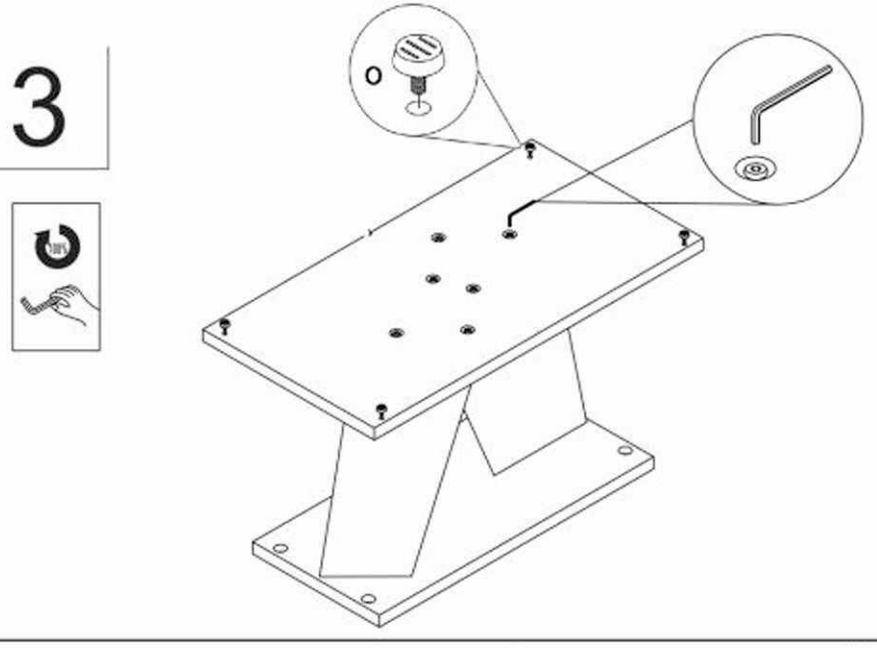

4

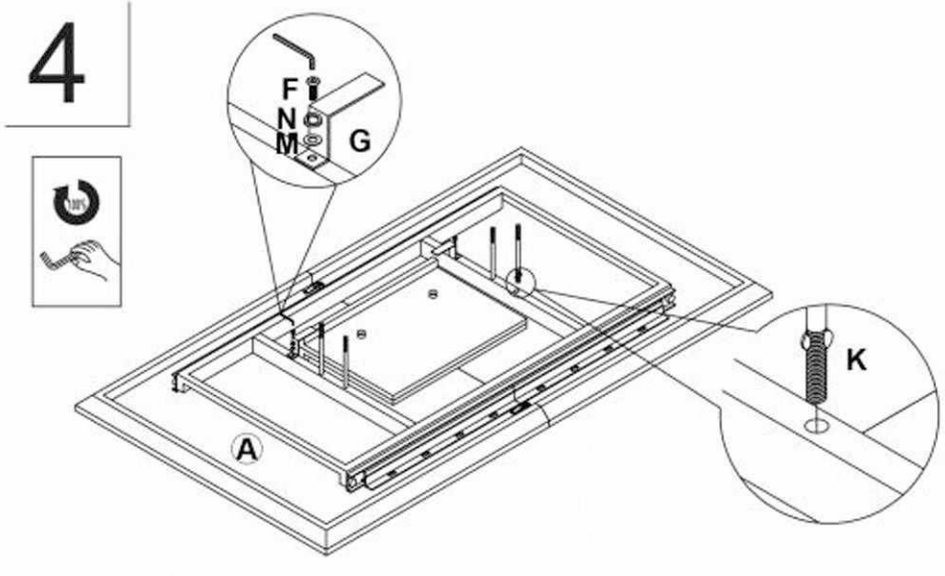

5



