MORASUL 160

A	ČELO	1
B	ČELO U NOHOU / ČELO PRI NOHÁCH	1
C	BOČNICE / BOČNICA	2
D	ČELO ZÁSUVKY	2
E	ZADNÍ STĚNA ZÁSUVKY / ZADNÁ ČASŤ ZÁSUVKY	2
F	Bočnice zásuvky / Bočnica zásuvky	4
G	ČELO ZÁSUVKY	2
H	DNO ZÁSUVKY	6
I	Kolečka / KOLIESKA	8
J	STŘEDOVÁ OPĚRA / STREDNÁ PODPERA	1
K	STŘEDOVÁ OPĚRNÁ NOHA / STREDNÁ PODPORNÁ NOHA/	3
L	LAMELY /	17

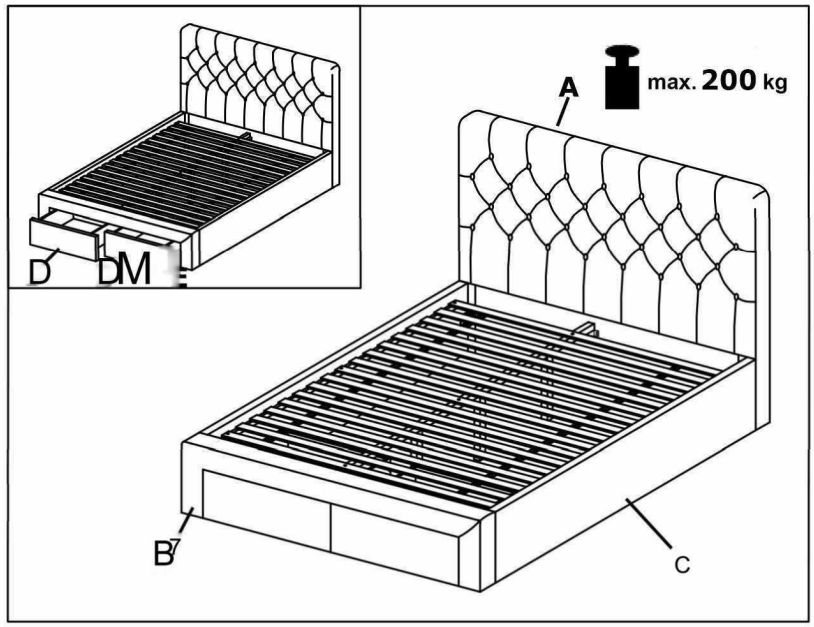

M	«««<«««^	M6 x 60mm	3
N	-«BontS	M4 x 38mm	9
O	<on«n(B	M4 x 32mm	28
P	-anara®	M3.5 x 16mm	16

Q	<=0	3/4"	16
R	«««««$	M8x25mm	8
S	I	M4 II M5	1

1

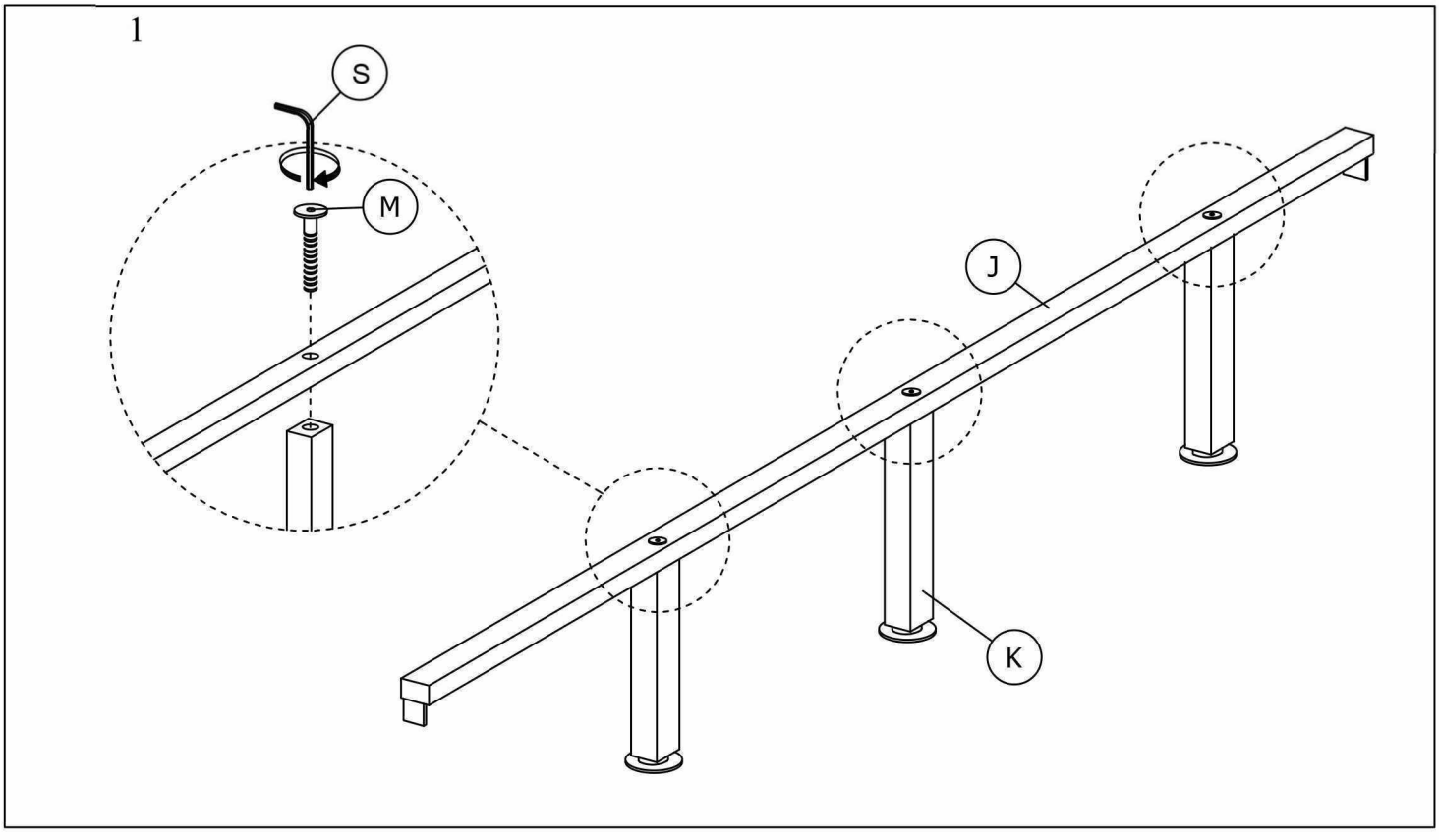

MORASUL 160

2

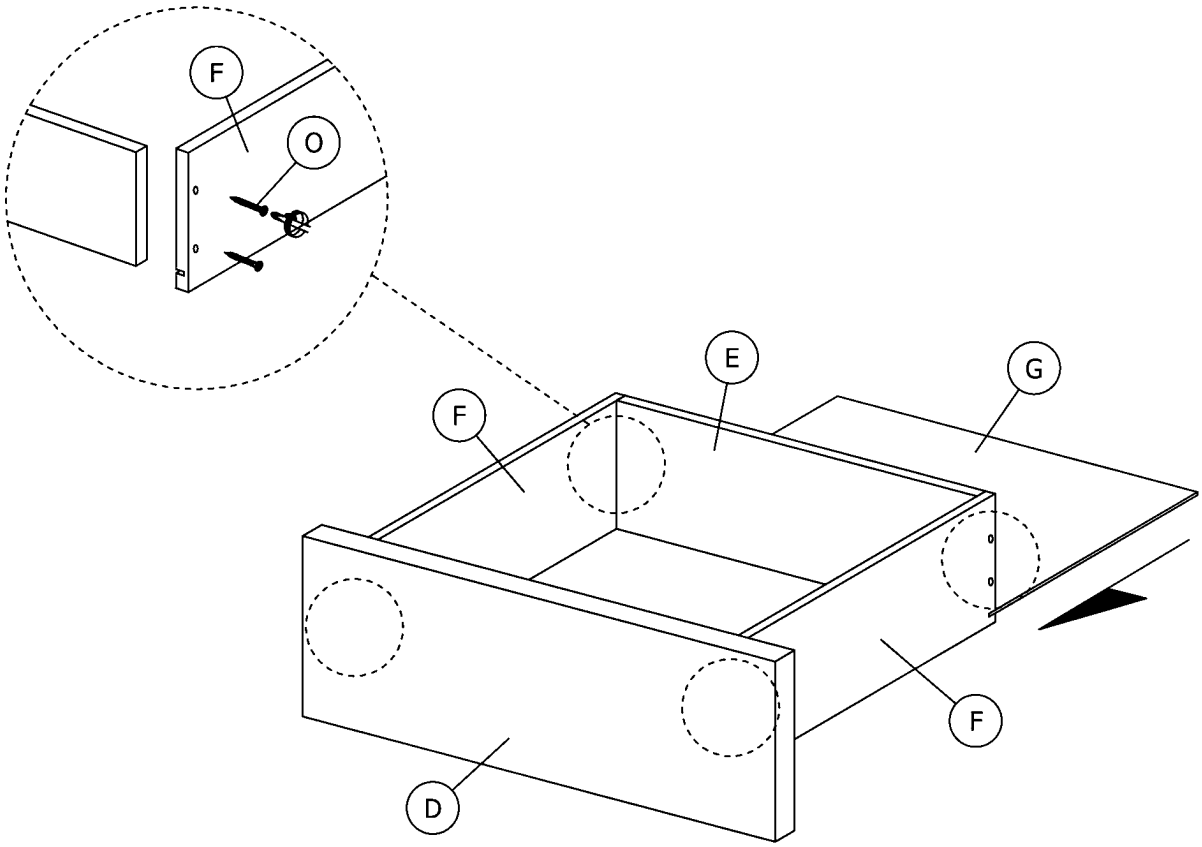

3

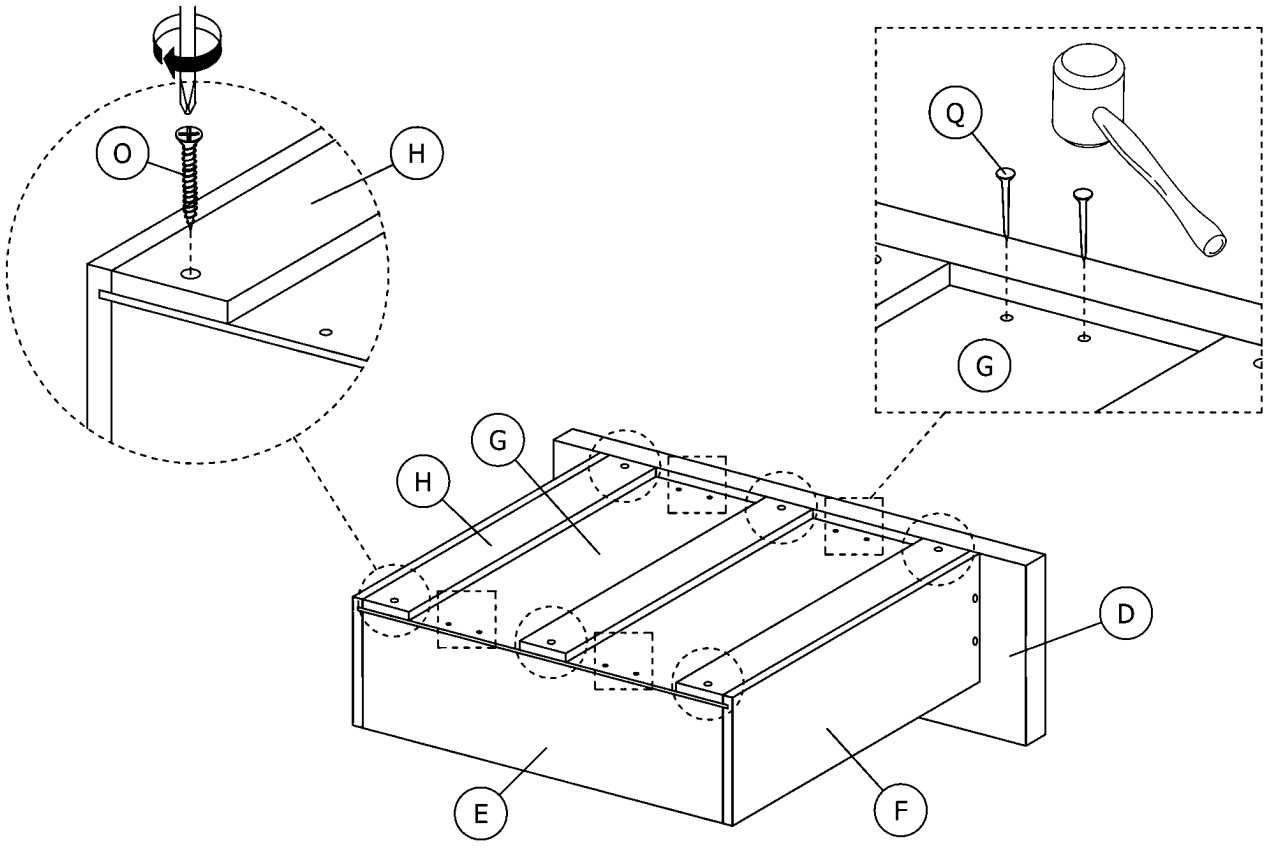

MORASUL 160

4

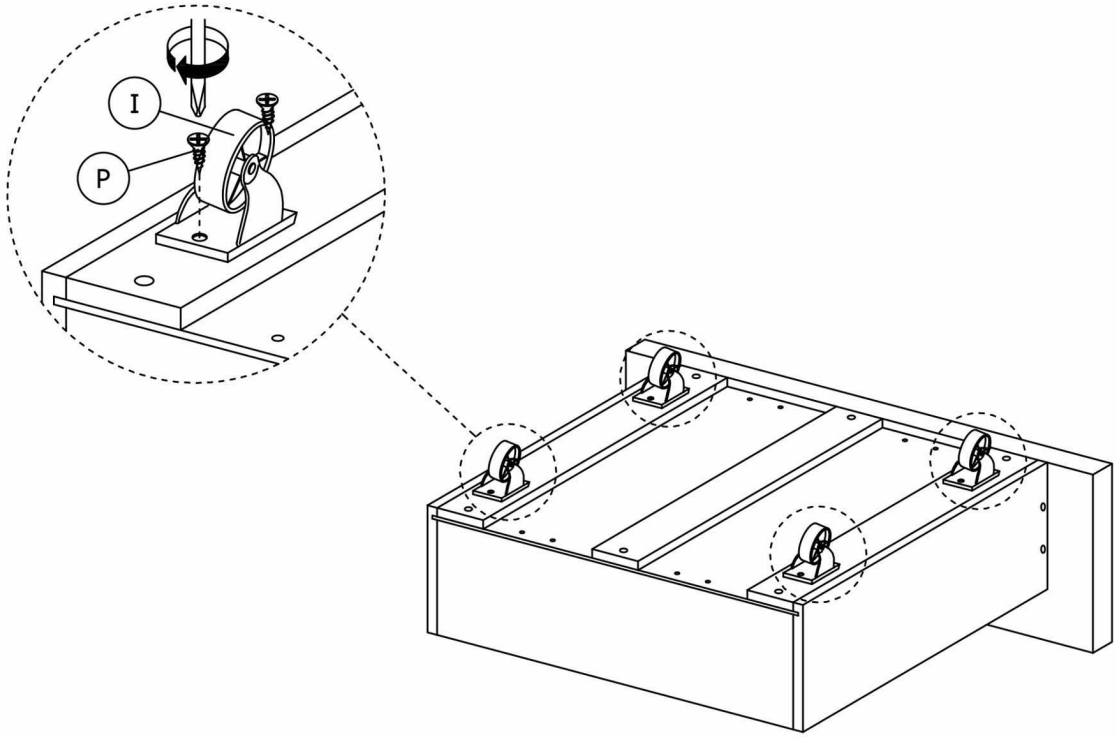

5

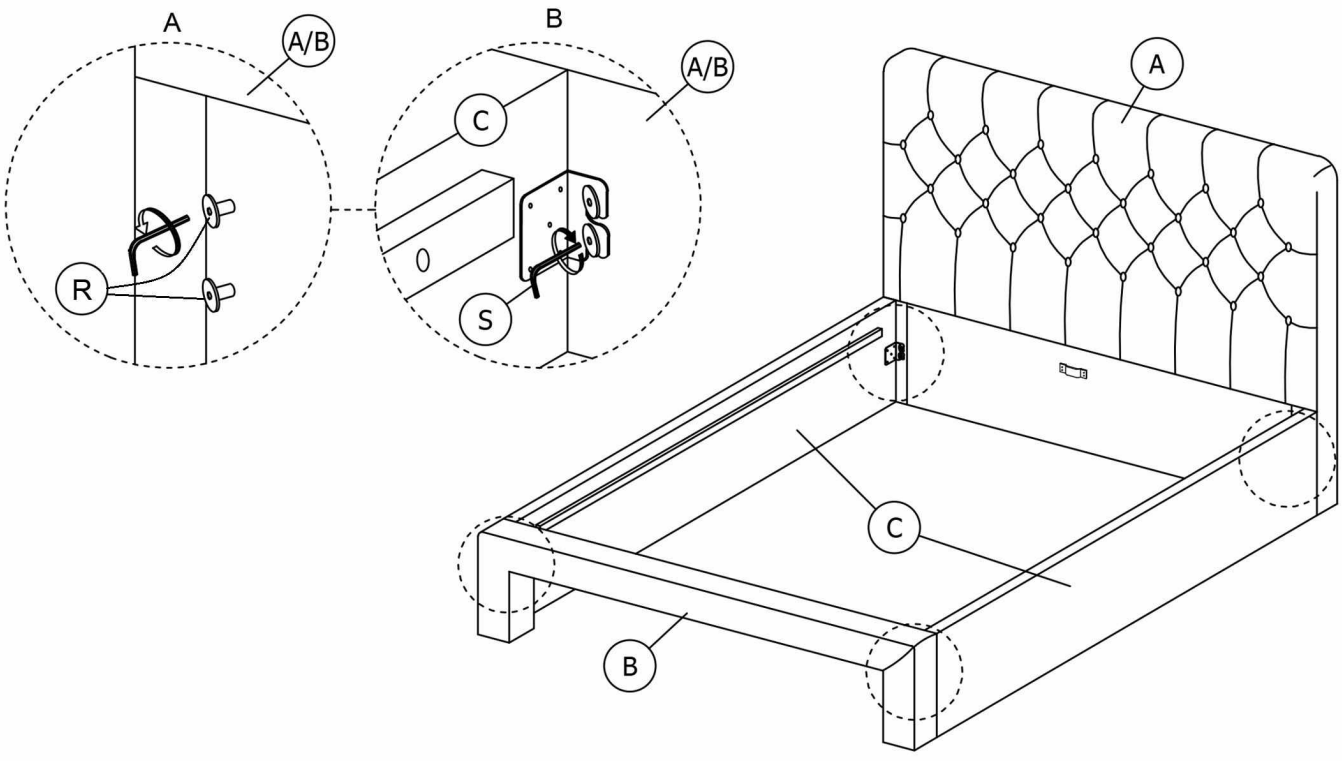

MORASUL 160

4

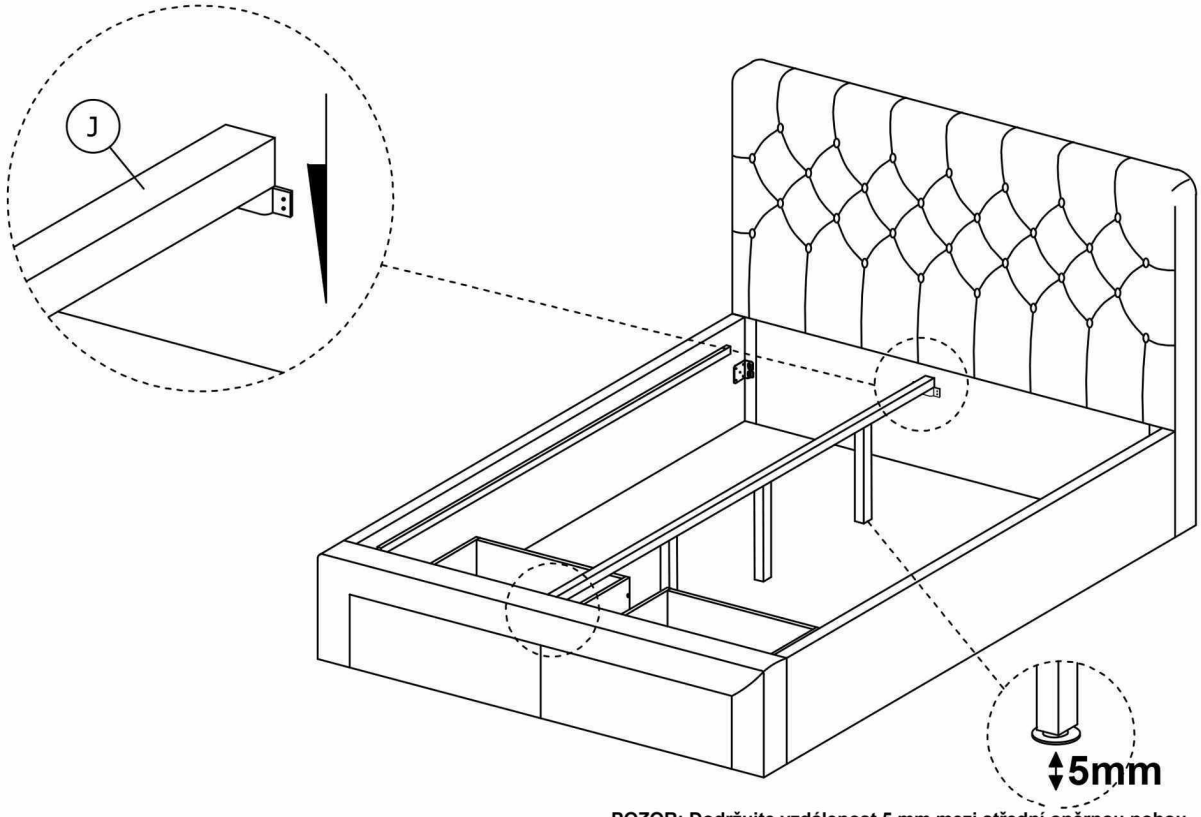

POZOR: Dodržujte vzdálenost 5 mm mezi střední opěrnou nohou nastavovacího mechanismu a podlahou, abyste zabránili jejímu zlomení!

POZOR: Dodržujte vzdialenosť 5 mm medzi strednou opornou nohou nastavovacieho mechanizmu a podlahou, aby ste zabránili jej zlomeniu!

5

