1734

POZOR !!! **V každom prípade postupujte podľa pokynov.**

MONTÁŽNYNÁVOD

- najprv roztriďte diely a kovania podľa zoznamu

- potom môžete začať s montážou a to presne podľa návodu

  krok za krokom - 1, 2 atď.

ZOZNAM KOVANIA

A (E701000) 8 x 8 x 30	B (E70114) 8 x	C (E701230) 8 x	D (E702016) 16 x
E (E704470) 4 x	F (E700020) 12 x 3,5 x 35	G (E700900) 30 x 1,8 x 25	H (E702018) 4 x
J (E700140) 4 x 6,2 x 10			

POTREBNÉ NÁSTROJE

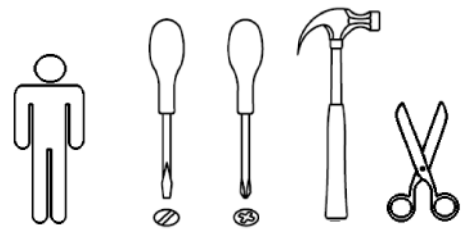

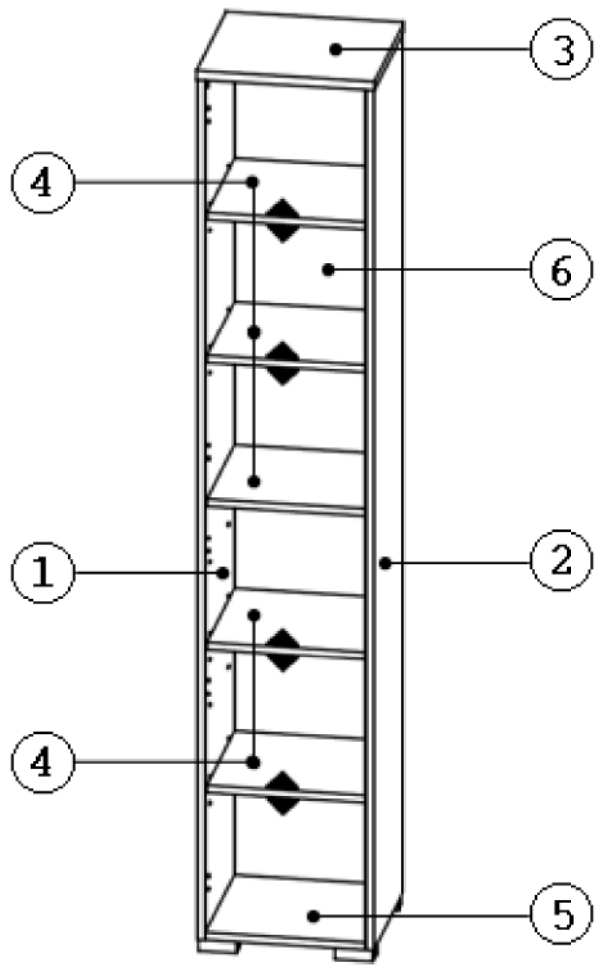

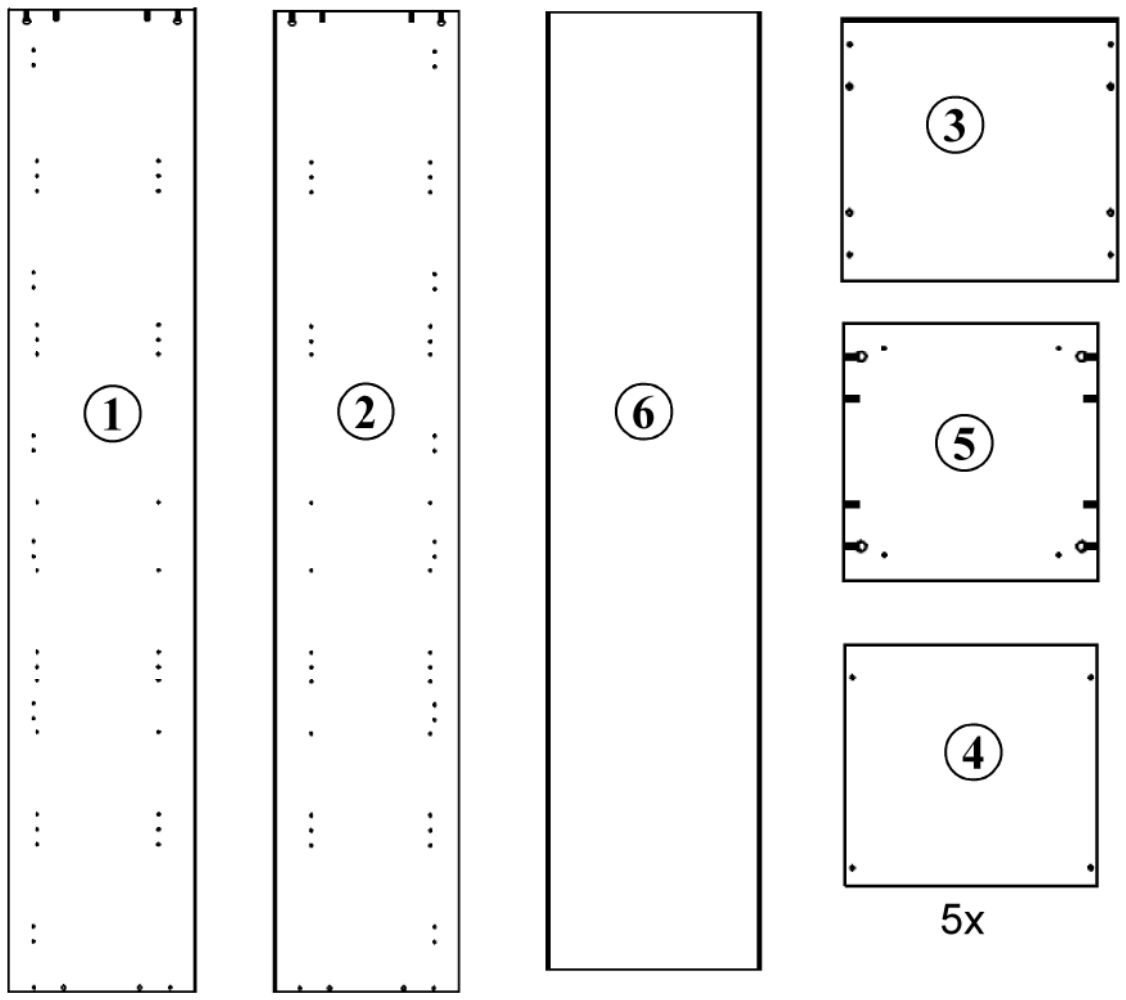

MONTÁŽ

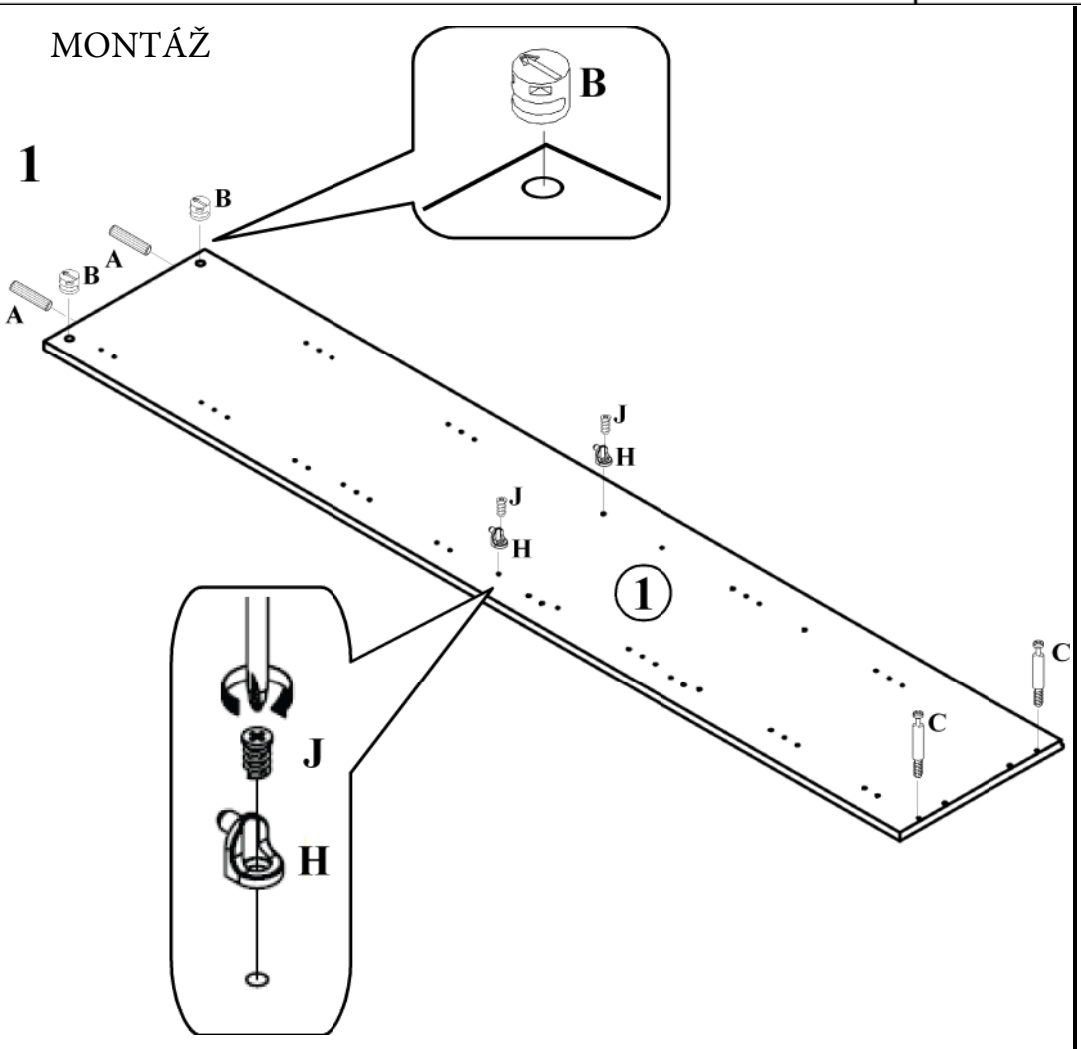

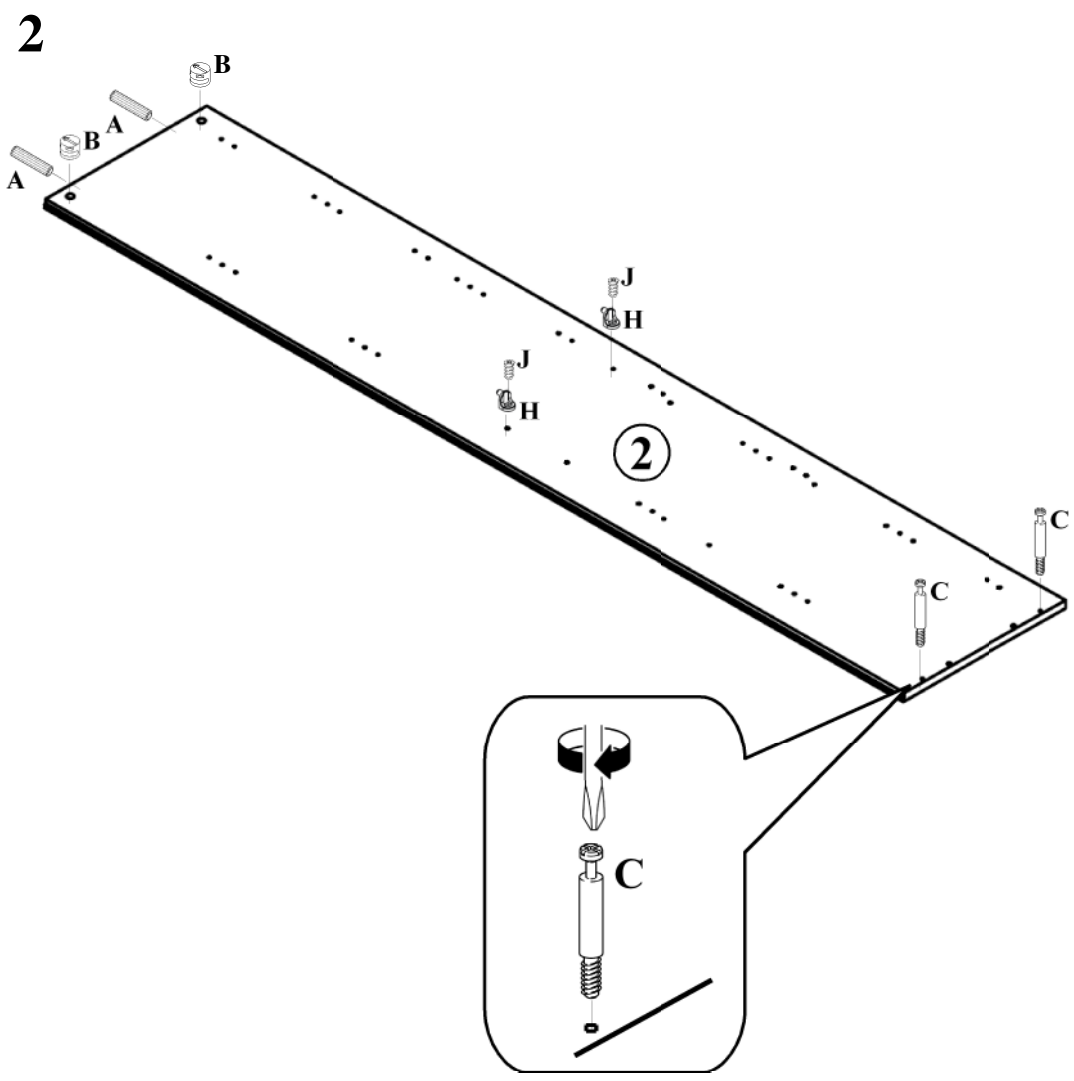

3

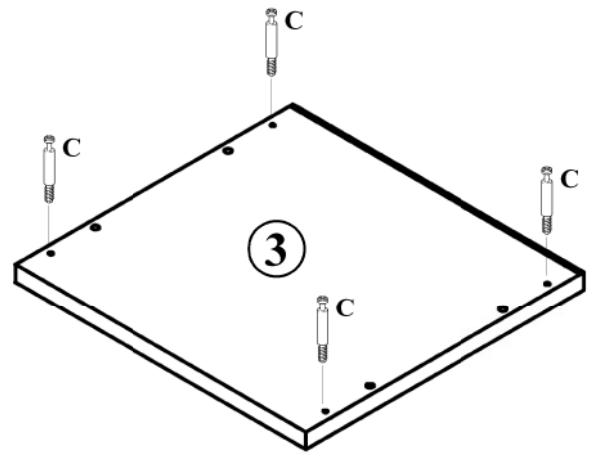

4

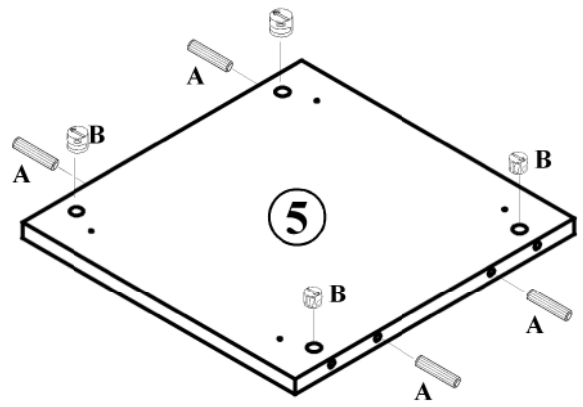

5

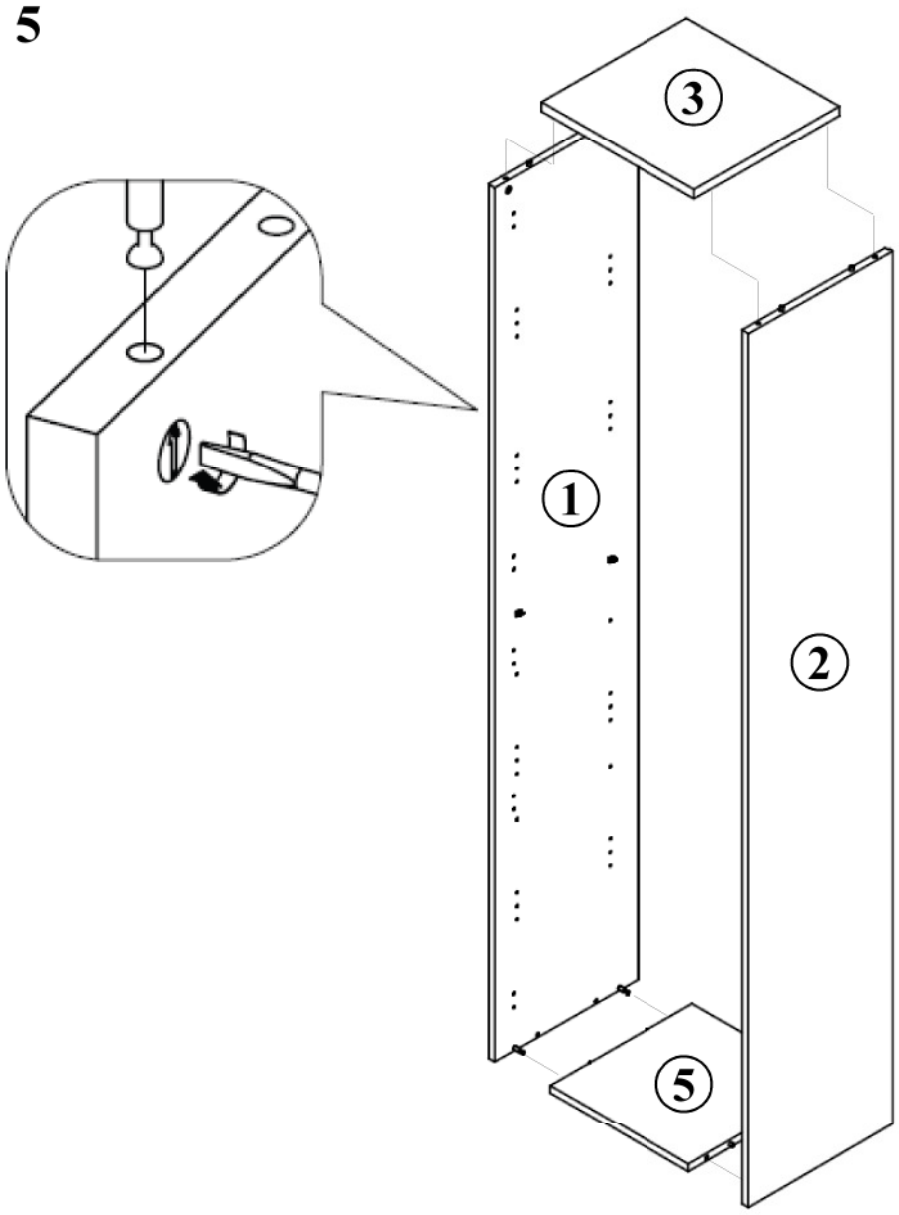

6

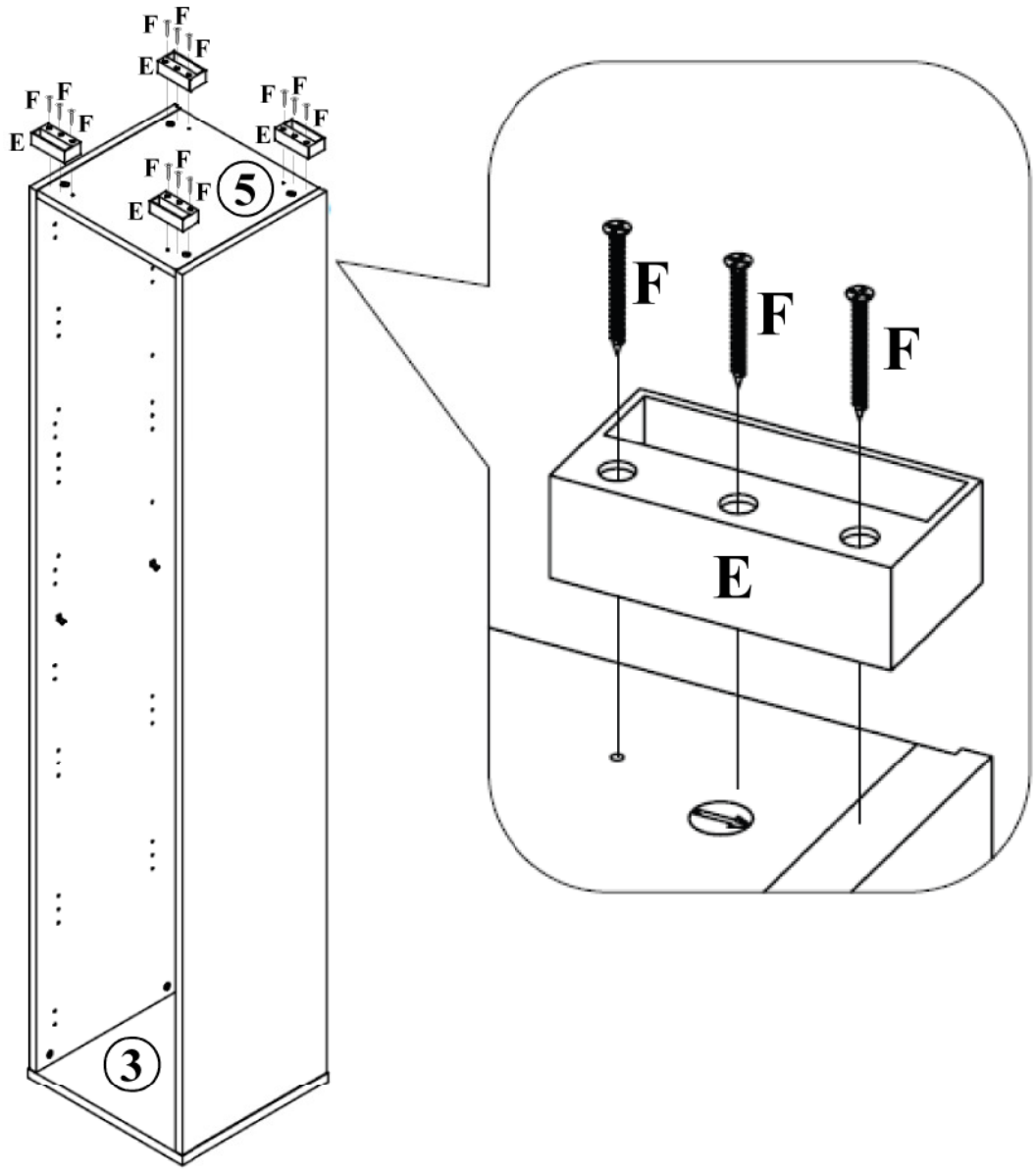

7

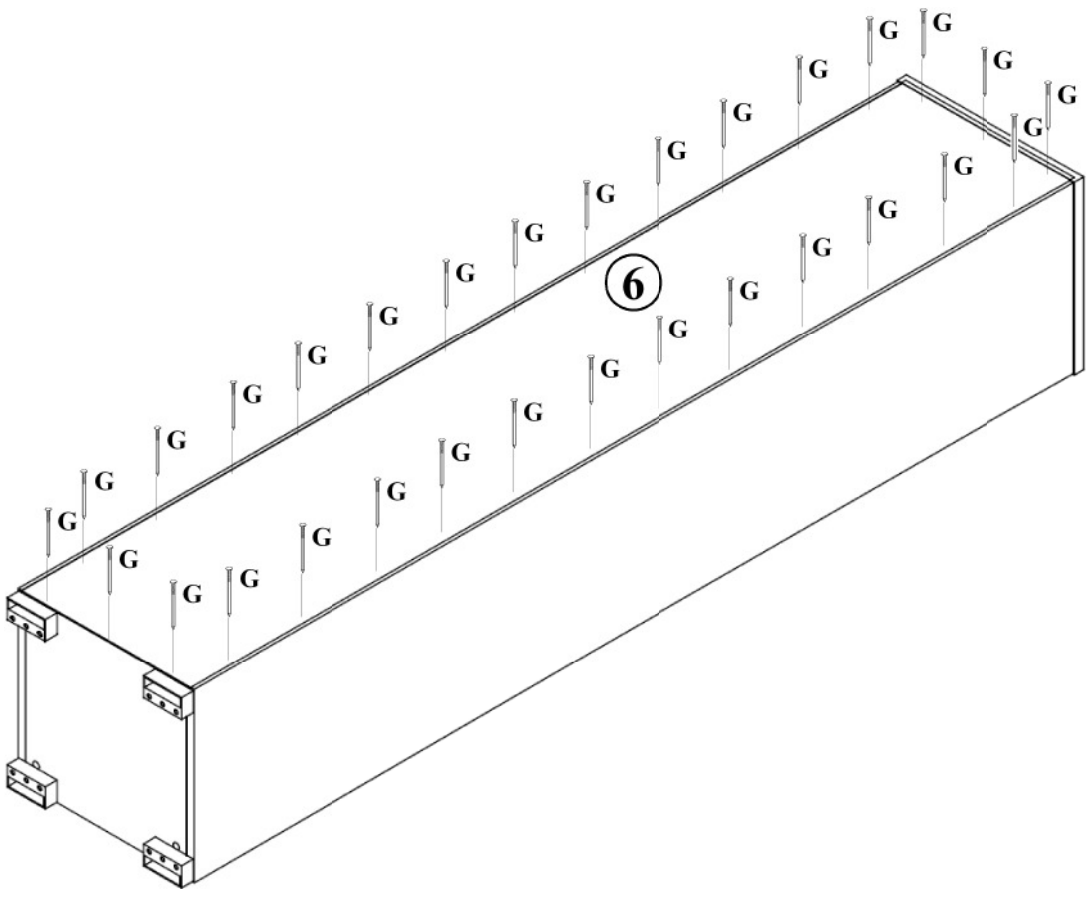

8

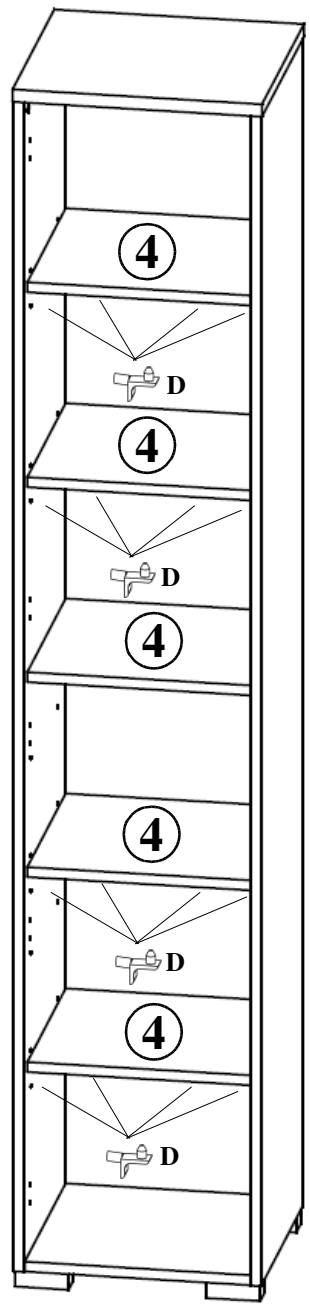

1734

Serviceblatt, Bitte für evtl. Ersatzteilbestellung aufbewahren

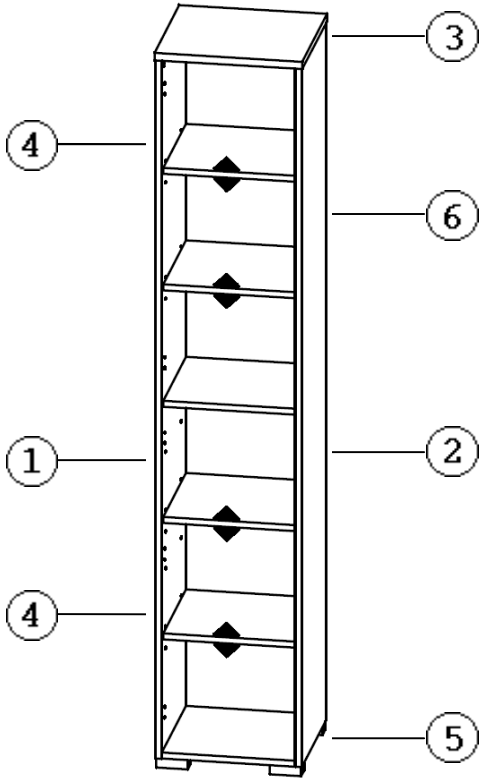

Sie haben sich für ein Qualitätsmöbel aus Deutscher Herstellung entschieden. Wir führen sehr umfangreiche Qualitätskontrollen nach ISO-Normen durch. Sollte der Artikel trotzdem Anlass zu einer Reklamation geben, bitten wir Sie die nachfolgenden Punkte zu beachten. So können wir Ihnen schnell und unbürokratisch helfen.

Ergänzen Sie die Artikelnummer durch die Farbnummer vom Etikett. Tragen Sie bitte auch die Kontrollnummer ein.

Artikelnummer 1 7 3 4 _ _ _ _

Kontrollnummer _ _ _ _ _ _

Zur Ersatzteilbestellung geben Sie bitte unbedingt die 5-stellige Teilenummer an. (Bei Beschlägen die in Klammern stehenden Zahlen)

Geben Sie dieses Blatt an Ihr Möbelhaus weiter, damit wird eine schnellere Bearbeitung Ihrer Bestellung

Servisný list, Prosím uschovajte pre prípadnú objednávku náhradných dielov.

Rozhodli ste sa pre kvalitný nábytok vyrobený v Nemecku. Vykonávame veľmi rozsiahle kontroly akosti podľa noriem ISO. Ak musíte napriek tomu model reklamovať, zoberte prosím na vedomie nasledujúce body. Tak Vám môžeme pomôcť rýchlo a bez byrokracie. Doplňte číslo artiklu číslom farby z etikety. Zapíšte si prosím tiež kontrolné číslo.

Artiklové číslo 1 7 3 4 _ _ _ _

Kontrolné číslo _ _ _ _ _ _

Ak chcete objednať náhradné diely, uveďte prosím čísla dielov. (Pre kovania čísla v zátvorkách). Odovzdajte tento list Vášmu predajcovi nábytku, tým zaistíte rýchlejšie spracovanie vašej objednávky

Zoznam dielov

Číslo dielu	Popis	Kusy	Č.
03.314	Ľavá strana	1	1
05.321	Pravá strana	1	2
10.359	Horný diel	1	3
16.022	Polička	5	4
14.296	Spodný diel	1	5
28.038	Zadná strana 2104 x 401 x 2,5	1	6

Zoznam príslušenstva

A (E701000) 8 x 8 x 30	**B** (E70114) 8 x	**C** (E701230) 8 x	**D** (E702016) 16 x
E (E704470) 4 x	**F** (E700020) 12 x 3,5 x 35	**G** (E700900) 30 x 1,8 x 25	**H** (E702018) 4 x
J (E700140) 4 x 6,2 x 10			