MONTÁŽNÍ/MONTÁŽNY NÁVOD
FRESNO

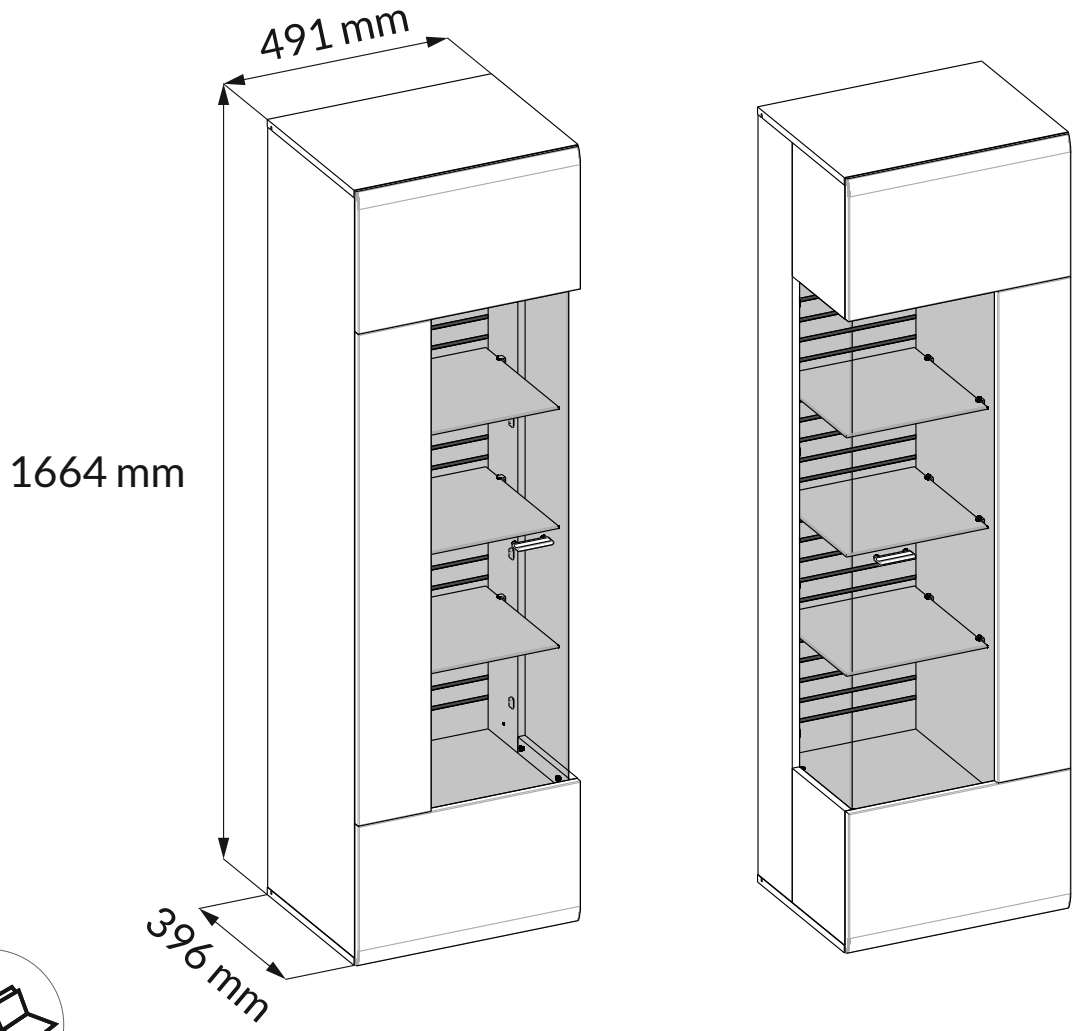

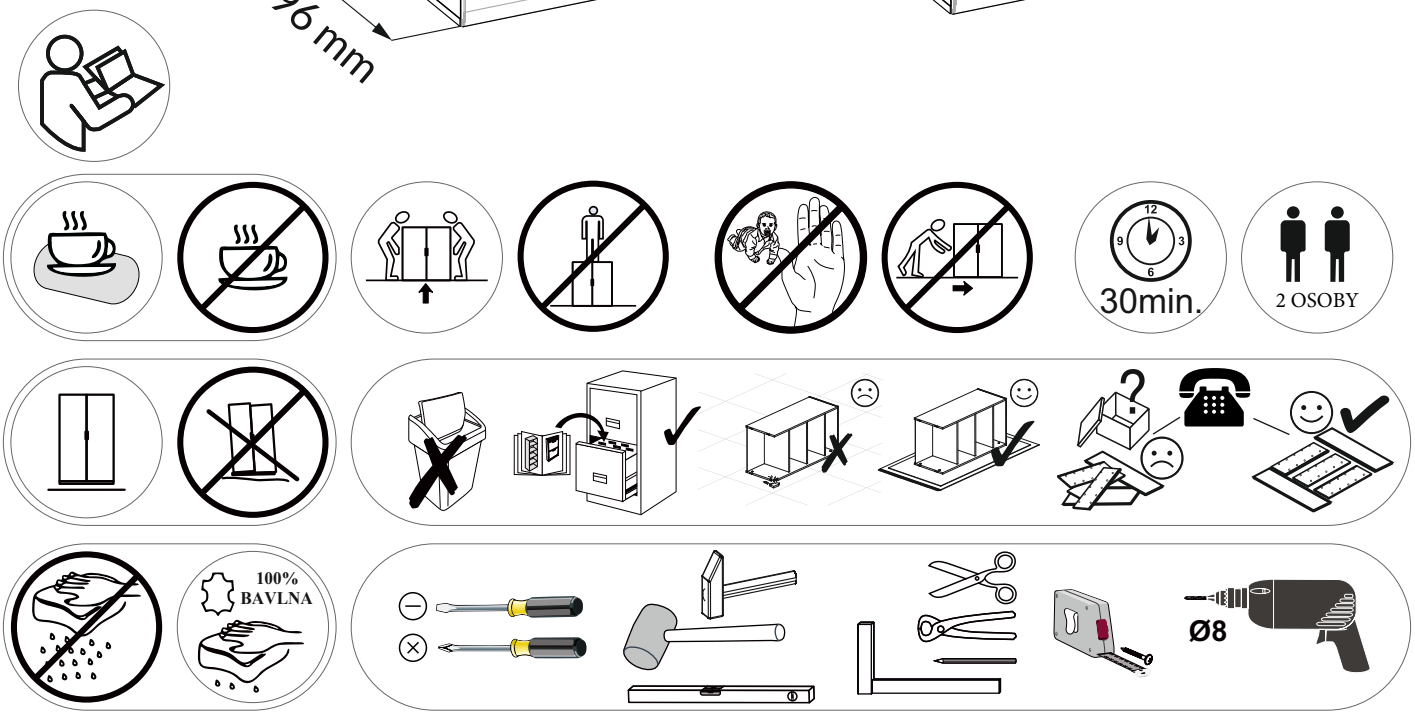

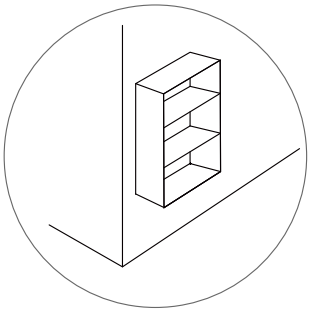

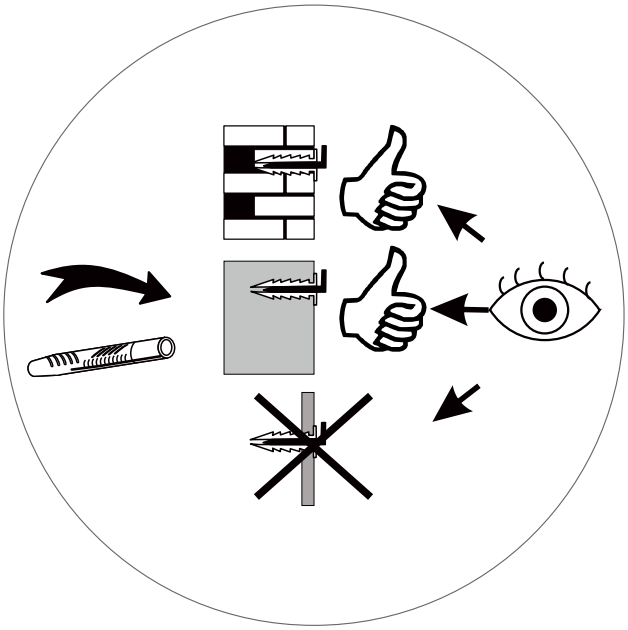

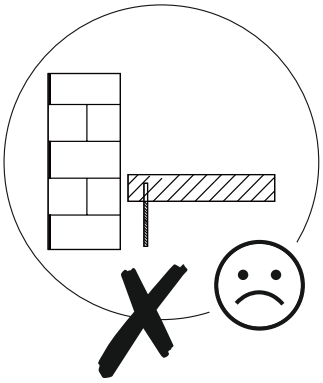

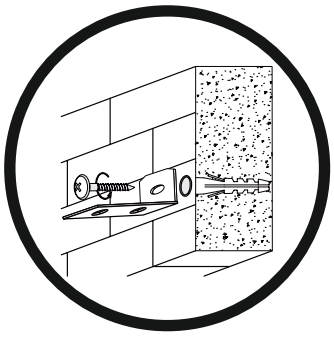

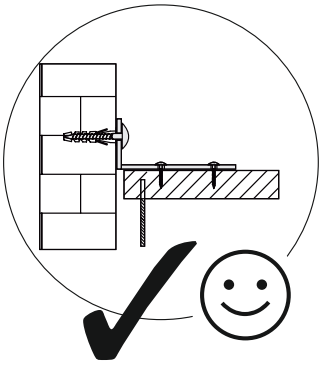

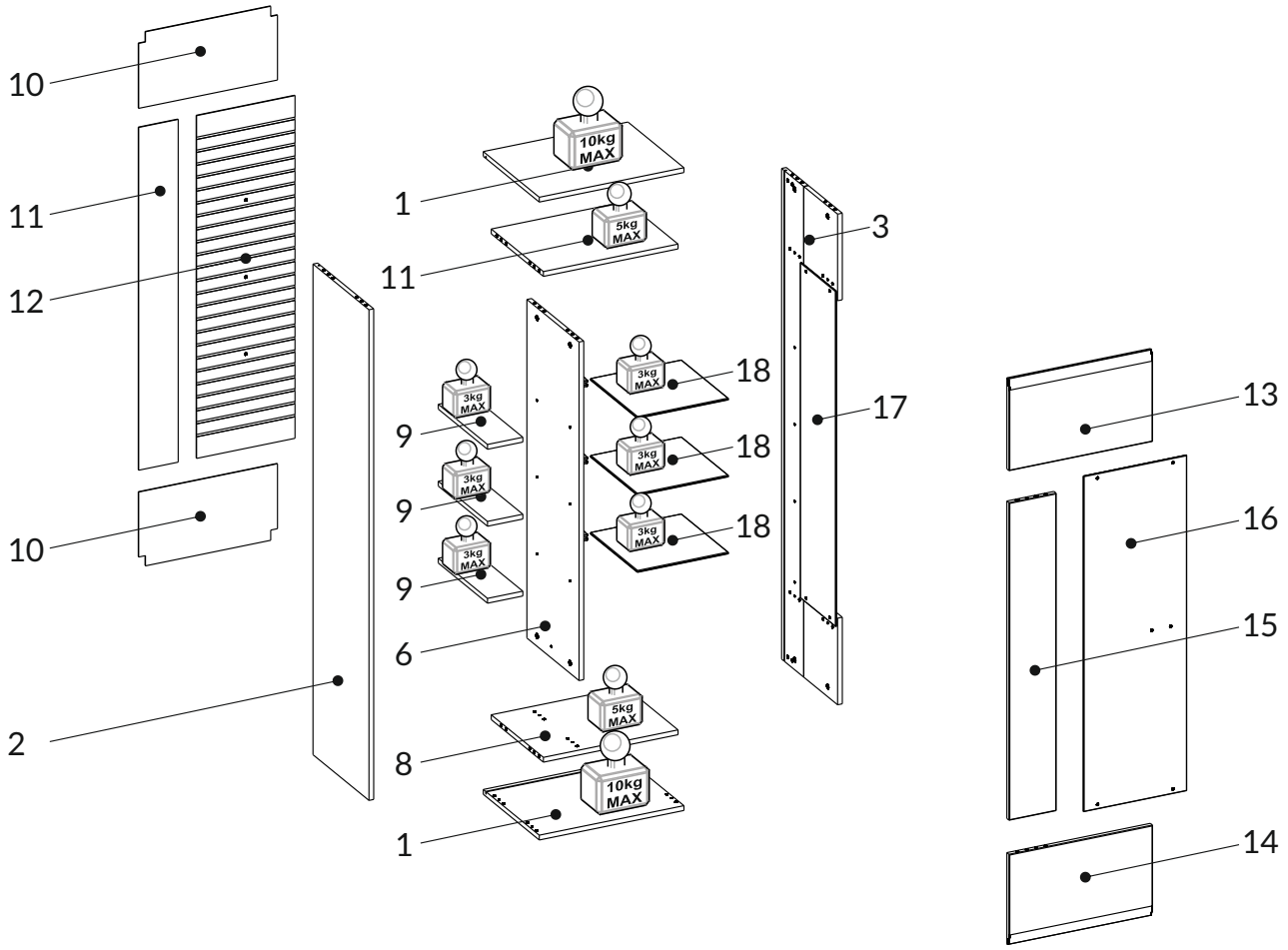

1	491	380	16	1
2	1632	380	16	1
3	1632	150	16	1
6	1126	354	16	1
7	457	354	16	1
8	457	354	16	1
9	120	334	16	3
10	471	250	3	2
11	134	1140	3	1
12	334	1140	3	1
13	487	303	16	1
14	487	303	16	1
17	1056	160	16	1
18	1116	350	4	1
17	1116	240	4	1
18	310	320	6	3

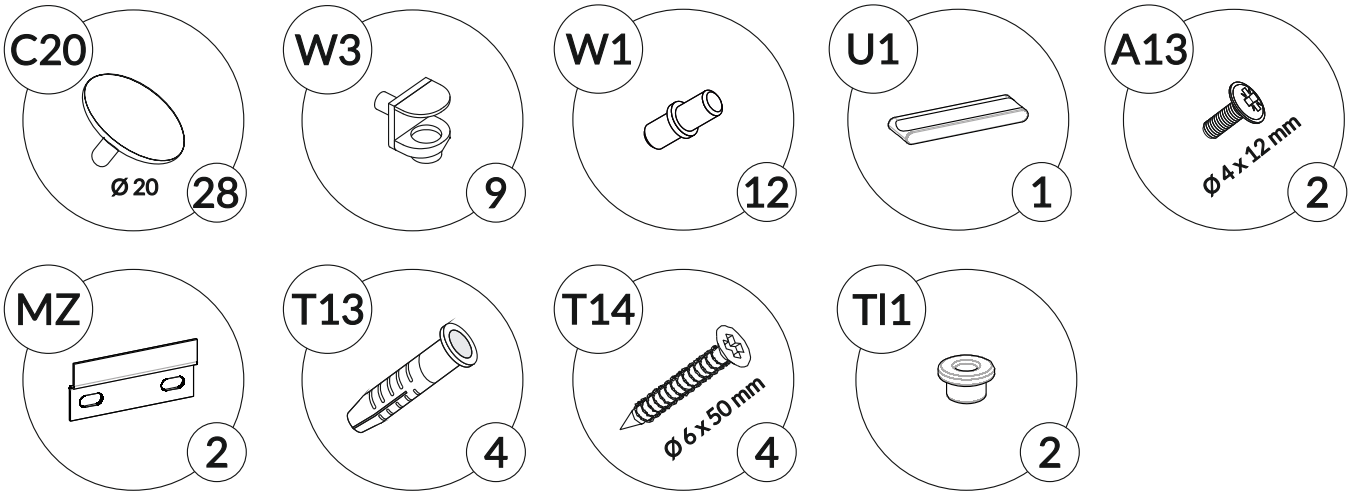

0 10 20 30 40 50 60 70 80 90 100

1

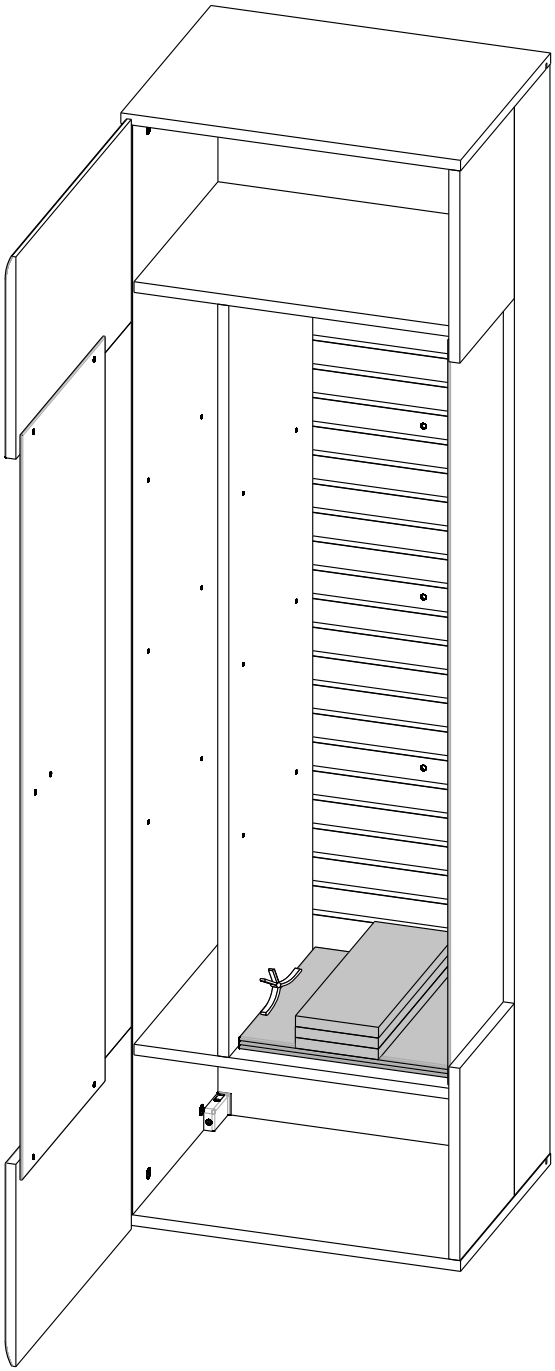

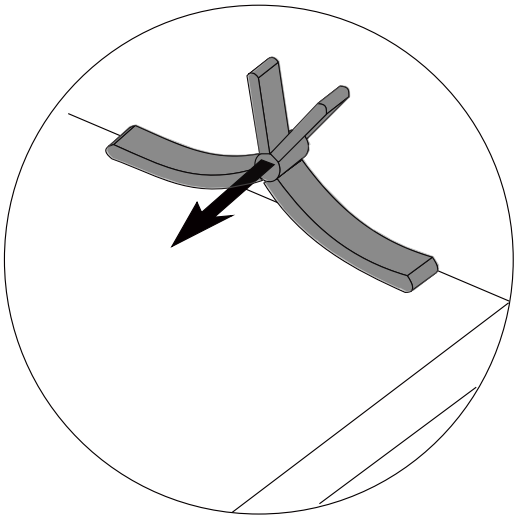

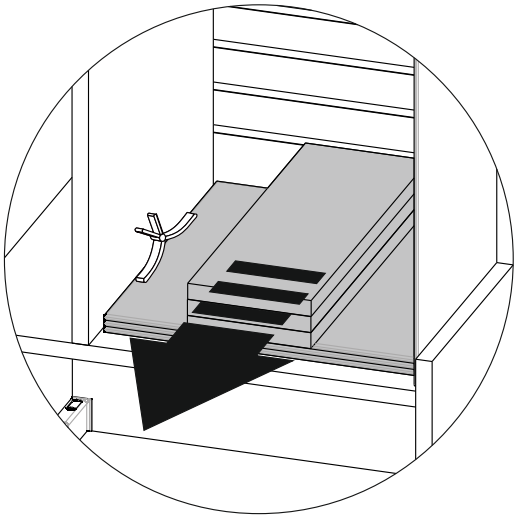

2

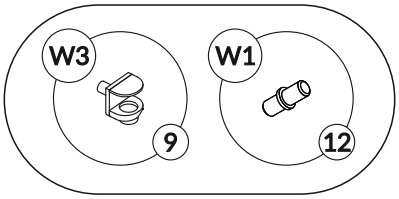
W3
9
W1
12

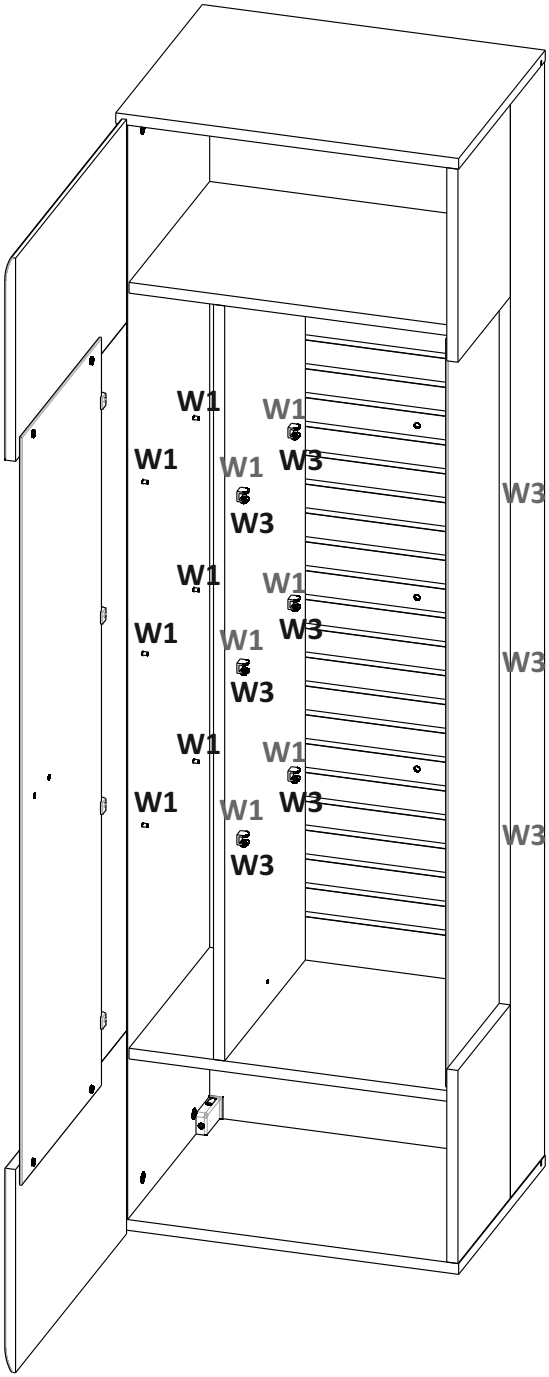
W1
W1
W1
W3
W1
W3
W3
W1
W1
W1
W3
W1
W3
W3
W1
W1
W1
W3
W1
W3
W3

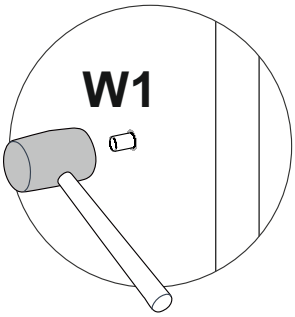
W1

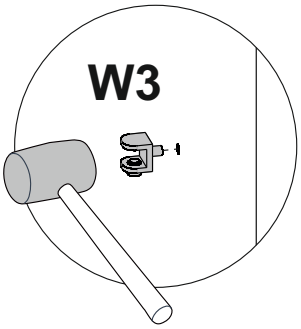
W3

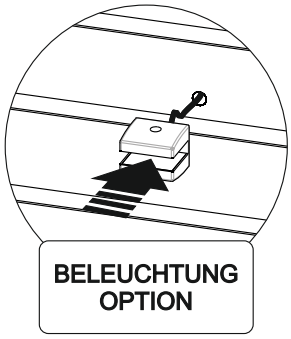
BELEUCHTUNG
OPTION

3

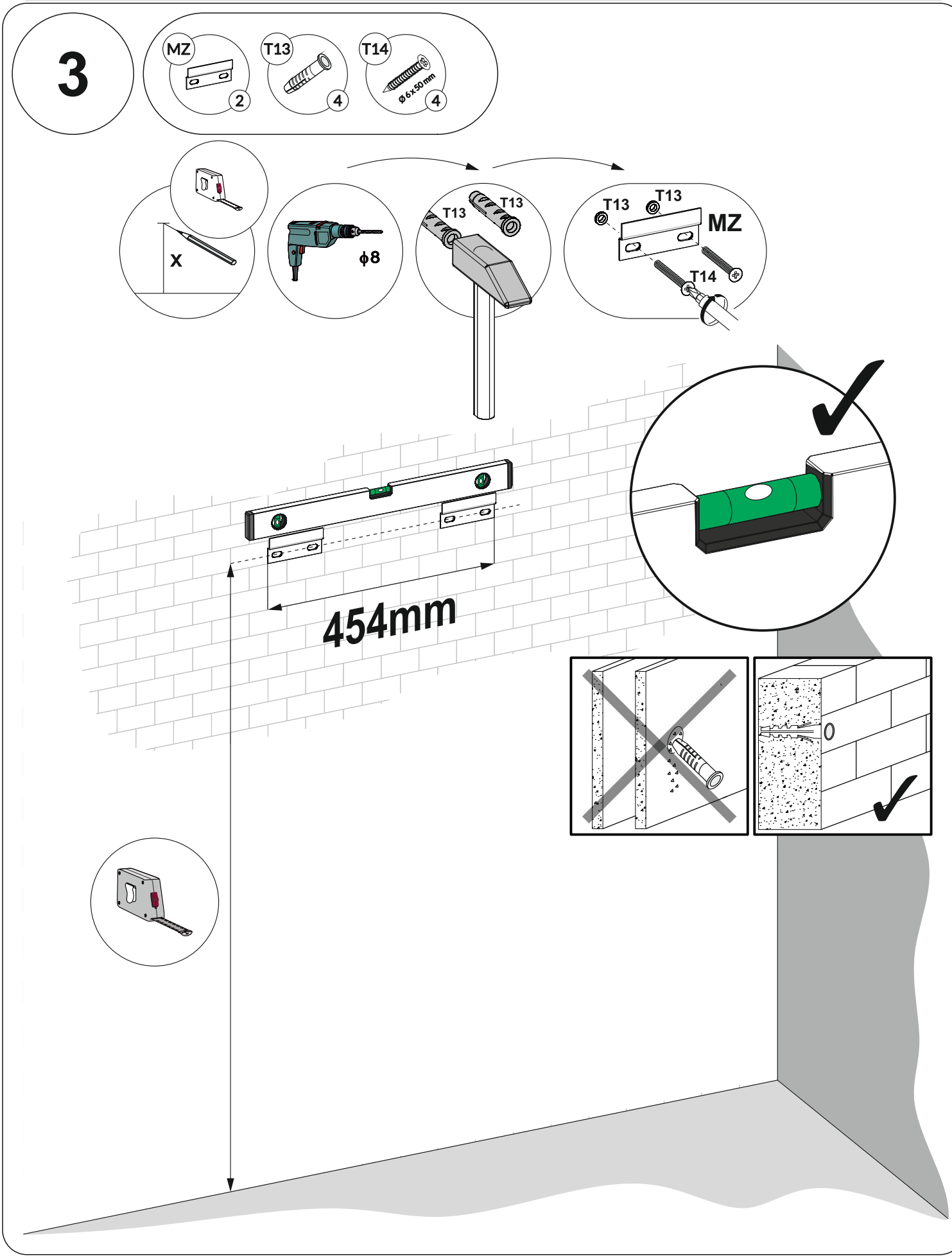

4.1

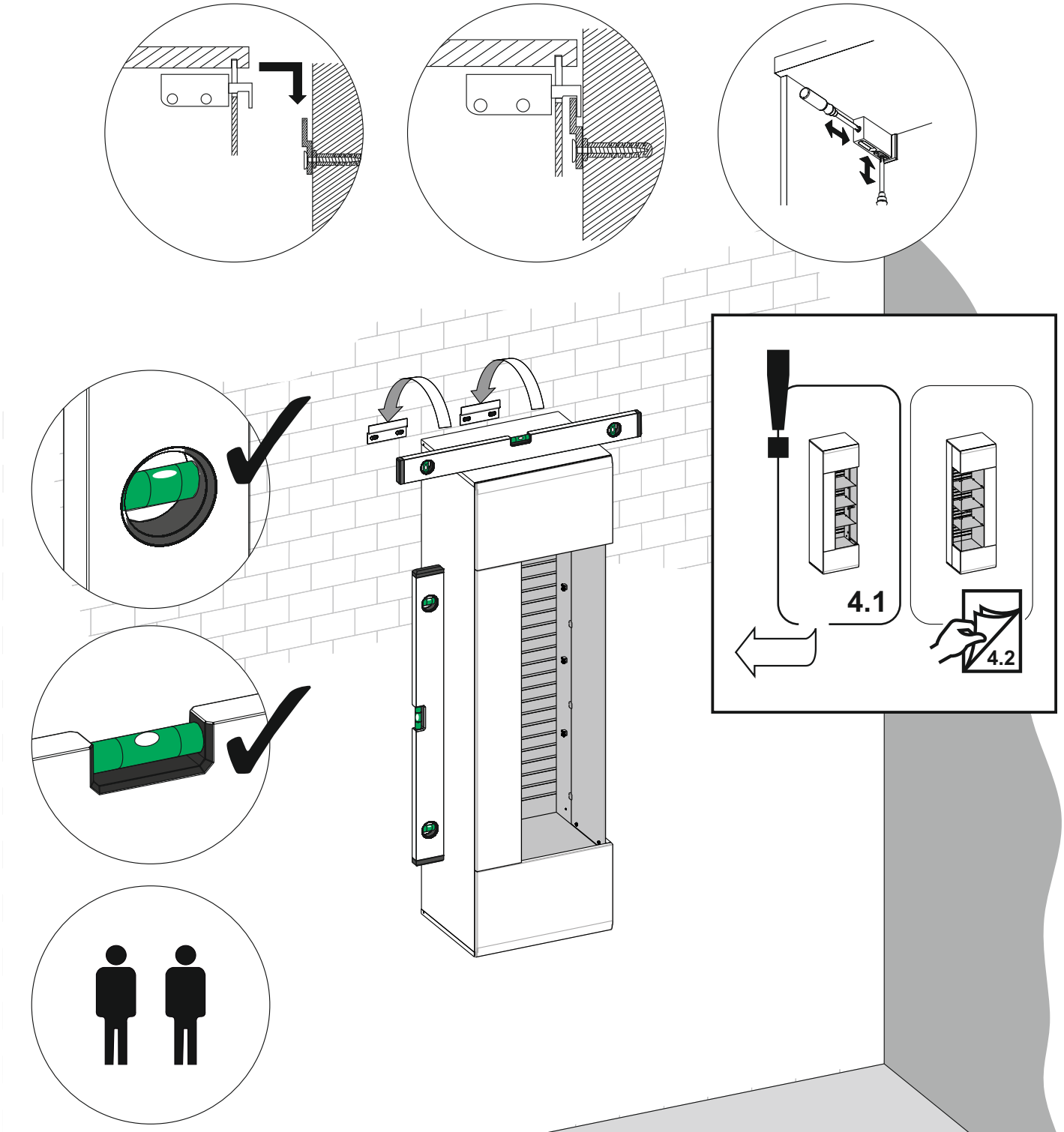

4.2

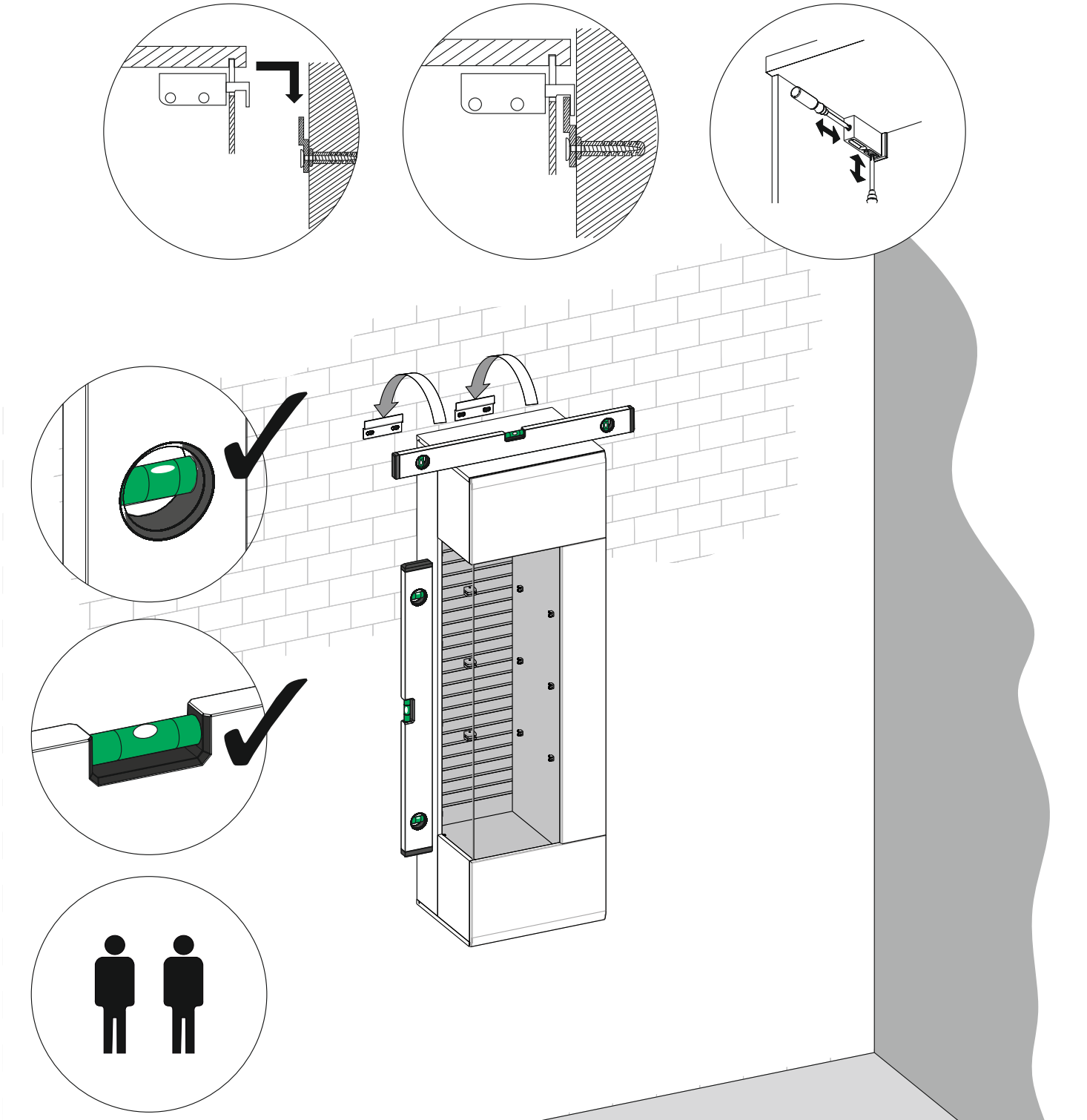

5

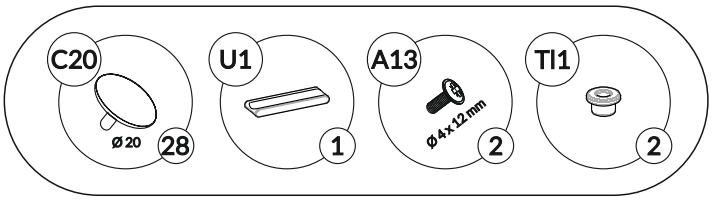

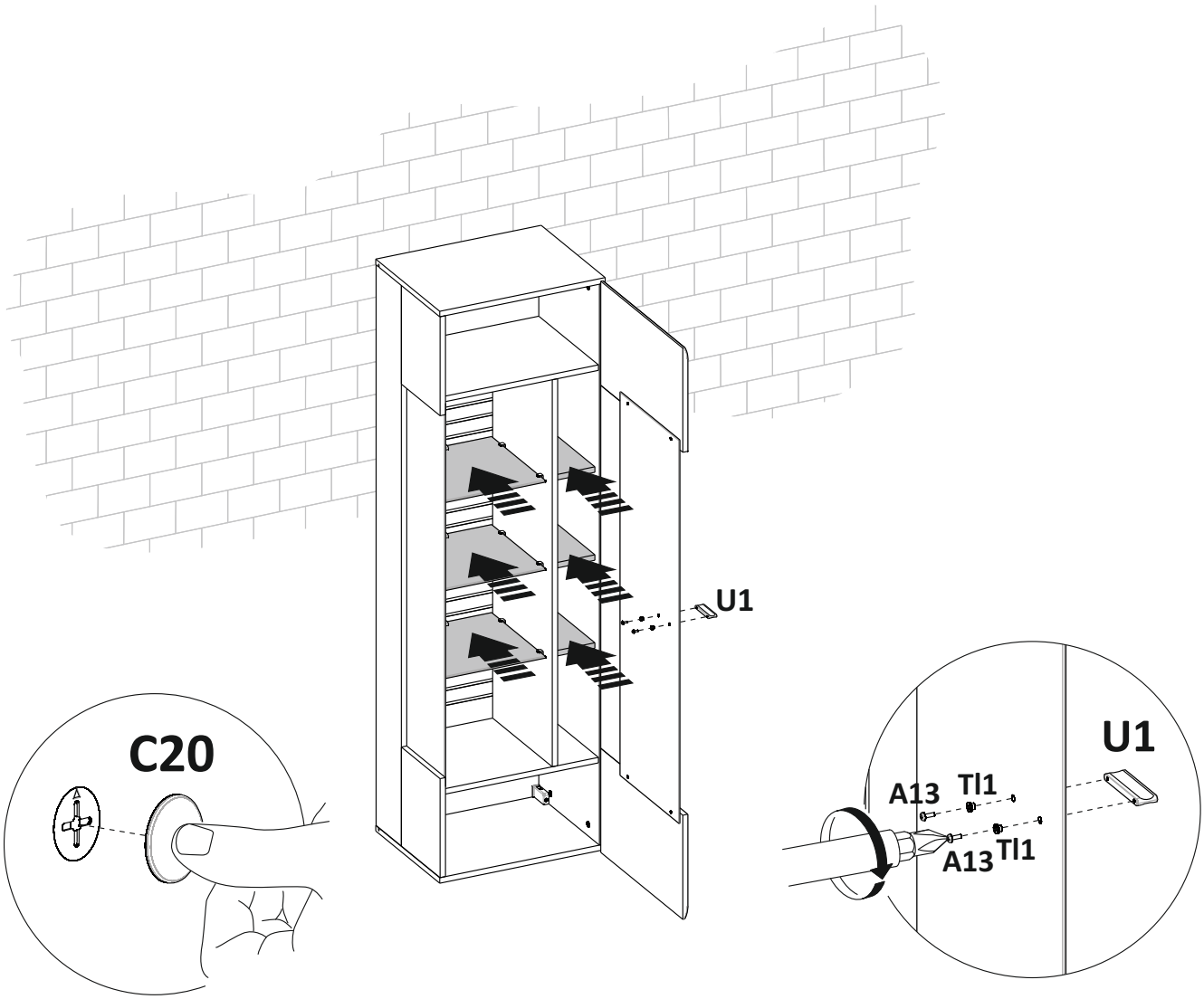

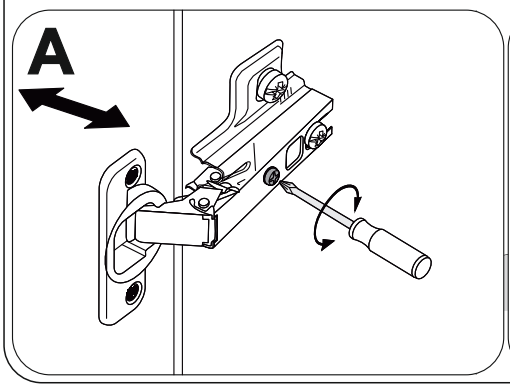

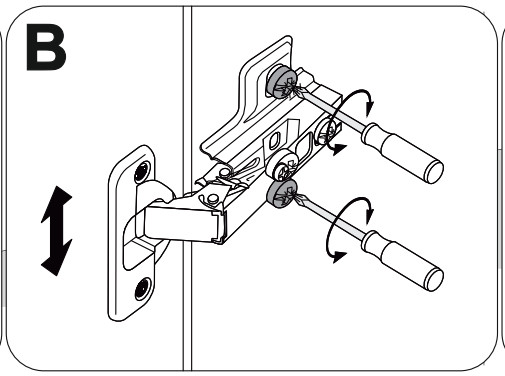

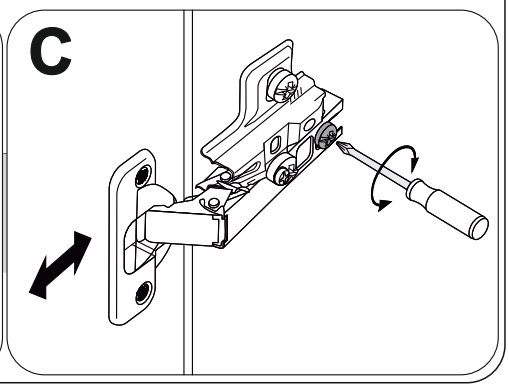

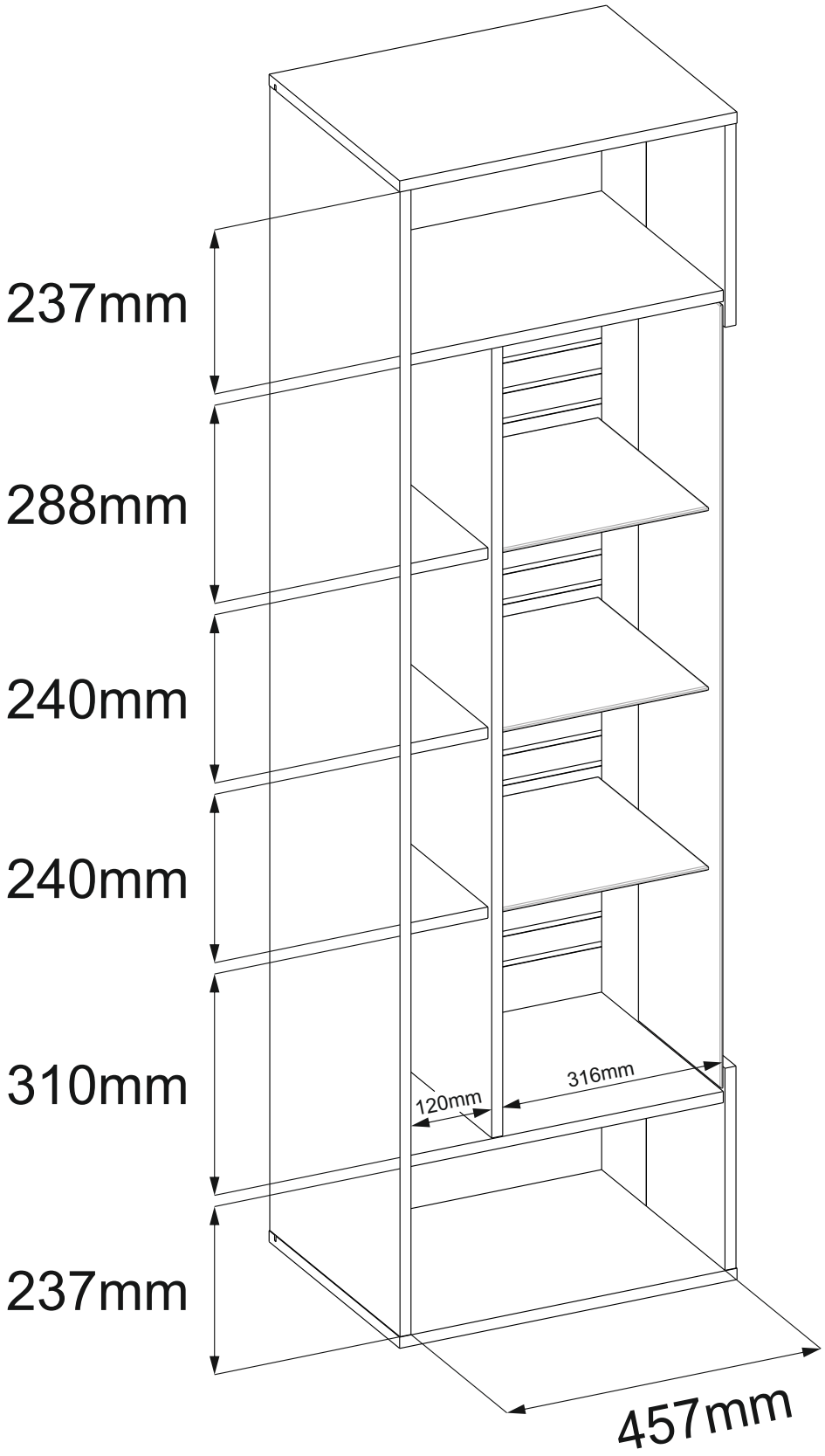
237mm
288mm
240mm
240mm
310mm
237mm
120mm
316mm
457mm

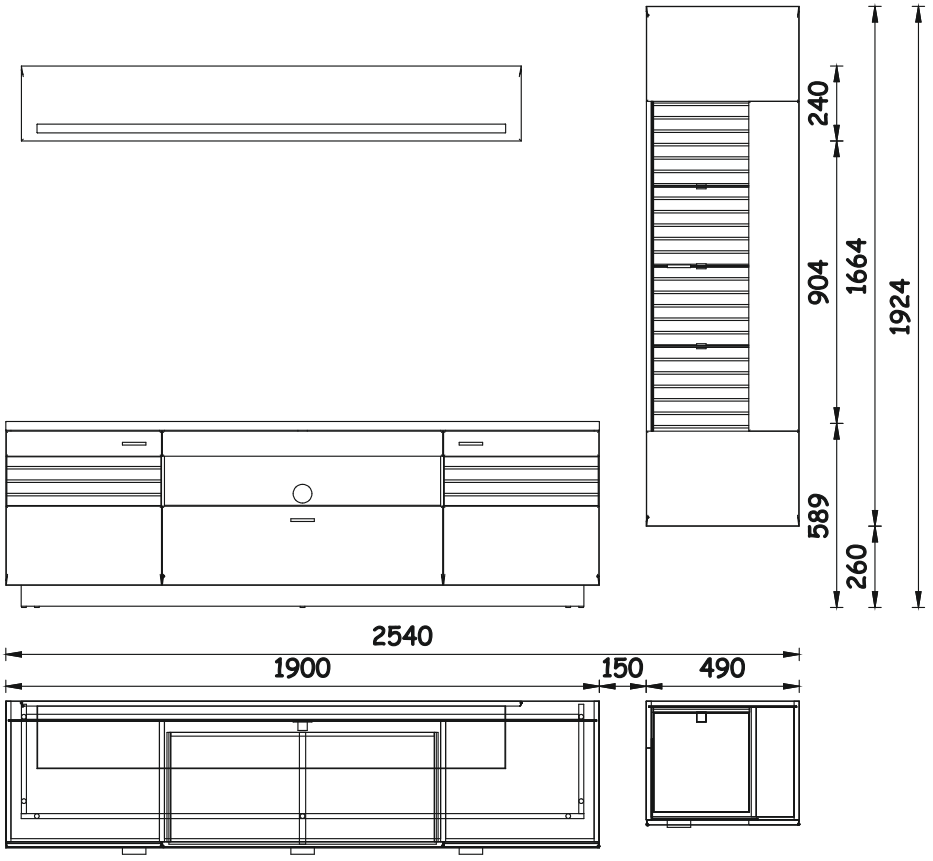

Kombination 85

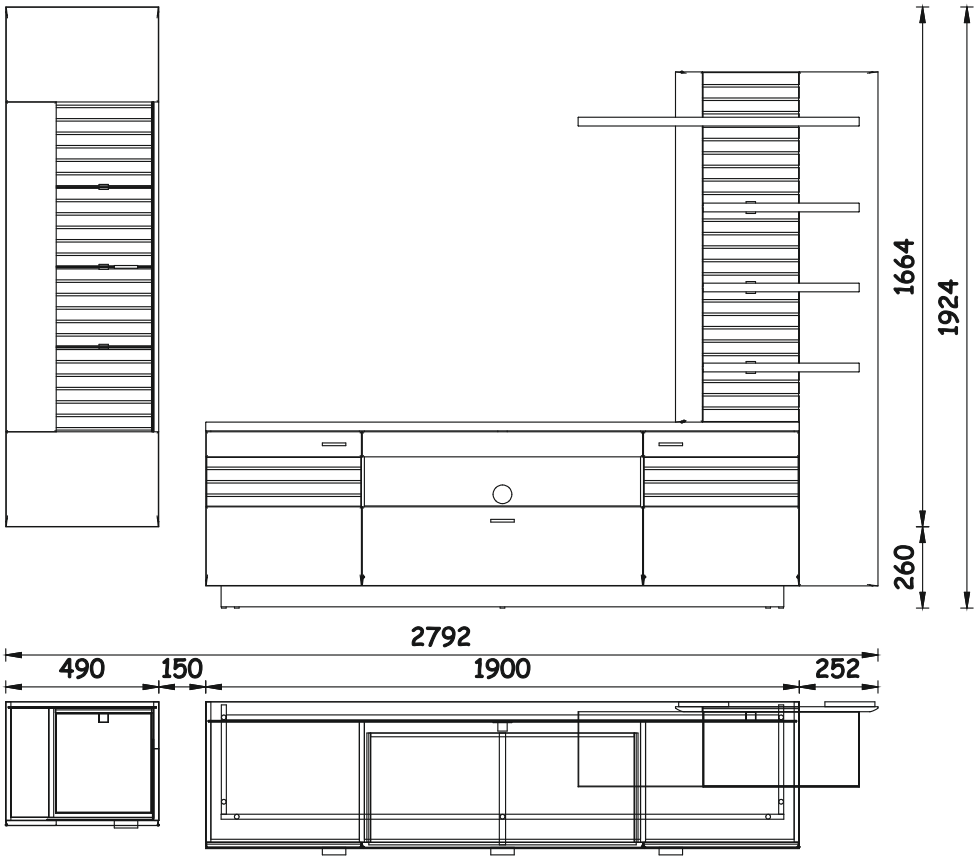

Kombination 86

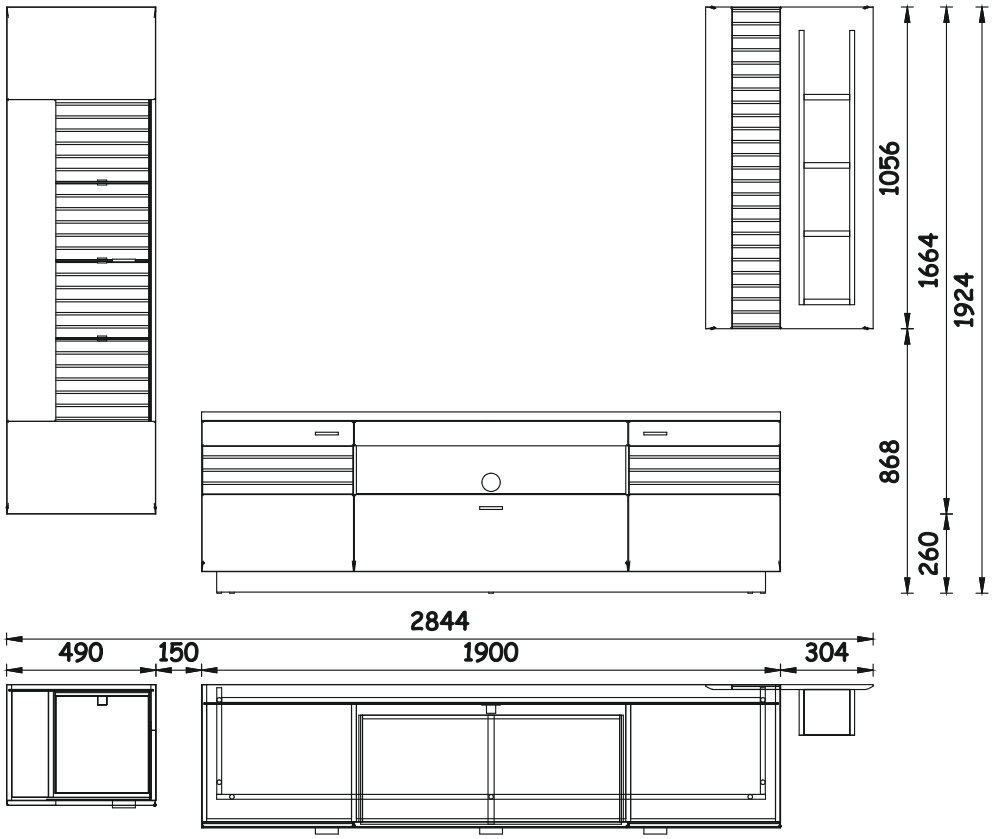

Kombination 88