UA

ПОРЯДОК МОНТАЖУ

1. В отвори ∅8 мм, які знаходяться в торцях елементів, забити кілки ***f1***. (Отвори на стержень ексцентричної стяжки залишити вільними).

Увага ! Якщо виявиться, що якийсь кілок вистає з отвору на довжину більшу ніж 10 мм, потрібно його забити, замінити або скоротити, оскільки при складанні він може пошкодити бік.

ТАКІ ВИПАДКИ НЕ ПІДЛЯГАЮТЬ РЕКЛАМАЦІЇ!

2. У відповідні отвори вкрутити стержни ***r16***.
3. До боків **1,2** і стояків **3,4** вбити полицетримачі ***d1*** і прикрутити підкладки петель ***b18*** єврошурупами ***e7***.
4. До стояків **3,4** прикрутити направляючі ***w26***, використовуючи євровинти ***e10*** з підкладкою ***w36***. У нижні торці стояків забити ковзну деталь ***k1***.
5. До плит **5,6** прикрутити ніжки ***24*** разом з цоколями гвинтами типу конфірмат ***e8*** (конфірмати ***e8*** докрутити так, щоб не виставали над плитою).
5. Скласти сегмент згідно з малюнком і з'єднати ексцентричною стяжкою ***r1***, використовуючи ключик ***z1***, верхні плити **7,8,9** з'єднати між собою стержнями ***r10*** (при кріпленні за допомогою стержня ***r10*** ексцентрики ***r1*** необхідно докручувати рівномірно по обидва боки стержня).
6. Прикріпити планки **22,23** кілками ***f1***, використовуючи клей ***y1***.
7. Покласти корпус шафи фасадом вниз на рівну поверхню, вирівняти його так, щоб діагоналі були рівні.
8. Прибити плиту ДСтП по периметру цвяхами ***l1***, перед цим з'єднати планкою **38**.
9. Скласти шухляди так, як показано на малюнку.
10. Прикрутити карнізи гвинтами ***p39***, а потім з'єднати їх за допомогою кутника ***n40*** та гвинтів ***p46***.
11. Покласти двері на рівну поверхню і обережно вмонтувати петелі ***a43***, використовуючи шурупи ***e5***.
12. Прикріпити і відрегулювати двері. Прикрутити ручки ***c35***, використовуючи гвинти ***j1*** (шухляди) і ***j20*** (двері).

RU

ОЧЕРЕДНОСТЬ МОНТАЖА

1. В отверстия ∅8 мм в торцах элементов, вбить шканты ***f1***. (Отверстия на стержень эксцентрической стяжки оставить свободными).

ВНИМАНИЕ! В случае, если шкант выступает из отверстия более чем на 10 мм, его необходимо добить, заменить другим или срезать, поскольку он при монтаже может повредить боковую стенку.

ТАКИЕ СЛУЧАИ НЕ ПОДЛЕЖАТ РЕКЛАМАЦИИ!

2. В соответствующие отверстия вкрутить стержни ***r16***.
3. В бока **1,2** и стояки **3,4** вбить полкодержатели ***d1*** и прикрутить подкладки петель ***b18*** еврошурупами ***e7***.
4. К стоякам **3,4** прикрутить направляющие ***w26*** евровинтами ***e10*** с подкладкой ***w36***. В нижние торцы стояков вбить пластиковые ножки ***k1***.
5. К плитам **5,6** прикрутить ножки ***24*** вместе с цоколями винтами типа конфирмат ***e8*** (конфирмати ***e8*** докрутить так, чтобы не выступали над плитой).
5. Собрать шкаф в соответствии с рисунком и соединить эксцентрической стяжкой ***r1***, используя ключик ***z1***, верхние плиты **7,8,9** соединить между собой стержнями ***r10*** (при креплении при помощи стержня ***r10*** эксцентрики ***r1*** необходимо докручивать равномерно по обе стороны стержня).
6. Прикрепить планки **22,23** шкантами ***f1***, используя клей ***y1***.
7. Положить корпус шкафа фасадом вниз на ровную поверхность, выровнять его так, чтобы диагонали были равны.
8. Прибить плиту ДСтП по периметру гвоздями ***l1***, перед этим соединить планкой **38**.
9. Собрать выдвижные ящики так, как показано на рисунке.
10. Прикрутить карнизы винтами ***p39***, затем соединить их при помощи уголков ***n40*** и винтов ***p46***.
11. Положить двери на ровную поверхность и аккуратно вмонтировать петли ***a43***, используя шурупы ***e5***.
12. Прикрепить и отрегулировать двери. Прикрутить ручки ***c35***, используя винты ***j1*** (выдвижные ящики) и ***j20*** (двери).

Фурнітура Фурнітура						
13x a43	13x b18	7x c35¹	7x c35²	24x ∅5x17 мм d1	3x ∅6x15 мм d4	
26x ∅6,3x13 мм e5	26x ∅6,3x16 мм e7	4x ∅7x60 мм e8	12x ∅6,0x33 мм e10	8x ∅5x50 mm e32	61x ∅8x30 мм f1	4x ∅8x50 мм f6
2x M4x20 мм j1	5x M4x33 мм j20	4x k1	130x l1	2x n1	6x n40	2x ∅3,5x13 мм p1
14x ∅4x20 мм p39	12x ∅3x7 мм p46	12x ∅3x12 mm p54	68x ∅15 #16 r1	6x r10	56x r16	48x s2
12x w36	2x 500 mm w26DR	2x 500 mm w26CR	2x 500 mm w26DL	2x 500 mm w26CL	1x клей y1	1x z1

ІНСТРУКЦІЯ МОНТАЖУ | ИНСТРУКЦИЯ МОНТАЖА

Система СОНАТА

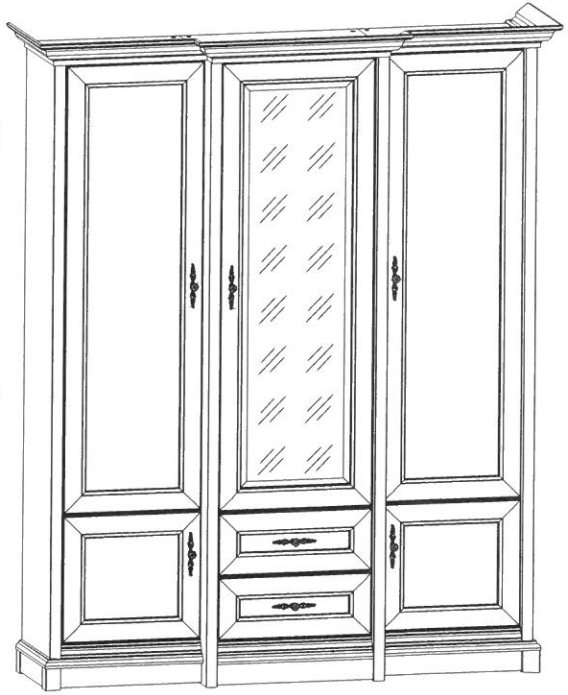

Шафа - 3d/2s

ГАБАРИТНІ РОЗМІРИ:

ширина 178 см
висота 225 см
глибина 53/65,5 см

Шкаф - 3d/2s

ГАБАРИТНЫЕ РАЗМЕРЫ:

ширина 178 см
высота 225 см
глубина 53/65,5 см

УВАГА !!!

Шановний Клієнте!

У разі виявлення в комплектації пакета відсутності будь-якого елемента або наявності браку **обов'язково!!! -** ***етикетку-ярлик*** з даного пакета і ***інструкцію монтажу*** з відміткою **кода** цього елемента повернути продавцю.

При відсутності ***етикетки-ярлика*** рекламація не приймається!

ВНИМАНИЕ !!!

Уважаемый Клиент!

В случае обнаружения в комплектации пакета отсутствия какого-либо элемента или наличия брака **обязательно!!! -** ***этикетку-ярлык*** с данного пакета и ***инструкцию монтажа*** с пометкой **кода** этого элемента вернуть продавцу.

При отсутствии ***этикетки-ярлыка*** рекламация не принимается!

Виробник:
ТзОВ "ГЕРБОР-ХОЛДІНГ"
Україна, м. Володимир-Волинський
вул. Луцька, 211а
тел.: 2-33-33; 2-29-03

GERBOR® ХОЛДИНГ

Производитель:
ТОО "ГЕРБОР-ХОЛДИНГ"
Украина, г. Владимир-Волынский
ул. Луцкая, 211а
тел.: 2-33-33; 2-29-03

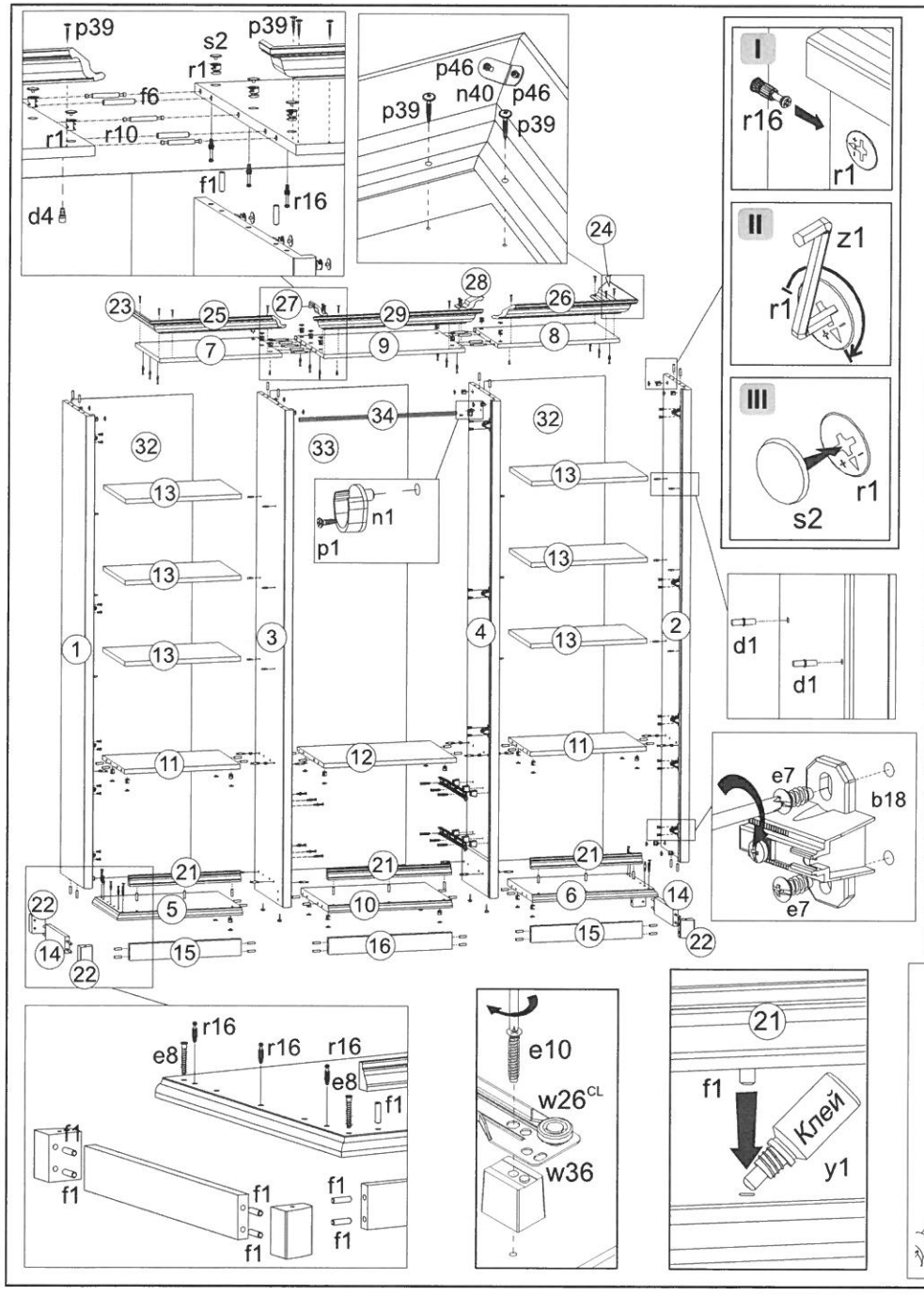

Номер елемента	Розміри	№ пакета	Код
Номер элемента	Размеры	№ пакета	Код
1	2074x526	1/6	KT1-134-01
2	2074x526	1/6	KT1-135-01
3	2167x590	2/6	KT1-1144
4	2167x590	2/6	KT1-1112
5	556x543	3/6	KT1-229-01
6	556x543	3/6	KT1-230-01
7	543x533	3/6	KT1-231A
8	543x533	3/6	KT1-232A
9	572x597	3/6	KT1-227B
10	500x582	3/6	KT1-323A
11	518x495	4/6	KT1-324
12	536x549	4/6	KT1-319A
13	518x485	4/6	KT1-325
14	448x65	4/6	KT1-407
15	500x65	4/6	KT1-402
16	500x65	4/6	KT1-402
17	1620x495	5/6	KT1-036
18	403x495	6/6	KT1-002
19	403x495	6/6	KT1-003
20	495x200	6/6	KT1-066
21	500x40	4/6	KT1-572
22	70x54	4/6	KT1-571
23	590x95,5	4/6	KT1-589
24	590x95,5	4/6	KT1-590
25	622x95,5	4/6	KT1-591
26	622x95,5	4/6	KT1-592
27	143x95,5	4/6	KT1-583
28	143x95,5	4/6	KT1-584
29	687x95,5	4/6	KT1-587A
30	443x140	2/6	KT1-2520
31	458x499	2/6	KT1-950
32	2110x542	1/6	KT1-920
33	2110x553	1/6	KT1-920A
34	531	3/6	DR-531
35	1620x495	5/6	KT1-033
36	1620x495	5/6	KT1-034
37	500x140	2/6	KT1-2517
38	500x140	2/6	KT1-2518

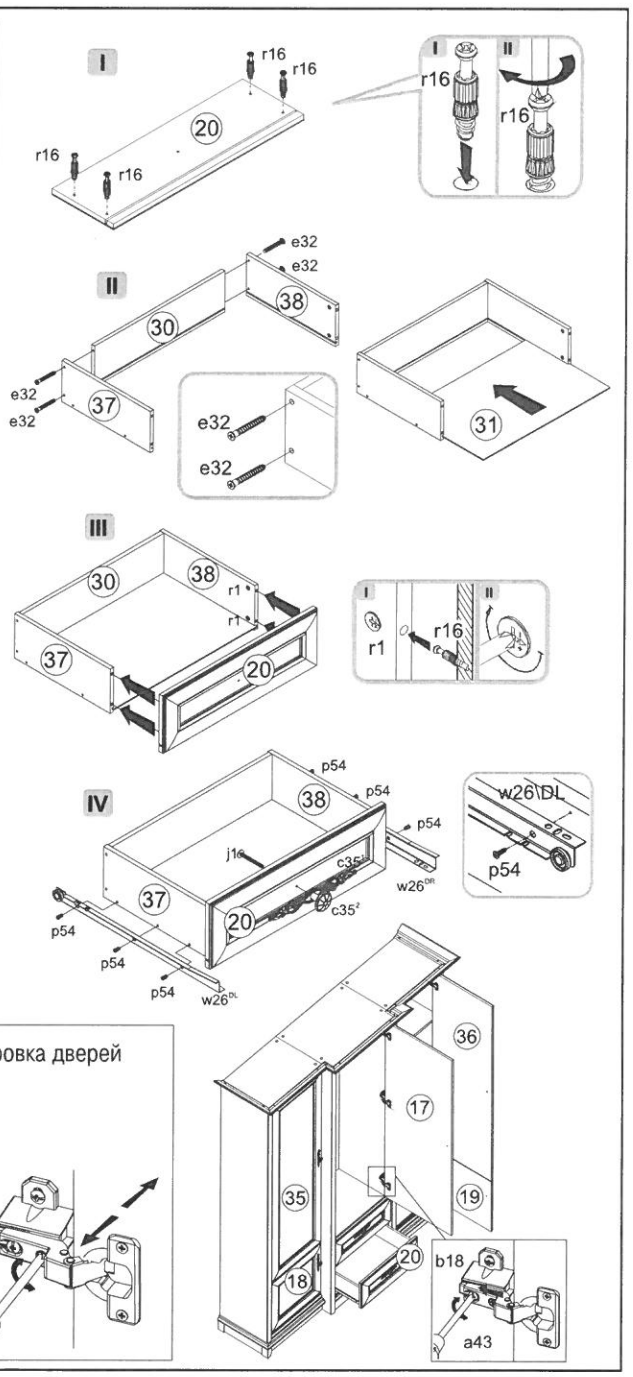

Регулювання дверей | Регулировка дверей

MONTÁŽNY NÁVOD

SYSTÉM SONATA

Skriňa – 3d/2s

Rozmery:

Šírka 178 cm

Výška 225 cm

Hĺbka 53/65,5 cm

UPOZORNENIE!

Vážený zákazník,

V prípade, že při kompletizácii zistíte závadu alebo chýba nejaká súčiastka, v rámci reklamácie predložte predajcovi štítok z obalu a montážny návod s kódom danej časti. Reklamácia sa bez štítku z obalu neakceptuje.

Výrobca:

TOO GERBOR HOLDING
Luckaja 211a
Volodymyr-Volynskyj, Ukrajina
tel.:2-33-33;2-29-03

GERBOR ХОЛДИНГ

Montážny návod

Upozornenie! Počas montáže klaďte jednotlivé diely na mäkkú a čistú podložku (napr.uterák alebo pokrývku). Nepoužívajte ako podklad pohovku, plsť a pod. Nedodržovanie pokynov výrobcu môže viesť ku vzniku rýh na povrchu nábytku.

1. Do otvorov s priemerom 8 mm, ktoré sa nachádzajú na hrane jednotlivých častí vklepte spojovacie kolíky **f1. Pozor!** Pokiaľ zistíte, že spojovací kolík vystupuje z otvoru viac ako 10 mm, je nutné ho zatĺcť, vymeniť alebo skrátiť, pretože by pri spojovaní mohol poškodiť bočnú stenu. **V takom prípade nie je možné uplatniť reklamáciu .**
2. Do príslušných otvorov zaskrutkujte diely **r16**.
3. Do bokov **1,2** a dosiek **3,4** zatlčte podpery políc **d1** a priskrutkujte podložky pántov **b18** pomocou skrutiek **e7.**
4. K doskám **3,4** priskrutkujte koľajničky **w26** pomocou skrutiek **e10** s podložkou **w36.** Do spodných hrán týchto dosiek zatlčte plastové nožičky **k1**.
5. K doskám 5, 6 priskrutkujte nožičky 24 spolu so soklami pomocou skrutiek e8 (zaskrutkujte ich tak, aby nevystupovali nad doskou).
6. Zostavte skriňu podľa nákresu a priskrutkujte pomocou dielov **r1**, použite kľúč **z1**. Vrchné dosky **7, 8 , 9** medzi sebou spojte dielom **r10** (pri uťahovaní dielov **r10** a **r1** je potrebné uťahovať rovnomerne obe strany).
7. Pripevnite lišty **22, 23** spojovacími kolíkmi **f1**, použite lepidlo **y1**.
8. Položte korpus čelnou stranou dolu na rovný povrch a vyrovnajte bočné steny tak, aby boli uhlopriečky zhodné.
9. Pribite drevotrieskovú dosku klincami **l1**, predtým ju spojte lištou **38.**
10. Zostavte zásuvky podľa nákresu.
11. Priskrutkujte ozdobné lišty skrutkami **p39**, predtým ich spojte pomocou rohov **n40** a skrutiek **p46**.
12. Položte dvierka na rovný povrch a starostlivo priskrutkujte pánty **a43**, použite skrutky **e5**.
13. Pripevnite a nastavte dvierka. Priskrutkujte úchytky **c35**, použite skrutky **j1**(zásuvka) a **j20**(dvierka).

***Popis k obrázku**: Nastavenie dvierok.

***Popis k obrázku**: **y1** lepidlo.

Tabuľka

Číslo dielu	Rozmery	Kód	Číslo obalu
1	2074x526	1/6	KT1-134-01
2	2074x526	1/6	KT1-135-01
3	2167x590	2/6	KT1-1144
4	2167x590	2/6	KT1-1112
5	556x543	3/6	KT1-229-01
6	556x543	3/6	KT1-230-01
7	543x533	3/6	KT1-231A
8	543x533	3/6	KT1-232A
9	572x597	3/6	KT1-227B
10	500x582	3/6	KT1-323A
11	518x495	4/6	KT1-324
12	536x549	4/6	KT1-319A
13	518x485	4/6	KT1-325
14	448x65	4/6	KT1-407
15	500x65	4/6	KT1-402
16	500x65	4/6	KT1-402
17	1620x495	5/6	KT1-036
18	403x495	6/6	KT1-002
19	403x495	6/6	KT1-003
20	495x200	6/6	KT1-066
21	500x40	4/6	KT1-572
22	70x54	4/6	KT1-571
23	590x95,5	4/6	KT1-589
24	590x95,5	4/6	KT1-590
25	622x95,5	4/6	KT1-591
26	622x95,5	4/6	KT1-592
27	143x95,5	4/6	KT1-583
28	143x95,5	4/6	KT1-584
29	687x95,5	4/6	KT1-587A
30	443x140	2/6	KT1-2520
31	458x499	2/6	KT1-950
32	2110x542	1/6	KT1-920
33	2110x553	1/6	KT1-920A
34	531	3/6	DR-531
35	1620x495	5/6	KT1-033
36	1620x495	5/6	KT1-034
37	500x140	2/6	KT1-2517
38	500x140	2/6	KT1-2518