REX

5062 4463, 8886 0947
LKZ 42416 / 75033

60

362167

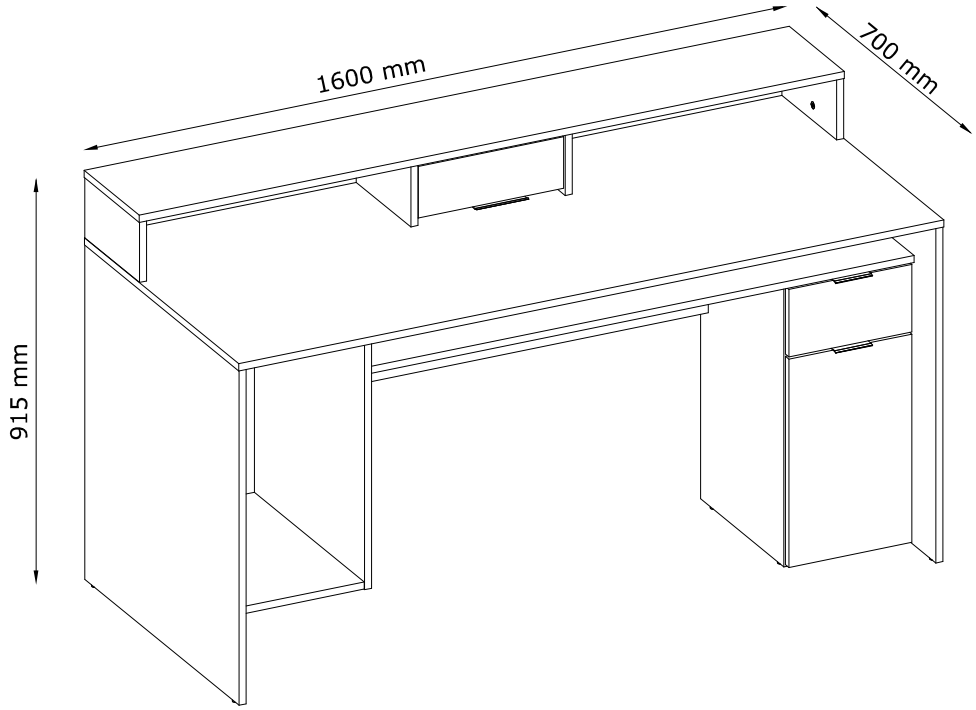

D **Montageanleitung**
Schreibtisch >Rex<

FR **Notice de montage**
Bureau >Rex<

NL **Handleiding voor de montage**
Bureau >Rex<

CZ **Montážni návod**
Lavicek >Rex<

HU **Szerelési útmutató**
Asztal >Rex<

TR **Montaj talinati**
Çalışma masası >Rex<

GB **Assembly instrutions**
Desk >Rex<

IT **Intruzioni di montaggio**
Scrivania >Rex<

PL **Instrukcja montażu**
Biurko >Rex<

SK **Návod na montáž**
Stôl >Rex<

RO **Instructiuni de montaj**
Birou >Rex<

RU **Инструкция по монтажу**
Рабочий стол >Rex<

SRB **Упутства за инсталацију**
Радни сто >Rex<

HR **Upute za instalaciju**
Radni stol >Rex<

SL **Návod na montaż**
Pisalna miza>Rex<

LT **Surinkimo instrukcijos**
Rašomasis stalas >Rex<

LV **Montāžas instrukcija**
Rakstāmgalds >Rex<

EE **Kokkupaneku juhised**
Laud >Rex<

PT Instruções de montagem
Mesa >Rex<



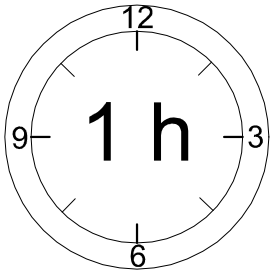

* 2 8 5 9 9 3 *

D-Ziehen Sie alle Schrauben sowie tragende Verbindungsteile nach ca. 5 Wochen nach, um einedauerhafte Standsicherheit zu gewährleisten.
GB-After approx. 5 weeks, tighten all screws and load-bearing connecting parts to ensure permanentstability.
FR-Resserrez toutes les vis ainsi que les pièces de fixation au bout d'environ 5 semaines pour garan-tir une sécurité de fixation durable.
IT- Ristringere tutte le viti e giunture dopo ca. 5 settimane, al fine di garantire una durevole solidità.
NL-Draai alle schroeven en ook dragende verbindingsstukken na ca. 5 weken nog eens vast, zodateen continue stabiliteit wordt gegarandeerd.
PL-Prosimy po ok. 5 tygodniach dokręcić wszystkie śruby i elementy łączeniowe. Zagwarantuje toPaństwu trwałość i stabilność połączeń.
CZ- Dotáhněte všechny šrouby a nosné spojovací díly přibližně po 5 týdnech, aby se zaručila trvalástabilita.
SK-Po cca 5 týždňoch dotiahnite skrutky, aby bola zaručená ich trvalá stabilita.
HU-Húzza utána - kb. 5 hét múlva - az összes csavart és a teherhordó összekötő-alkatrészeket abiztonság érdekben.
RO-Pentru a asigura o stabilitate de durată, strângeţi după cca. 5 săptămâni toate şuruburile, precumşi toate elementele portante de legătură.
TR-Tüm vida ve taşıyıcı bağlantı parçalarını kalıcı bir duruş güvenliğini sağlamak için yaklaşık 5 haftasonra tekrar sıkınız.
RU - Подкрутите все болты, а также несущие соединительные детали прибл. через 5 недельдля обеспечения устойчивости в течение длительного времени.
SRB - Молим вас после акрокса. 5 недеља затегните све шрафове и причвршћиваче. То ће вам гарантовати трајност и стабилност веза.
HR - Molim vas, nakon cca. 5 tjedana zategnite sve vijke i pričvršćivače. To će vam jamčiti trajnost i stabilnost priključaka.
SL - Pýtame sa po cca. 5 týždňov utiahnite všetky skrutky a upevňovacie prvky. To zaručuje trvanlivosť a stabilitu spojov.
LT - Mes prašome po maždaug. 5 savaites priveržkite visus varžtus ir tvirtinimo detales. Taip užtikrinamas jungčių patvarumas ir stabilumas.
LV - Mēs lūdzam pēc apm. 5 nedēļas, pievelciet visas skrūves un stiprinājumus. Tas garantē savienojumu izturību un stabilitāti.
EE - Küsime pärast ca. 5 nädalat, pingutage kõiki kruvisid ja kinnitusi. See tagab ühenduste vastupidavuse ja stabiilsuse.
ES-Apriete todos los tornillos y elementos de conexión después de aproximadamente 5 semanas. Esto le garantizará la durabilidad y estabilidad de sus conexiones.
PT-Por favor, aperte todos os parafusos e elementos de ligação após aproximadamente 5 semanas. Isto garantirá a durabilidade e a estabilidade das suas ligações.

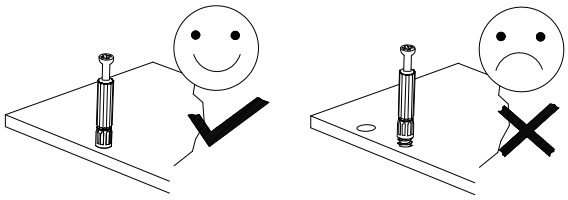

D Bitte nur mit einem Staubtuch oder leicht feuchtem Lappen reinigen. Keine scheuernden Putzmit-tel verwenden.
GB Please only clean with a duster or a damp cloth. Do no use any abrasive cleaners.
FR Veuillez nettoyer uniquement avec un chiffon à poussière ou un chiffon légèrement humide. Nepas utiliser de détergent abrasif.
IT Si raccomanda di pulire solo con un panno per la polvere o uno strofinaccio umido. Non utilizzaredetergenti abrasivi.
NL Reinig alleen met een stofdoek of een lichtjes vochtige doek. Gebruik geen schurende poetsmid-delen.
PL Czyszczenie należy wykonać wyłącznie za pomocą ściereczki lub lekko nawilżonego ręcznika.Nie stosować środków czyszczących do szorowania.
CZ Čistěte prosím jen prachovkou nebo lehce navlhčeným hadrem. Nepoužívejte drhnoucí čisticíprostředky.
SK Na čistenie používajte len prachovku alebo zľahka navlhčenú utierku. Nepoužívajte žiadnedrhnúce čistiace prostriedky.
HU Kérjük, csak portörlő kendővel vagy enyhén nedves ronggyal tisztítsa. Ne használjon dörzshatásútisztítószert.
RO Vă rugăm să utilizaţi la curăţare exclusiv o cârpă de şters praful sau o cârpă uşor umezită. Nuutilizaţi substanţe de curăţat abrazive.
TR Lütfen sadece bir toz beziyle veya hafif nemli yumuşak bir bezle siliniz. Aşındırıcı temizlik malze-meleri kullanmayınız.
RU Для чистки используйте, пожалуйста, тряпку для пыли или слегка влажную ветошь. Неиспользовать абразивные чистящие средства.
SBR Чишћење треба обавити само крпом или благо влажним пешкиром. Немојте користити средство за чишћење рибања.
HR Čišćenje treba obaviti samo krpom ili blago navlaženim ručnikom. Ne koristite sredstva za čišćenje ribanja.
SL Čistenie by sa malo vykonávať len handričkou alebo ľahko navlhčeným uterákom. Nepoužívajte čistiace prostriedky na drhnutie.
LT Valyti galima tik šluoste arba lengvai sudrėkintu rankšluosčiu. Nenaudokite šveičiamųjų valiklių.
LV Tīrīšana jāveic tikai ar drānu vai viegli samitrinātu dvieli. Neizmantojiet tīrīšanas līdzekļus.
EE Puhastada tohib ainult lapiga või kergelt niisutatud rätikuga. Ärge kasutage puhastusvahendeid.
ES La limpieza debe realizarse únicamente con un paño o una toalla ligeramente humedecida. No utilice productos de limpieza abrasivos.
PT A limpeza deve ser feita apenas com um pano ou toalha ligeiramente húmida.

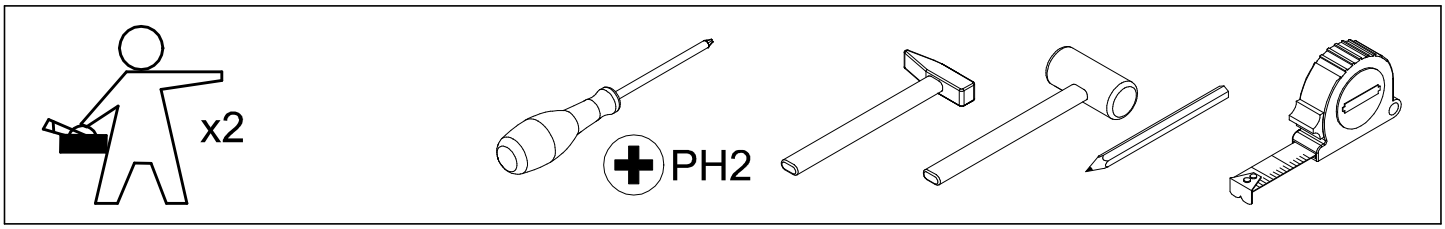
x2
PH2

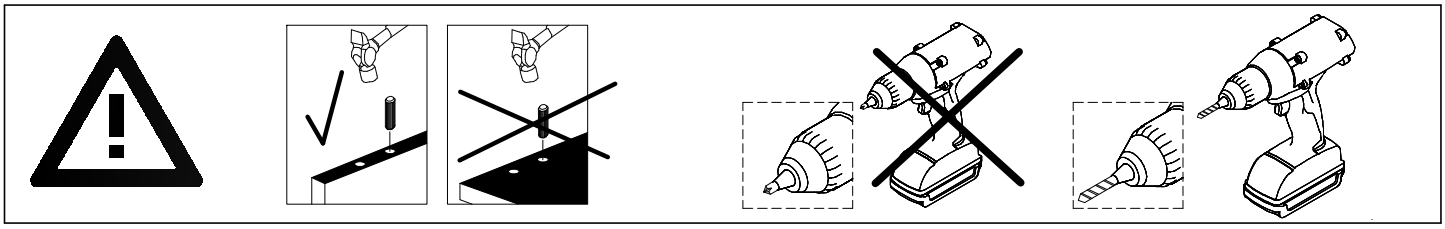

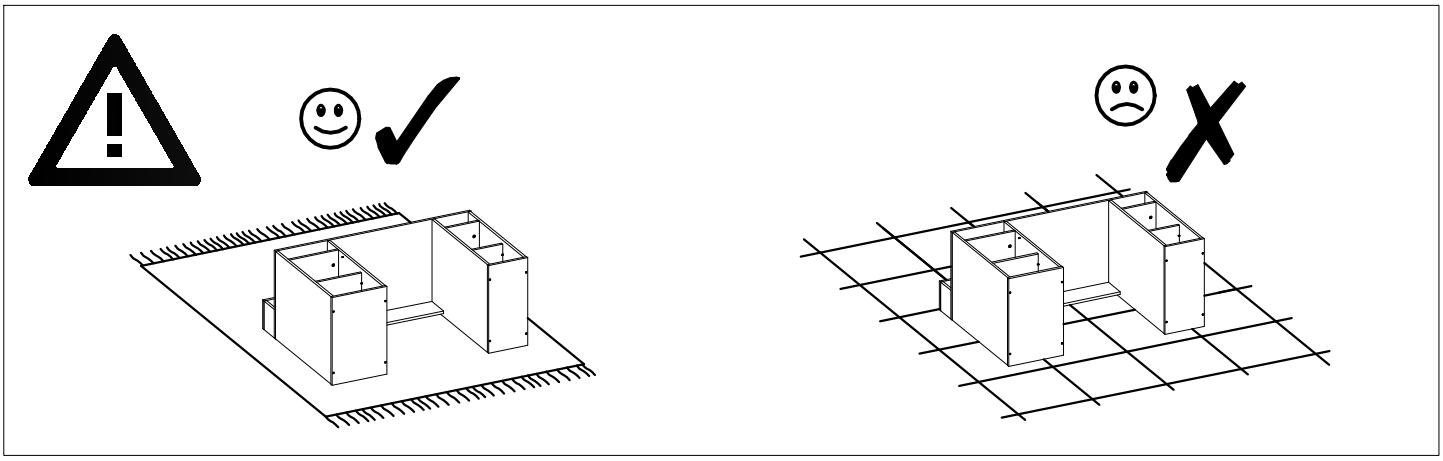

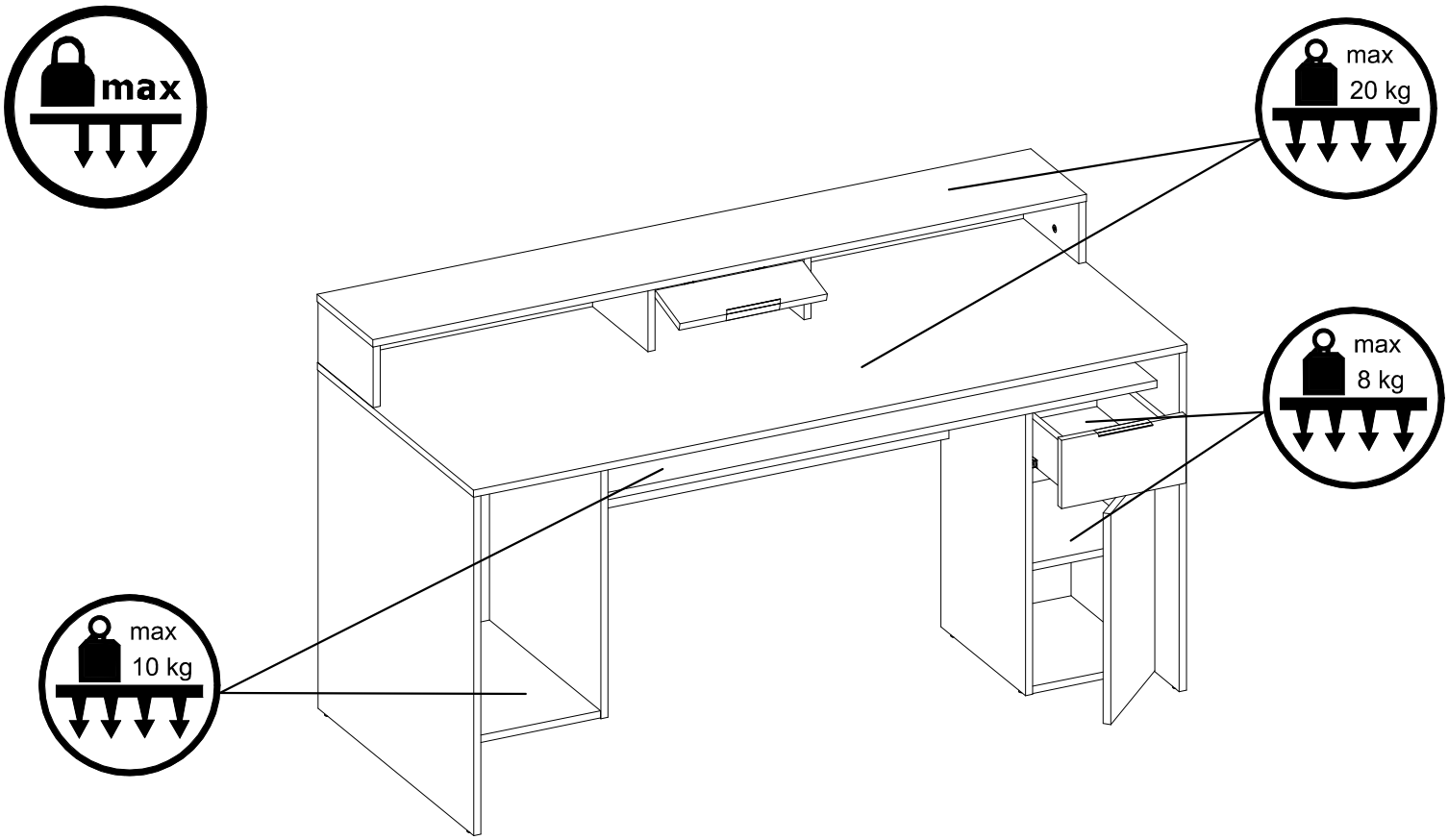
max
max
20 kg
max
8 kg
max
10 kg

Service · Assistenza · Dienstverlening · Serwis
Servis · Szerviz · Сервисная спужъа · Сервис · Serwis · Servis

Name · Nom · Nome · Naam · Nazwa · Jméno · Názov · Név · Denumire · Isim · Название	Rex
Typ · Type · Tip · Típus · Tipo · Тип	60

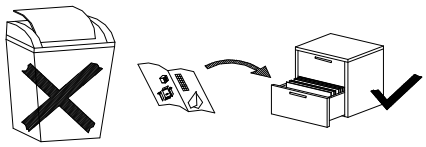

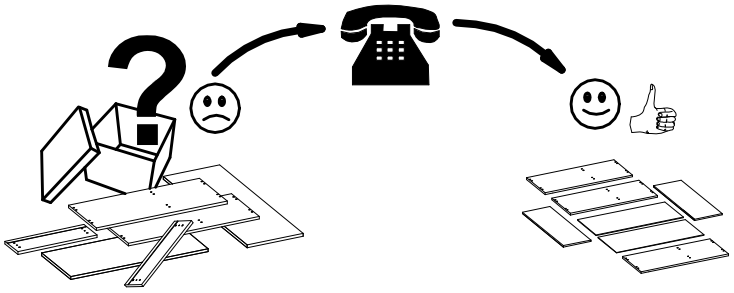

A Ø8x30 mm 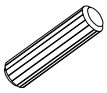 x44 3989	**B** Ø8x50 mm 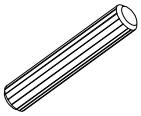 x2 3991	**C** Ø6,5x36,5 mm 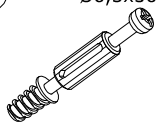 x36 4066	**D** Ø15x12 mm  x36 3996	**E** Ø20 mm 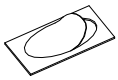 x18 136239
F 15x14x11 mm  x6 4044	**G** Ø5x16 mm  x5 4017	**H** Ø3,5x16 mm  x34 3918	**I** Ø6,0x13 mm  x4 3877	**J**  x7 70313
K Ø12x42 mm 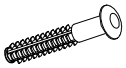 x4 IN01157	**L** Ø35 mm , KR15  x4 68850	**M** L-120/96mm  x3 209928	**N** L-350mm 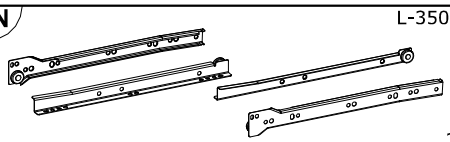 x1 3804	
P 30x30x18 mm 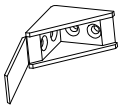 x4 79844				

L1 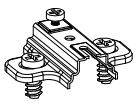
68850(1)

L2 
68850(2)

L 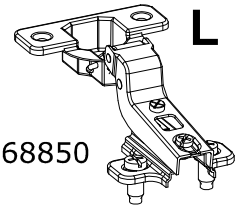
68850

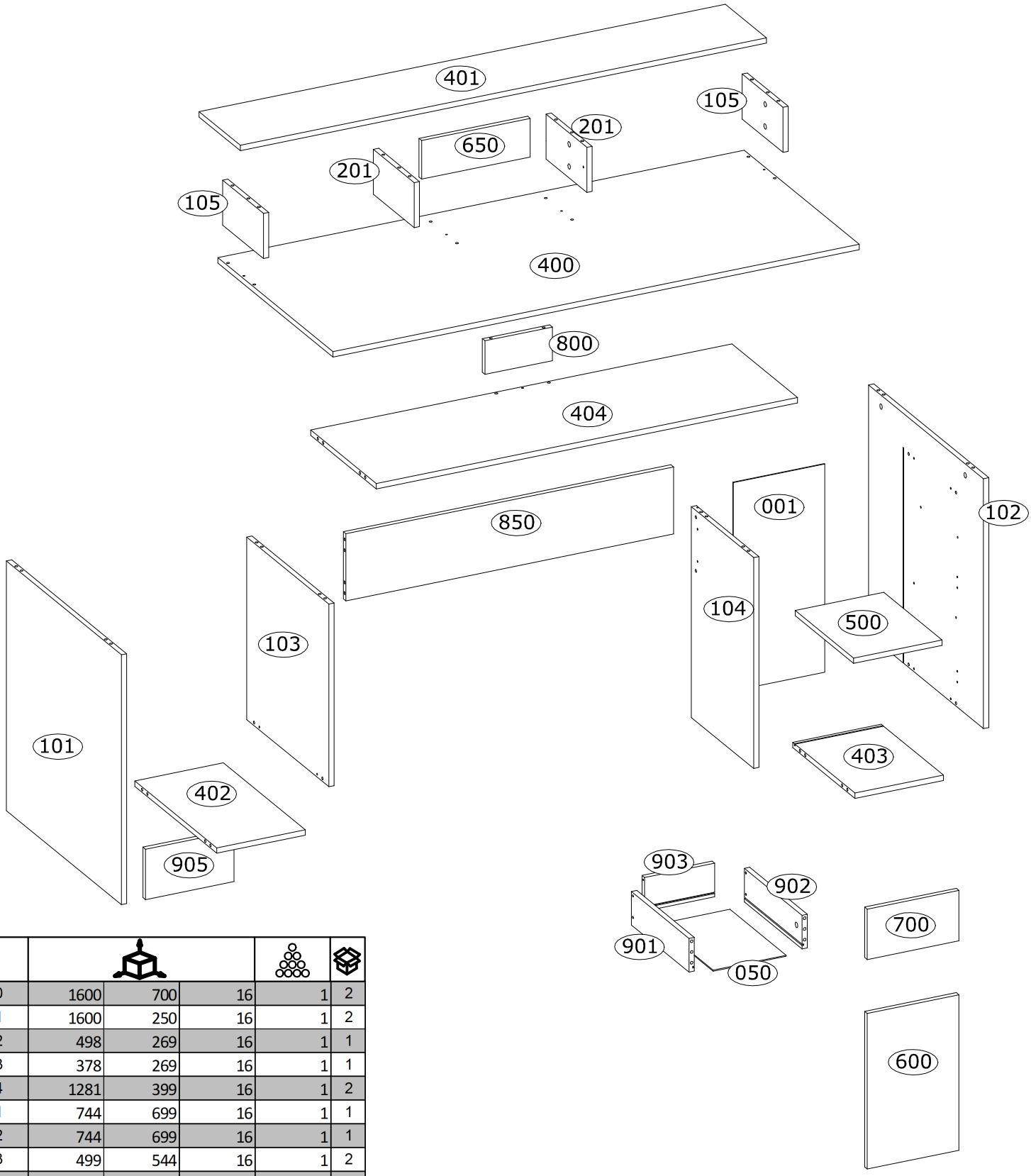

#					
400	1600	700	16	1	2
401	1600	250	16	1	2
402	498	269	16	1	1
403	378	269	16	1	1
404	1281	399	16	1	2
101	744	699	16	1	1
102	744	699	16	1	1
103	499	544	16	1	2
104	628	379	16	1	1
105	248	134	16	2	1
201	248	134	16	2	1
600	463	279	16	1	1
650	330	115	16	1	1
700	279	150	16	1	1
901	350	100	16	1	1
902	350	100	16	1	1
050	222	342	3	1	1
903	213	100	16	1	1
800	205	100	16	1	1
500	355	269	16	1	1
850	996	200	16	1	2
001	620	278	3	1	1
905	280	200	16	1	1

1


A
Ø8x30 mm
x4
3989
C
Ø6,5x36,5 mm
x2
4066

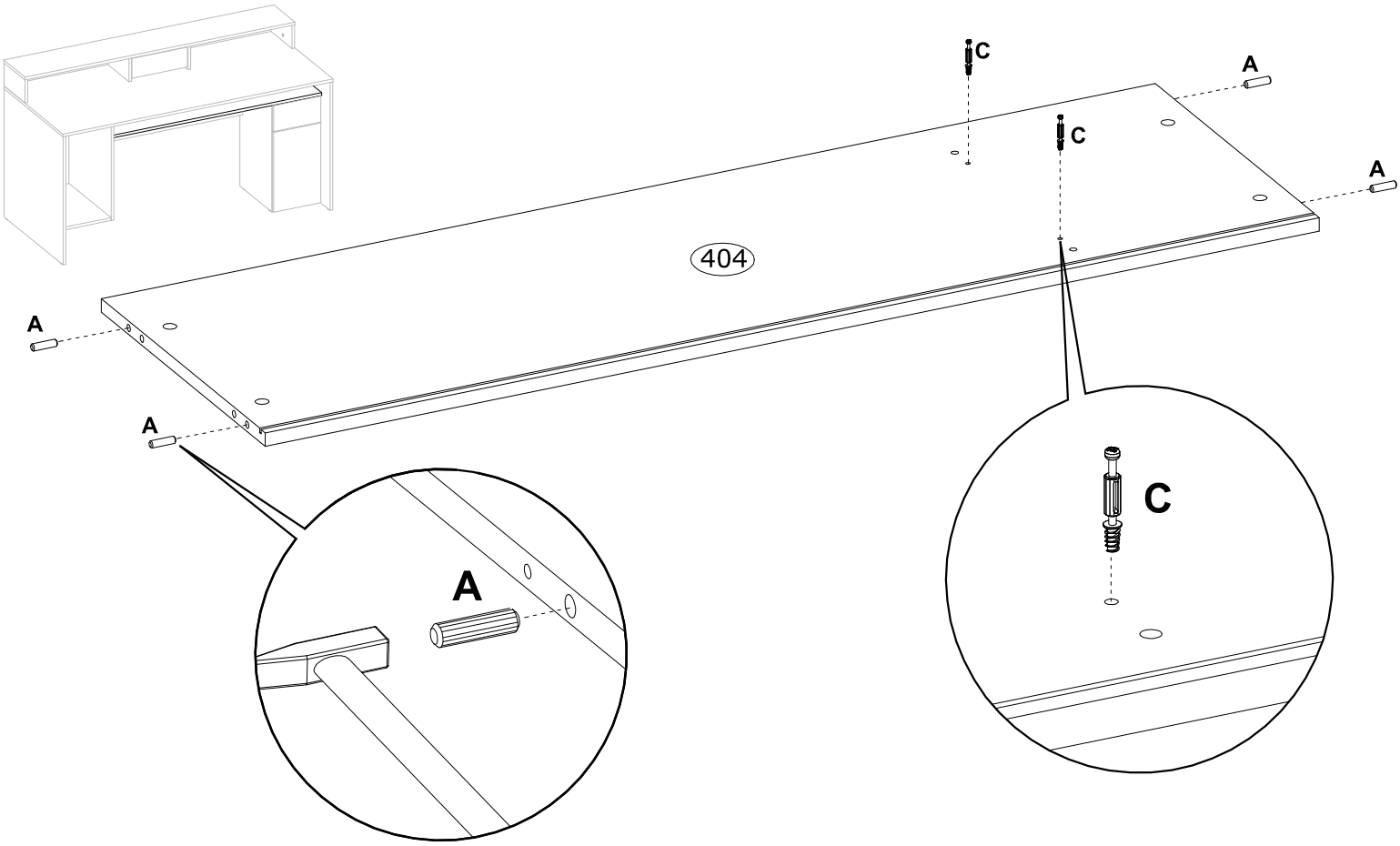
C
C
A
A
404
A
A
A
C

2


A
Ø8x30 mm
x4
3989

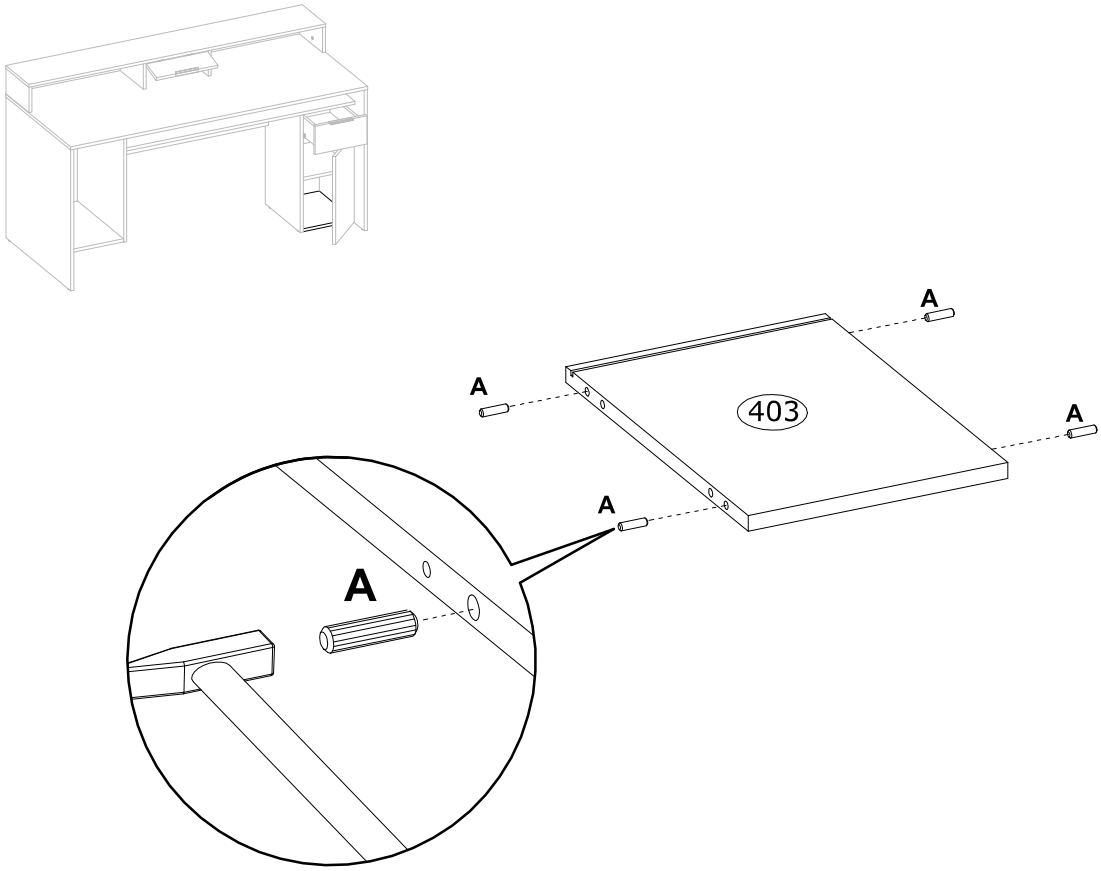
A
A
403
A
A
A

3



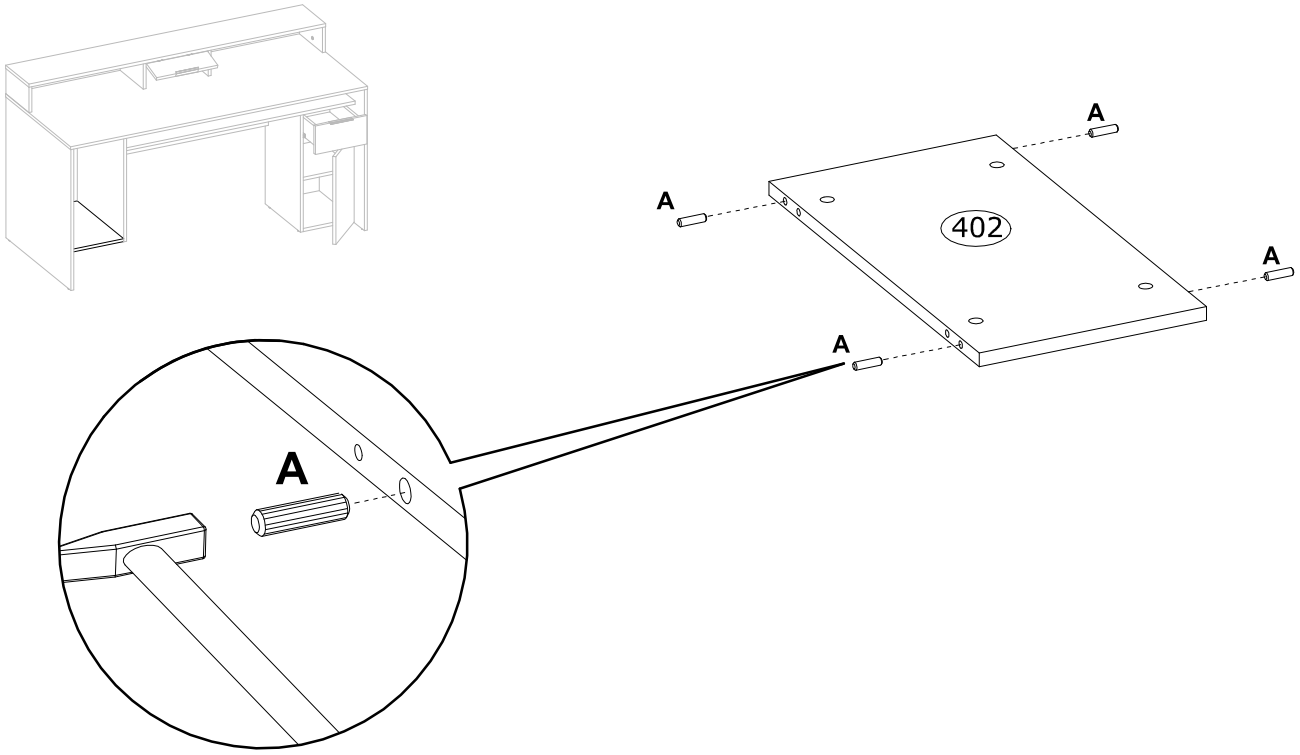

4



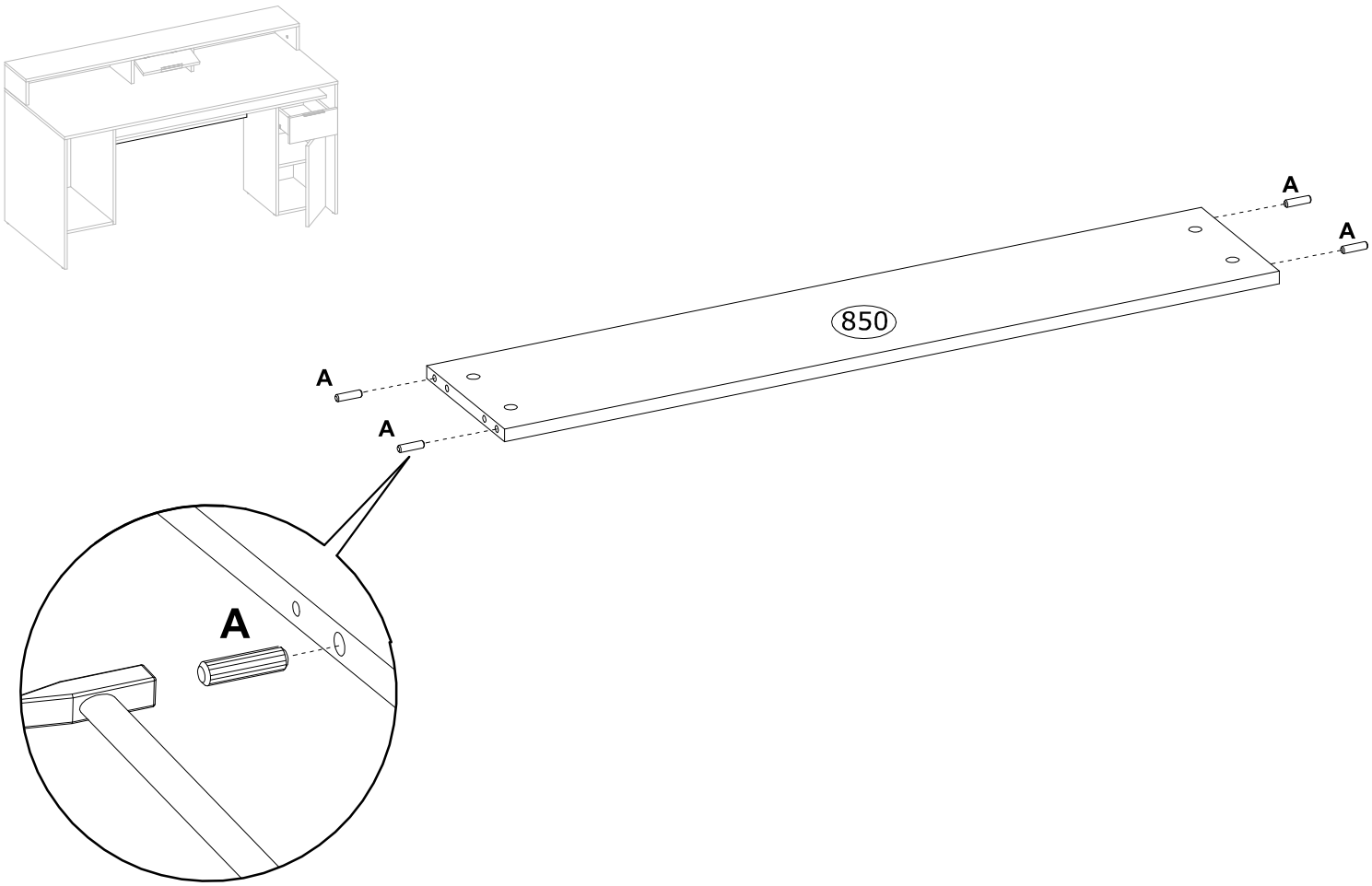

5

A	C	J	G	
Ø8x30 mm x2 3989	Ø6,5x36,5 mm x4 4066	x2 70313	Ø5x16 mm x2 4017	

I	N
Ø6,0x13 mm x2 3877	L-350mm x1 3804

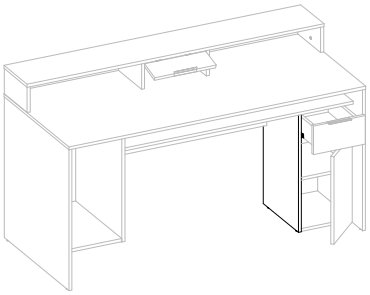

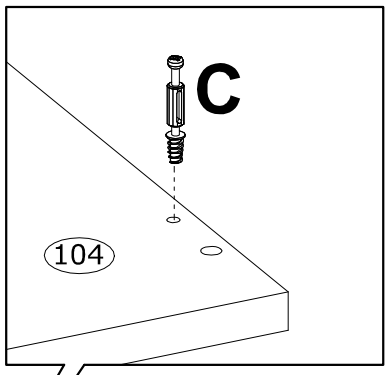

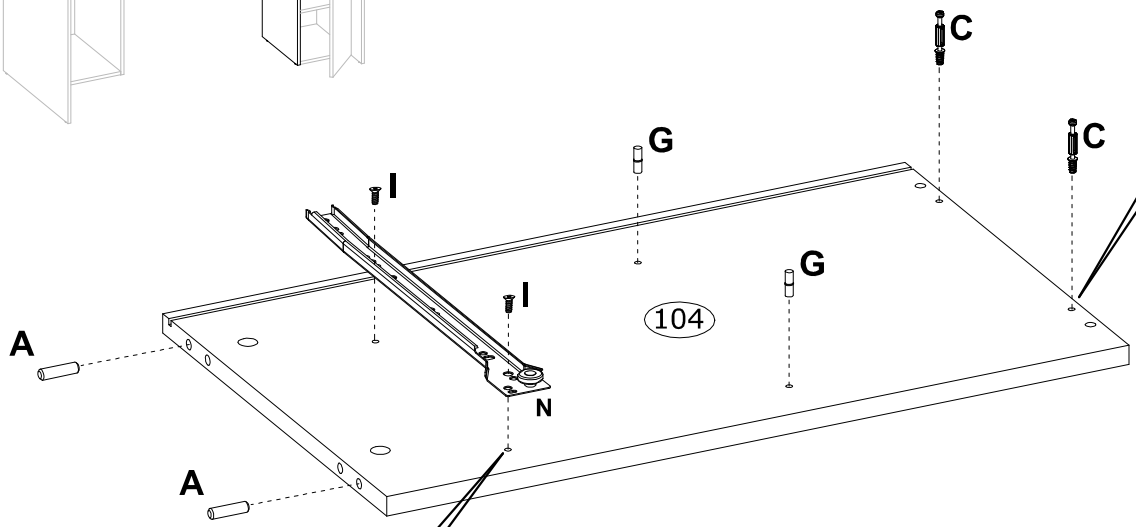

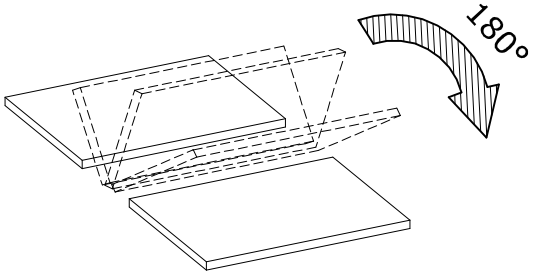

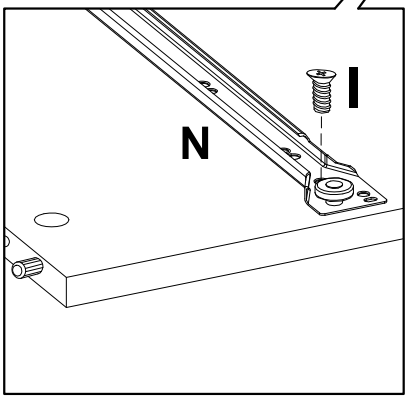

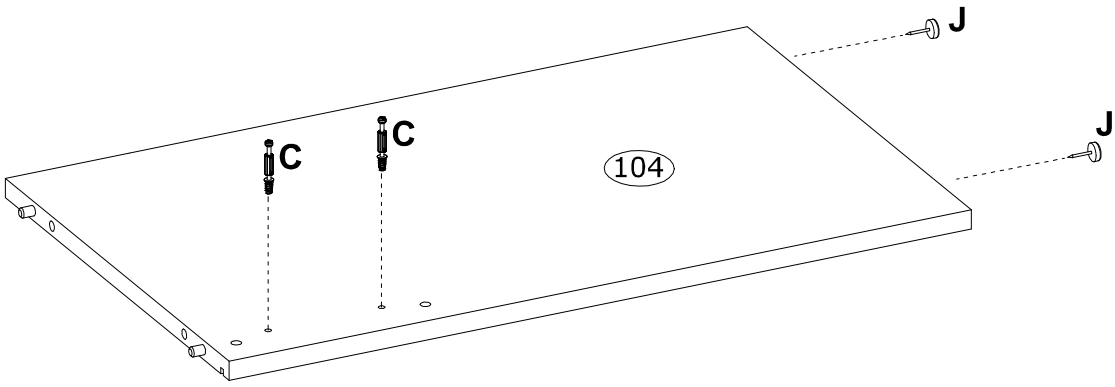

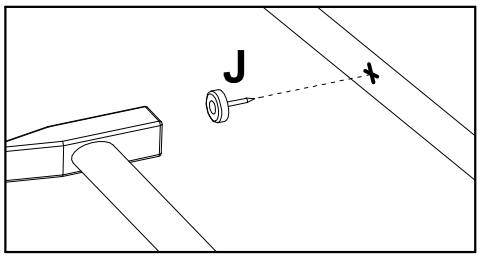

6

A	C
Ø8x30 mm	Ø6,5x36,5 mm
x2	x6
3989	4066

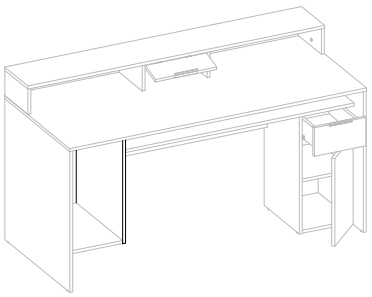

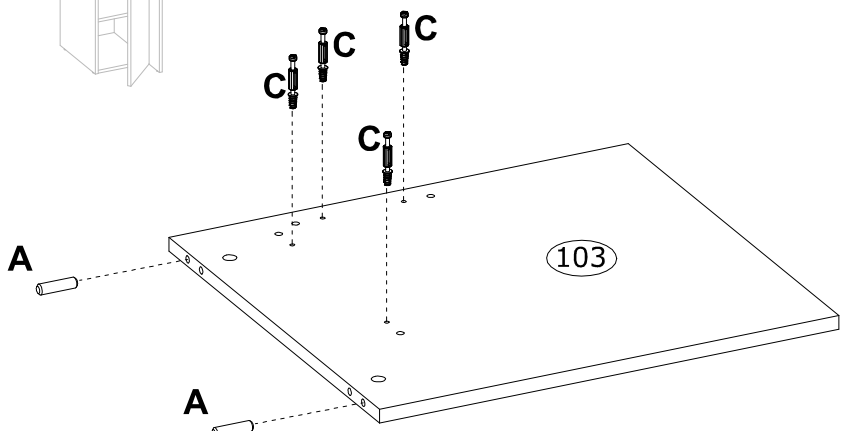

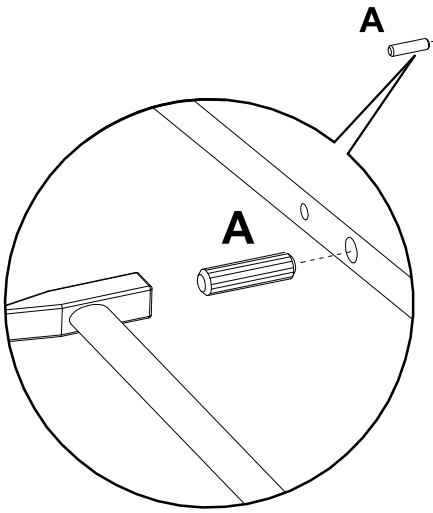

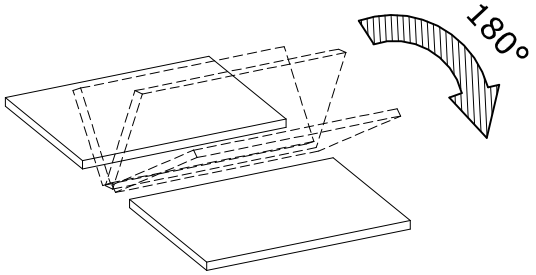

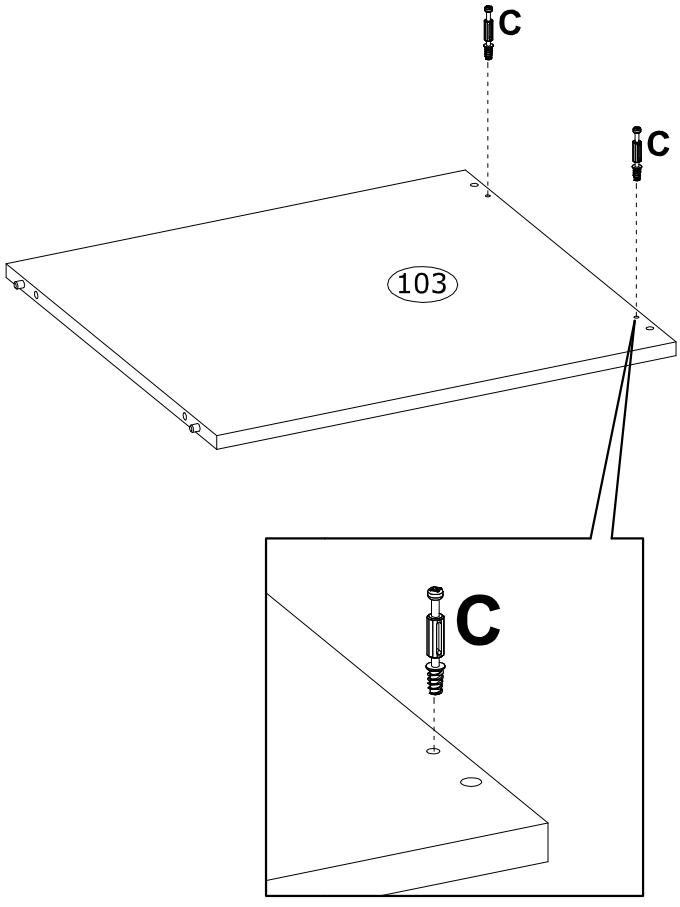

7

D Ø15x12 mm

x2

3996

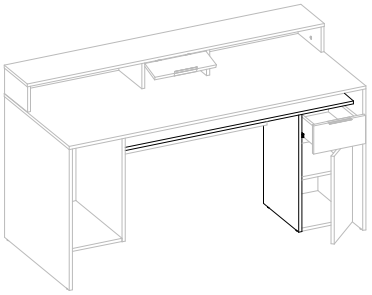

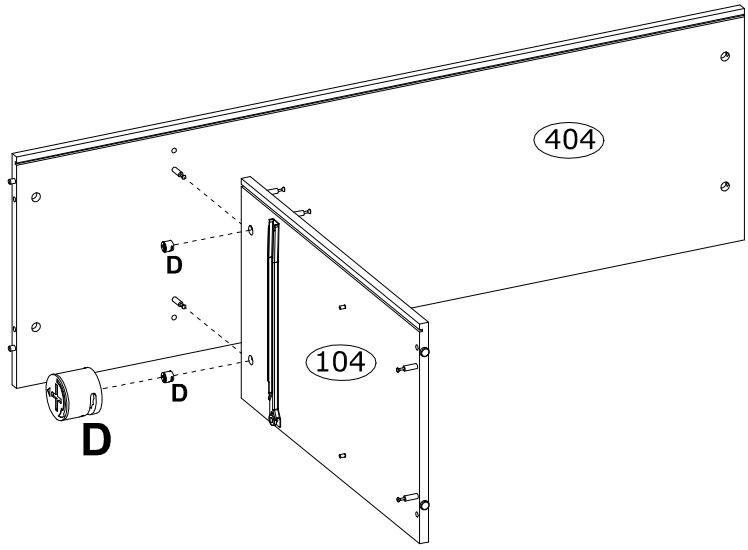

8

D Ø15x12 mm

x6

3996

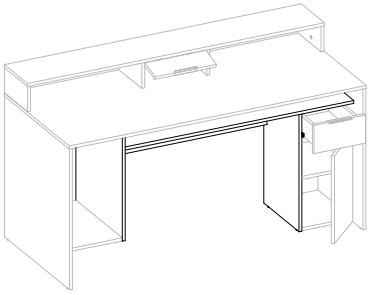

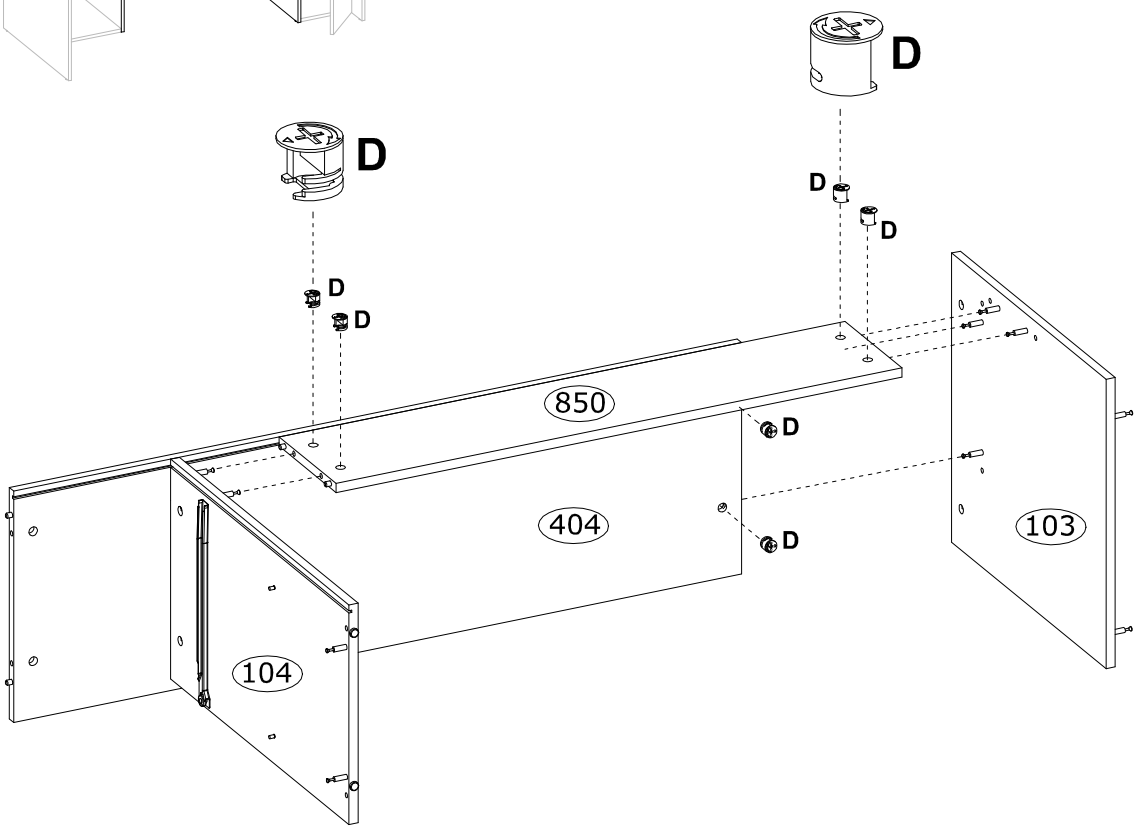

9

D	Ø15x12 mm
	x4
	3996

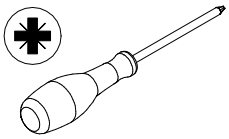

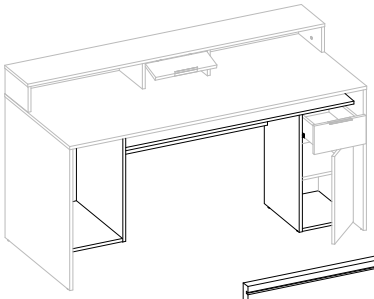

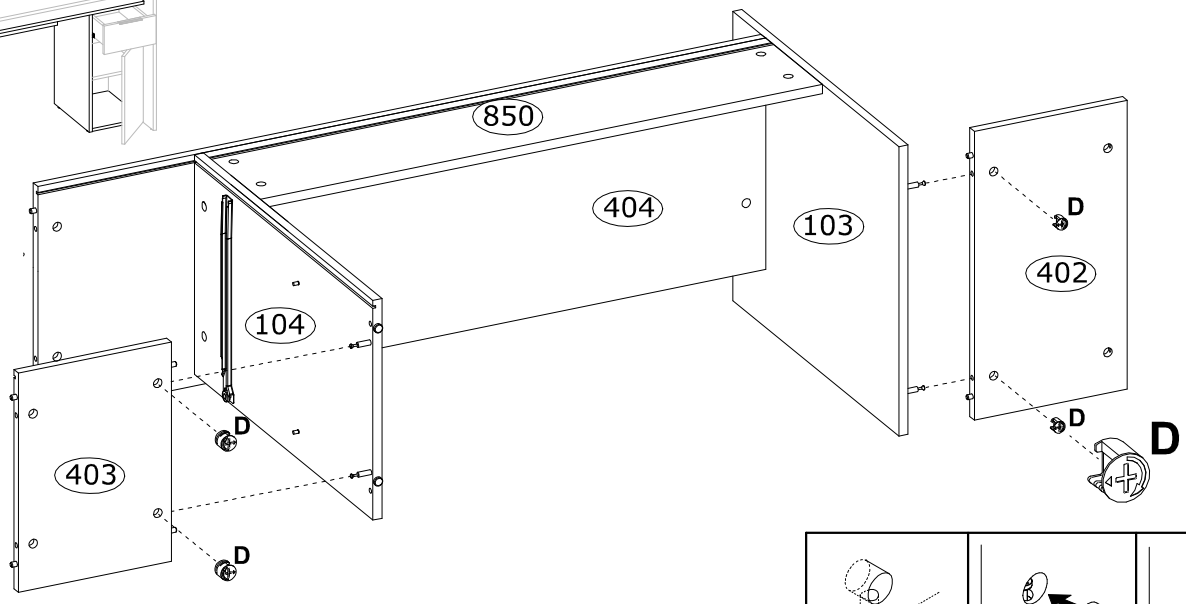

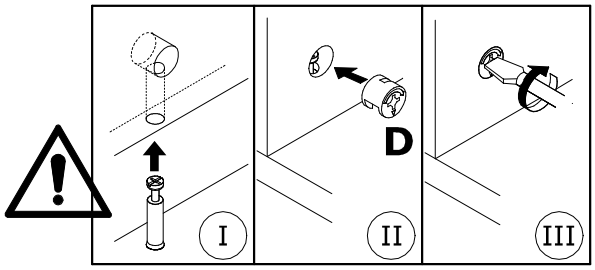

10

A	Ø8x30 mm	C	Ø6,5x36,5 mm	J		B	Ø8x50 mm
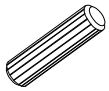	x1	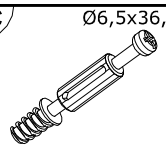	x2		x2	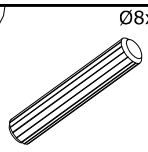	x1
	3989		4066		70313		3991

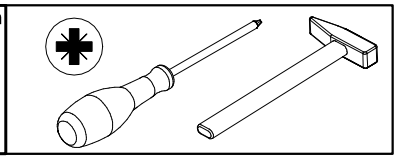

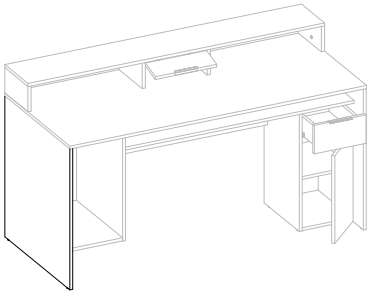

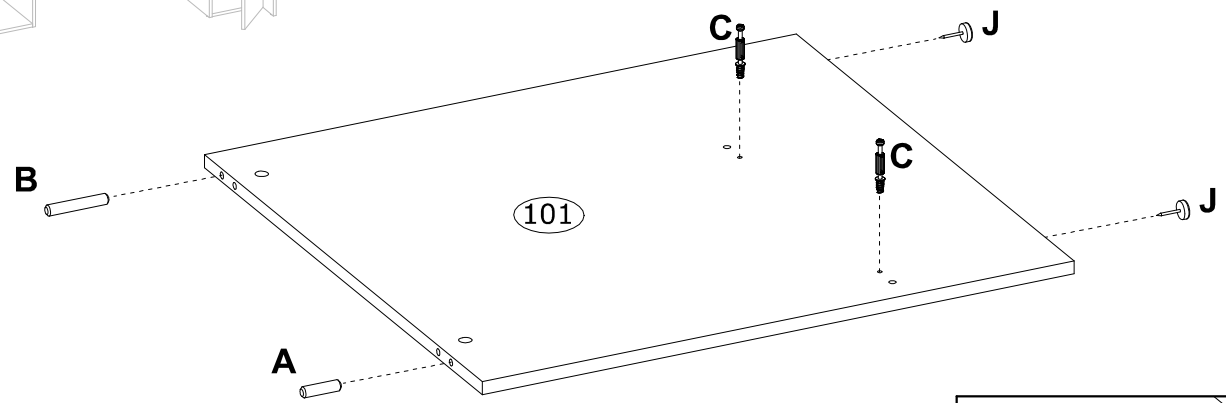

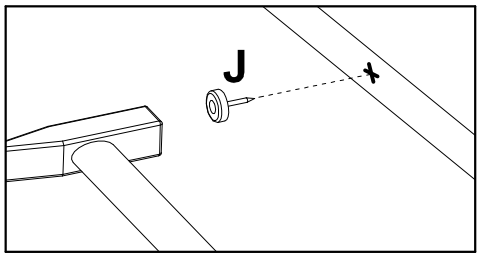

11

D Ø15x12 mm

x2
3996

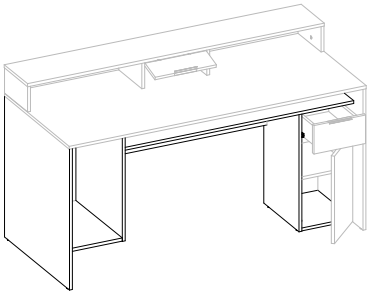

12

H Ø3,5x16 mm

x16
3918

J

x1
70313

P 30x30x18 mm

x4
79844

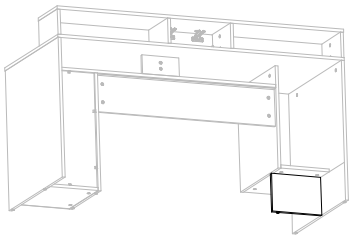

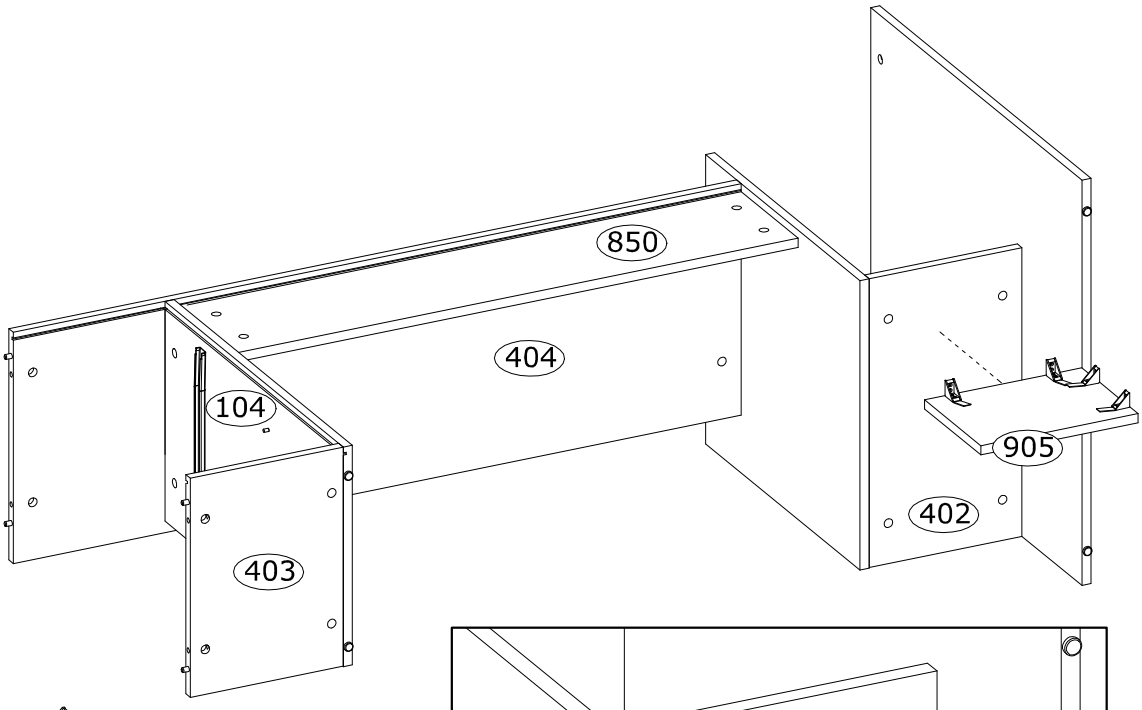

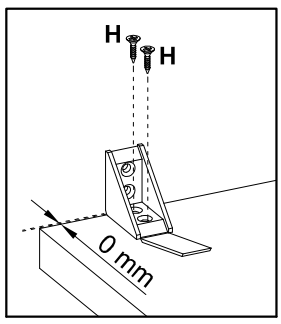

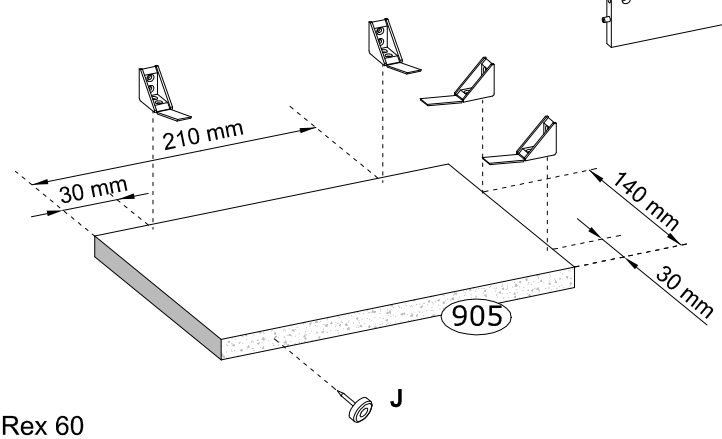

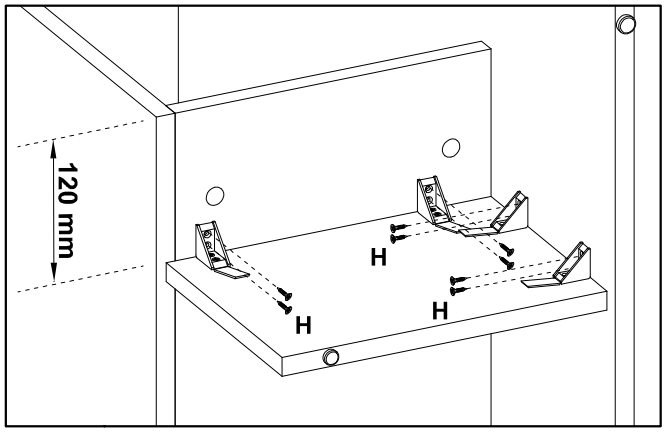

13

C Ø6,5x36,5 mm x4 4066	J x2 70313	G Ø5x16 mm x2 4017	L Ø35 mm , KR15 x2 68850	
A Ø8x30 mm x1 3989	N L-350mm x1 3804	B Ø8x50 mm x1 3991	I Ø6,0x13 mm x2 3877	

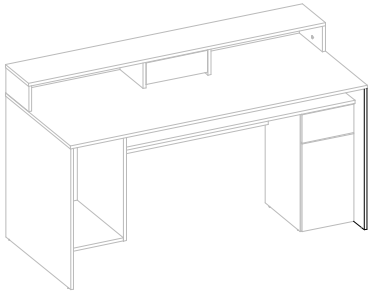

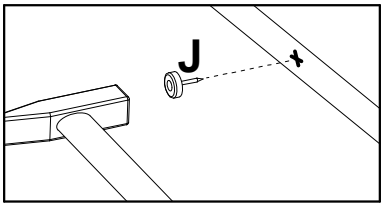

I

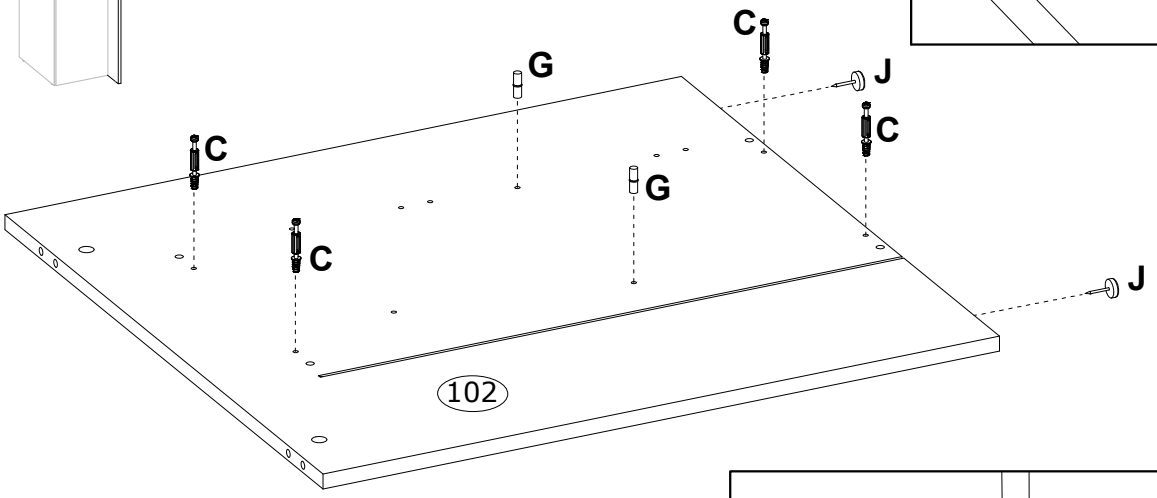

II

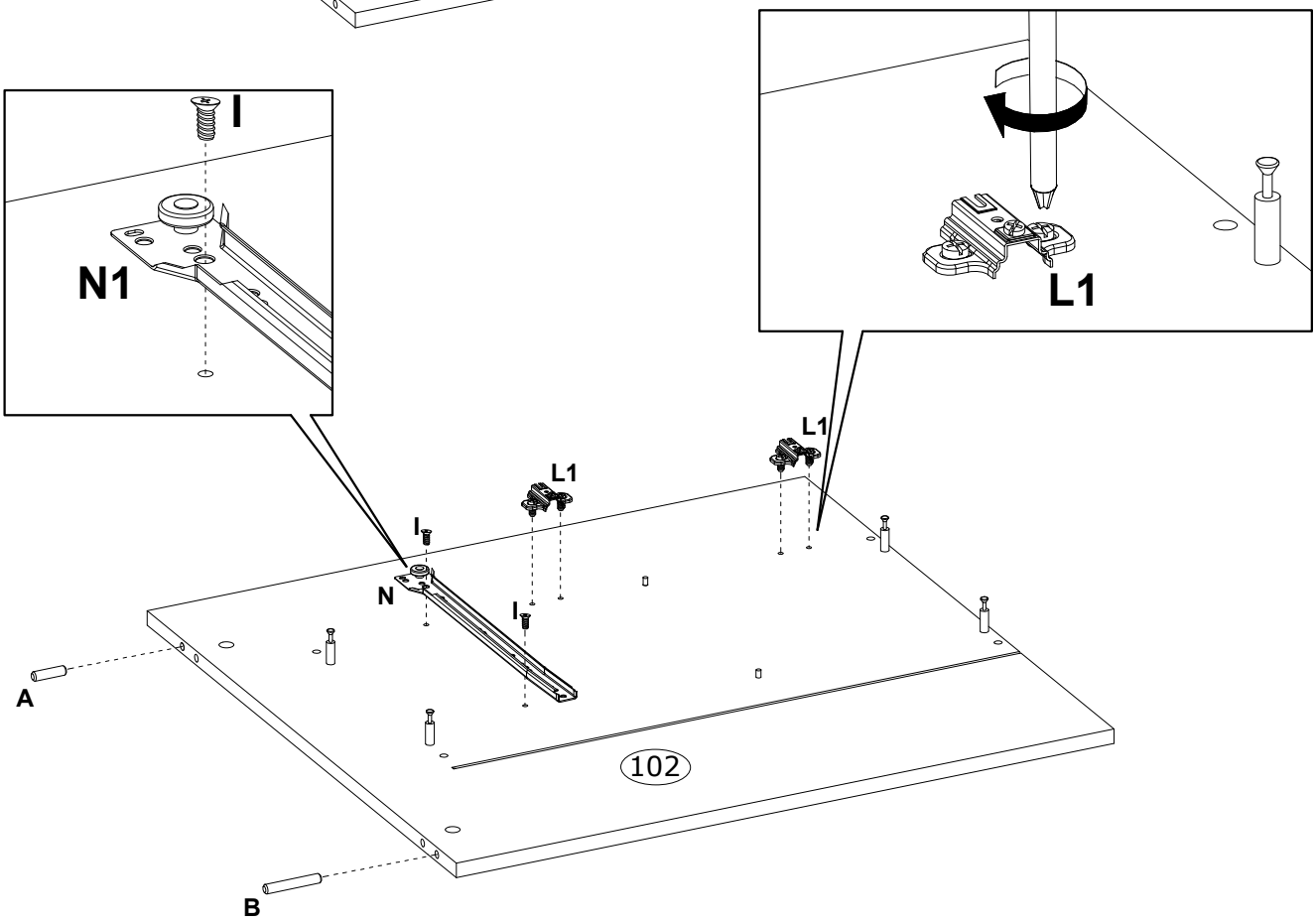

L1	L2	L
68850(1)	68850(2)	68850

14

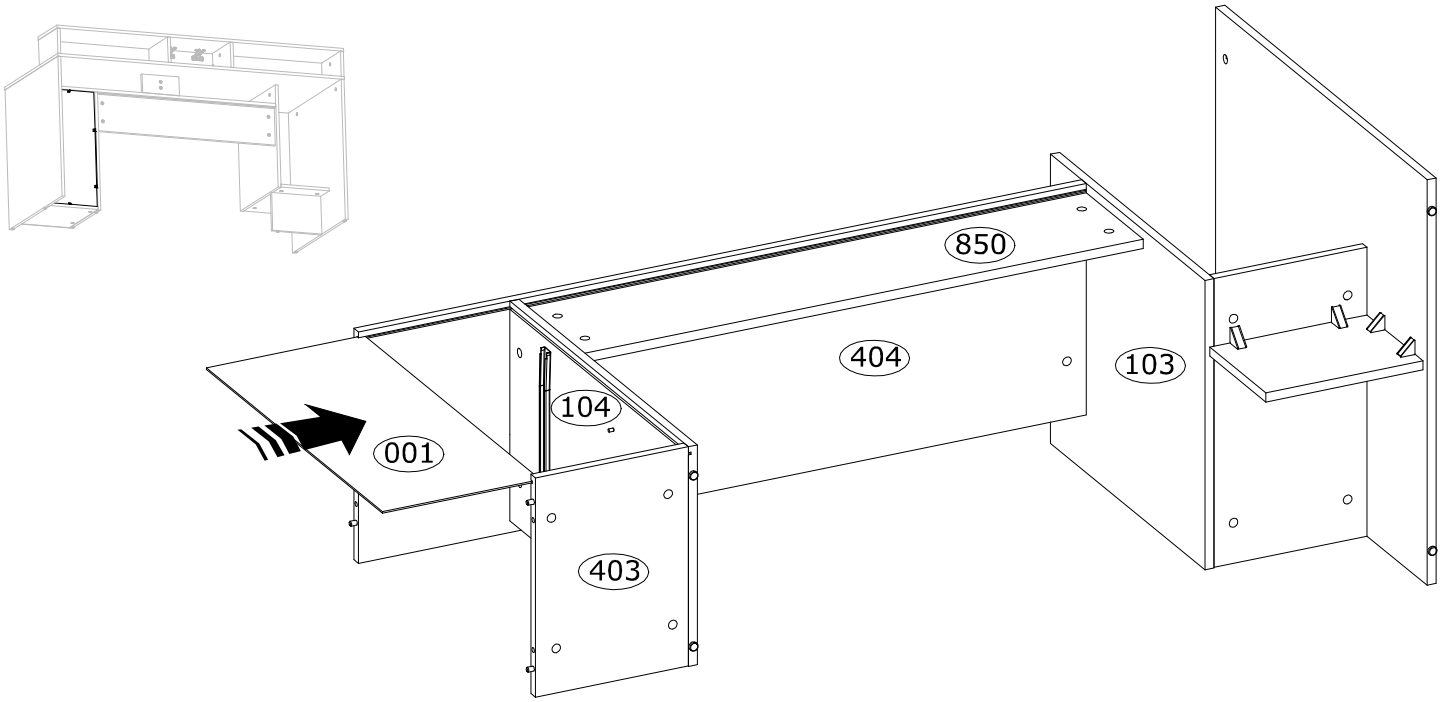

15

D Ø15x12 mm

x4
3996

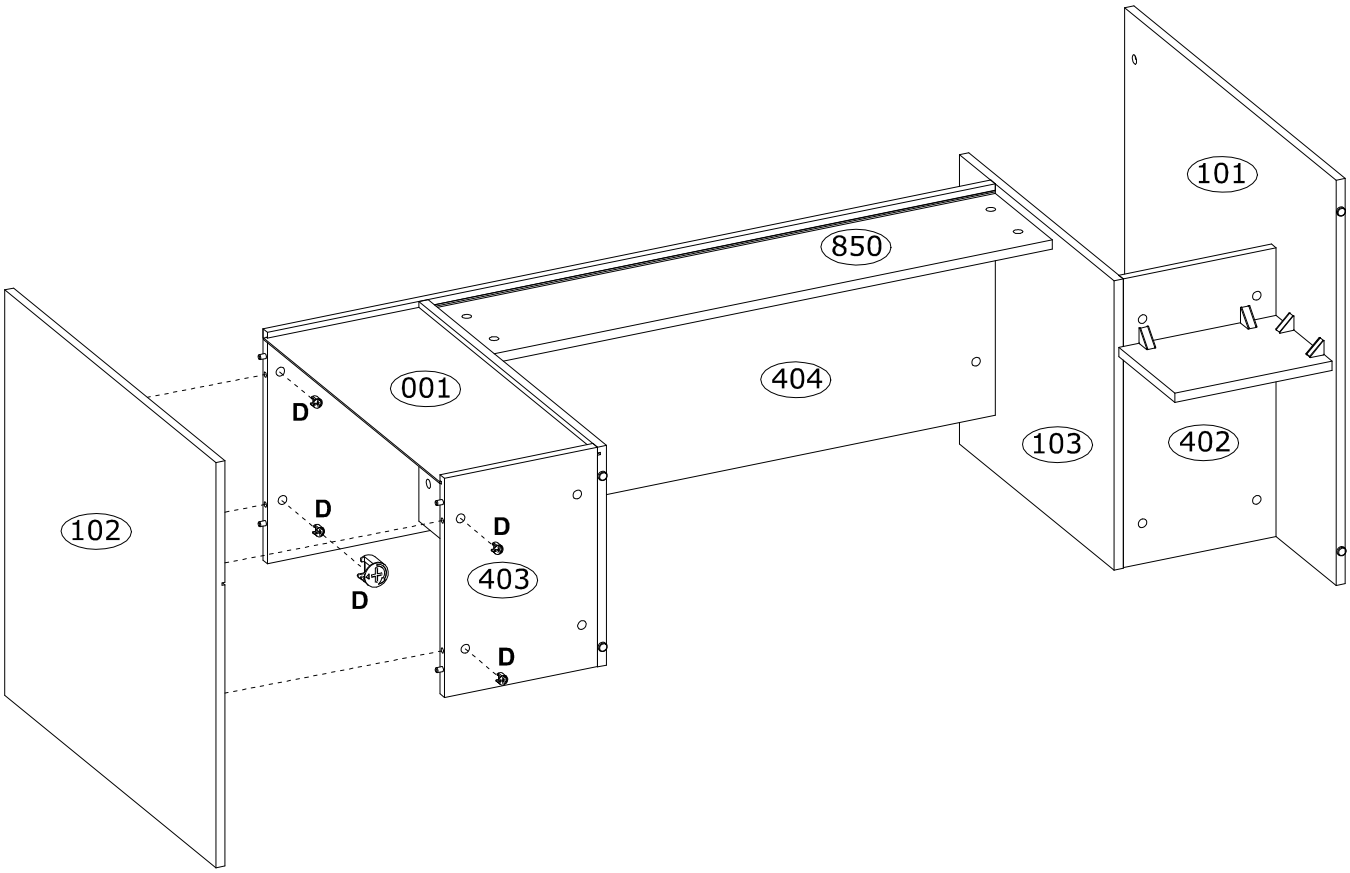

16

F 15x14x11 mm x6 4044

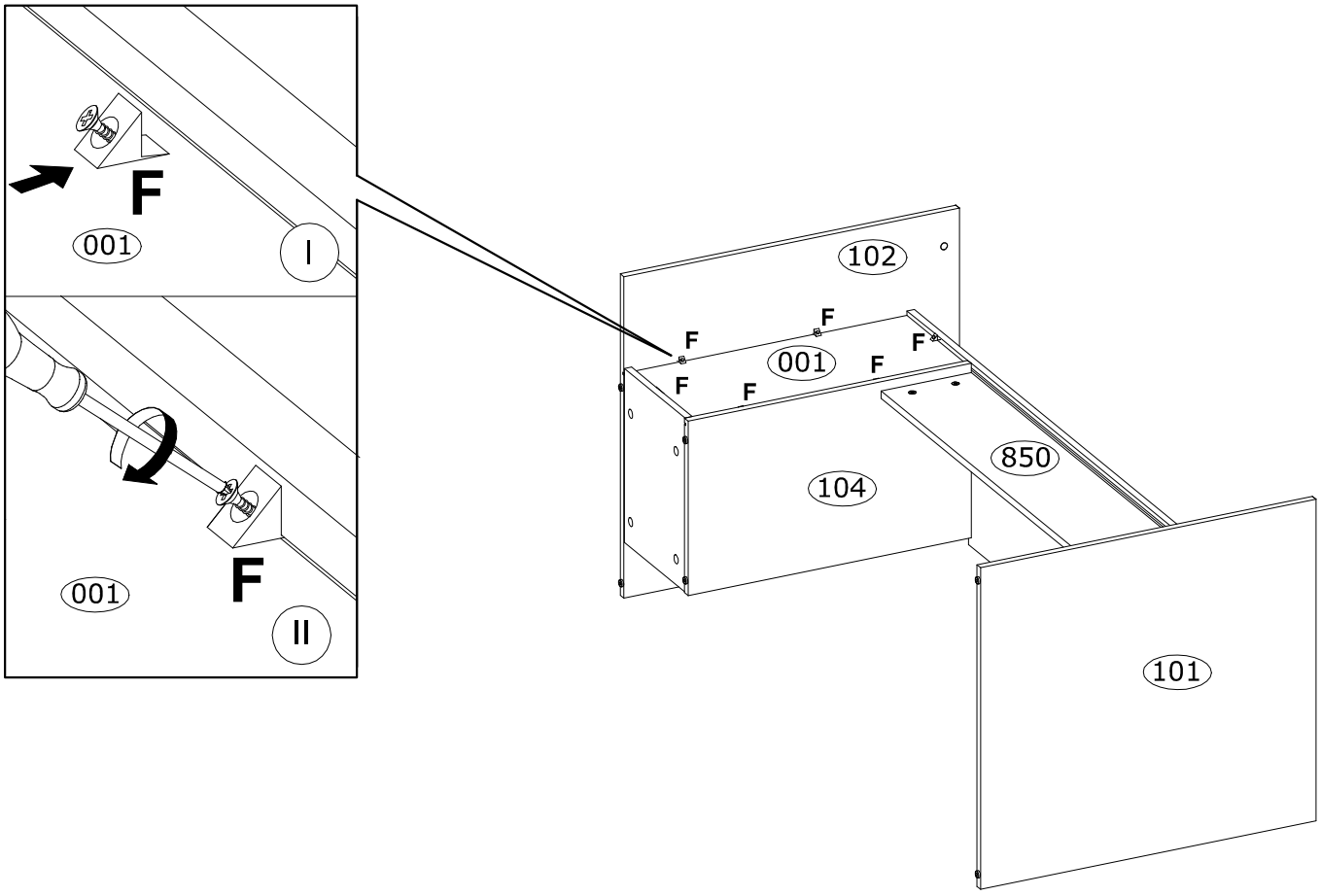

17

A Ø8x30 mm x4 3989

D Ø15x12 mm x1 3996

C Ø6,5x36,5 mm x1 4066

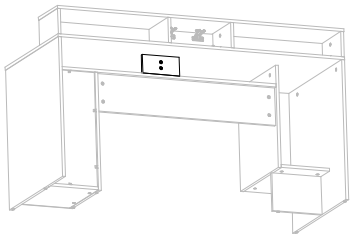

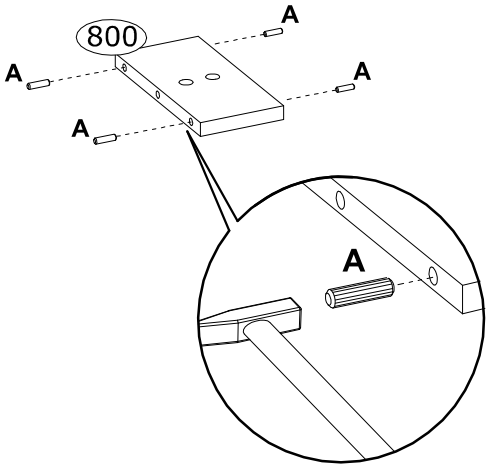

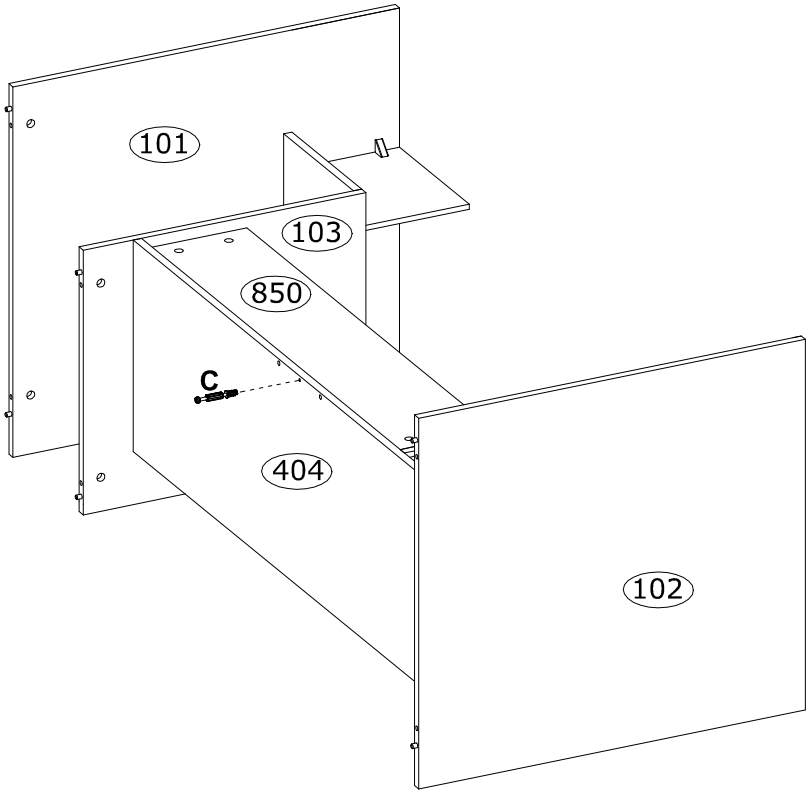

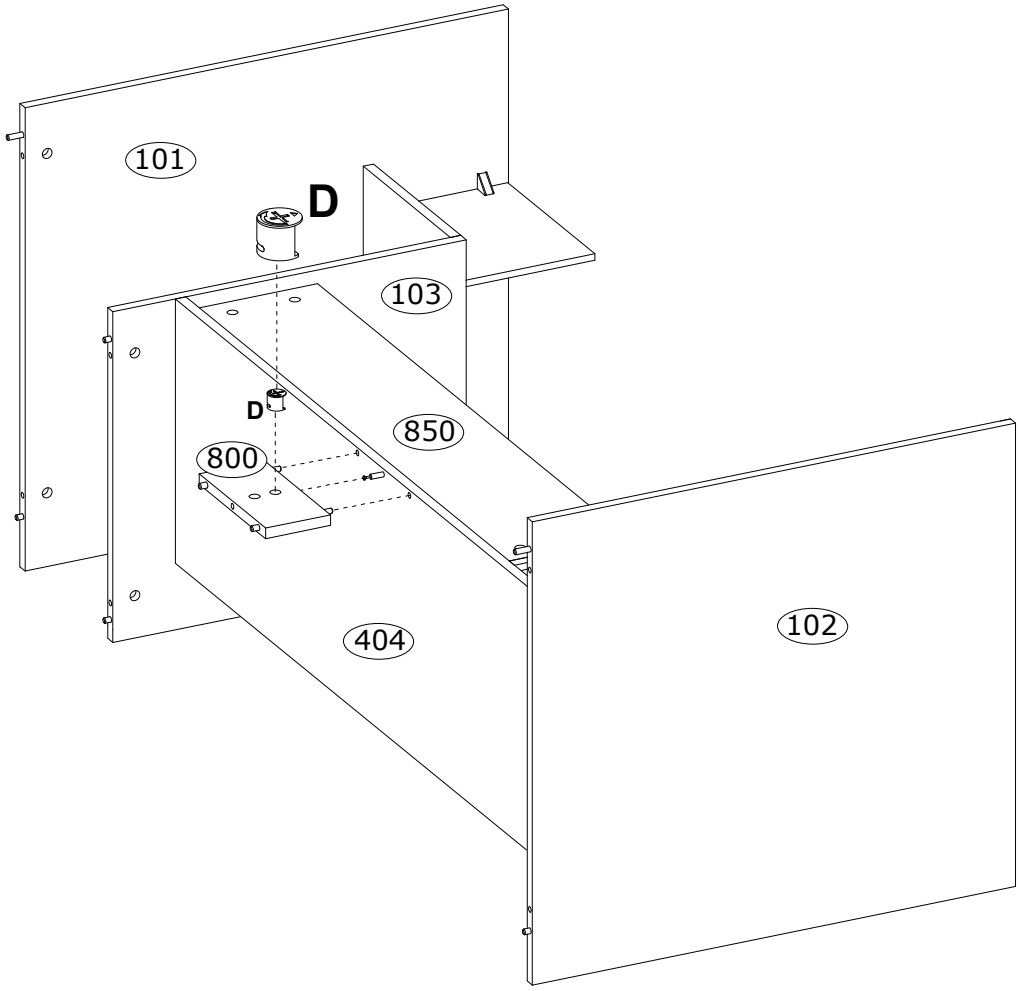

18



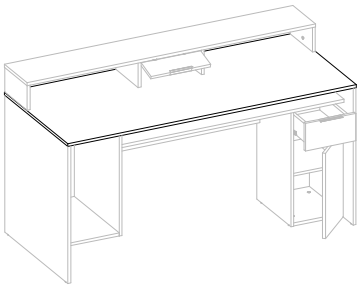

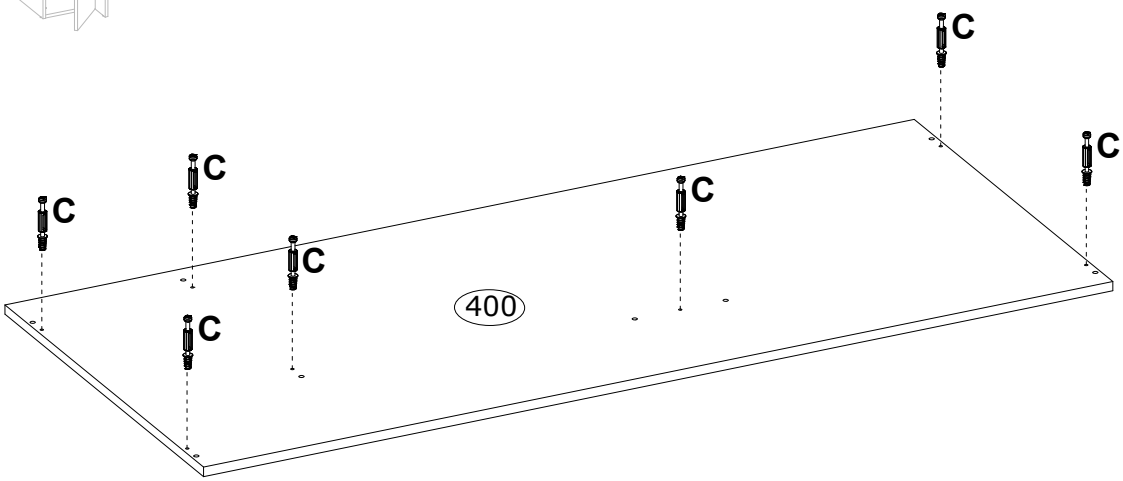

19

D Ø15x12 mm

x7
3996

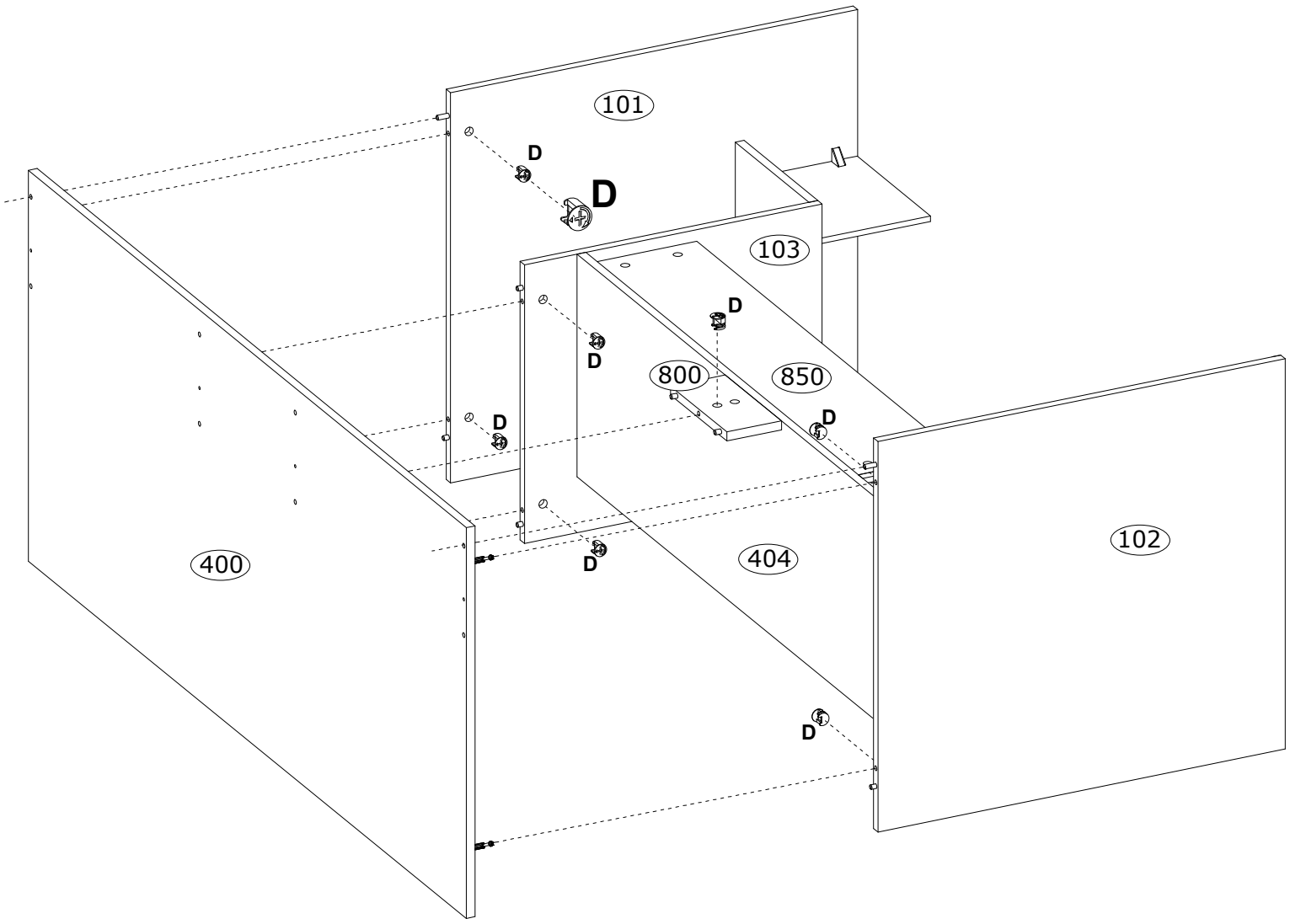

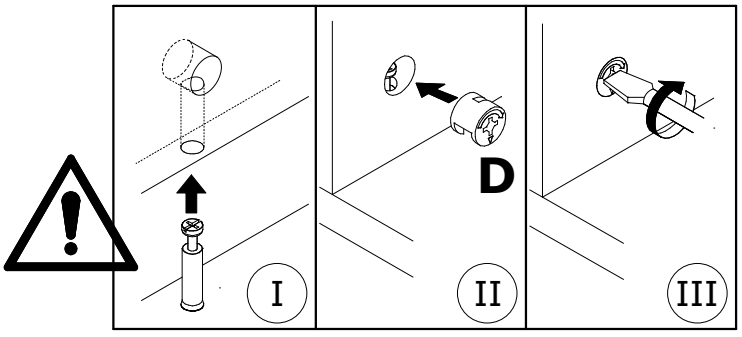

20

C Ø6,5x36,5 mm x4 4066

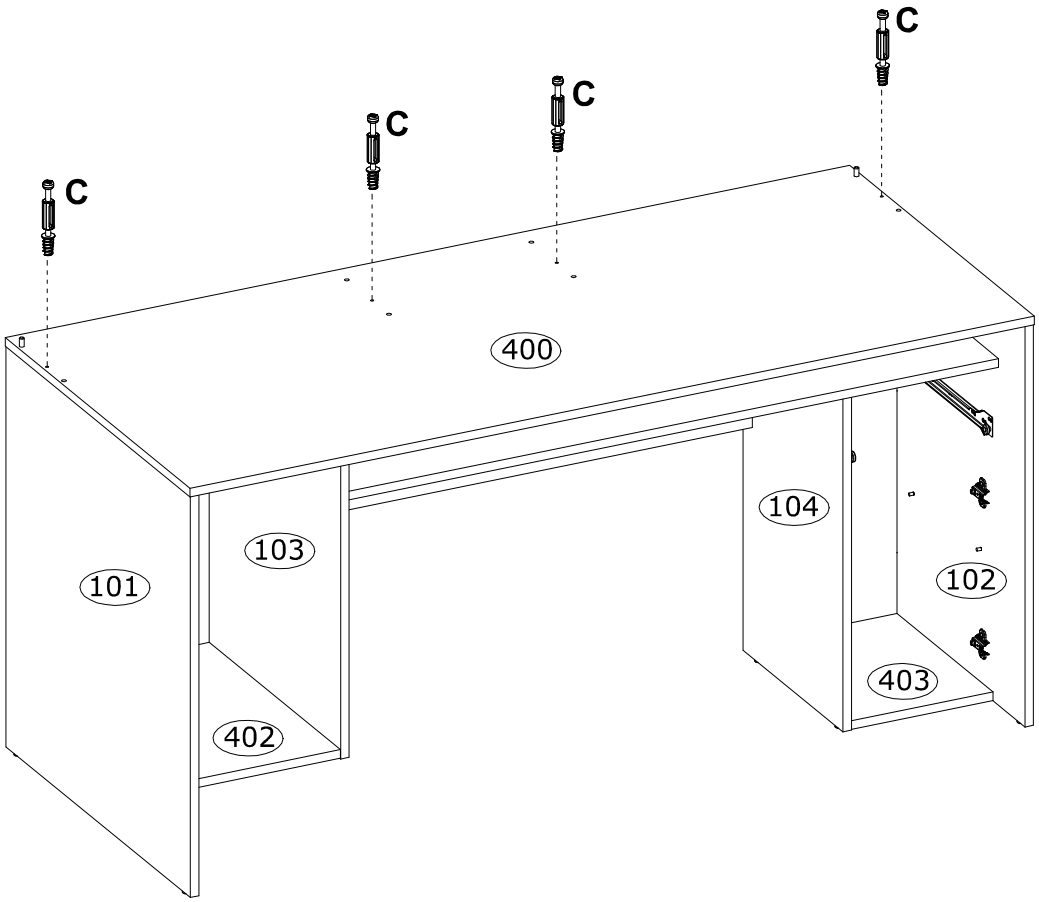

21

A Ø8x30 mm x14 3989

G Ø5x16 mm x1 4017

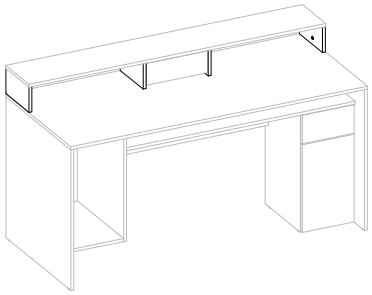

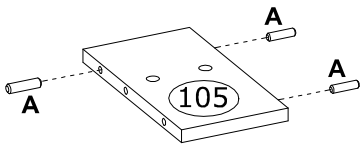

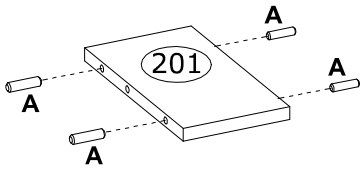

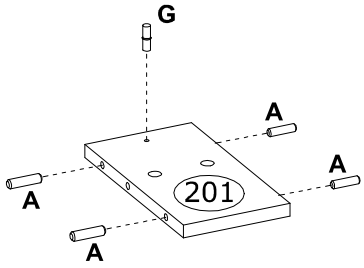

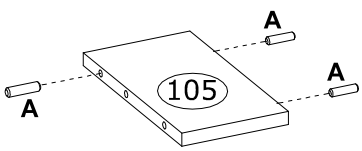

22

D Ø15x12 mm

x4
3996

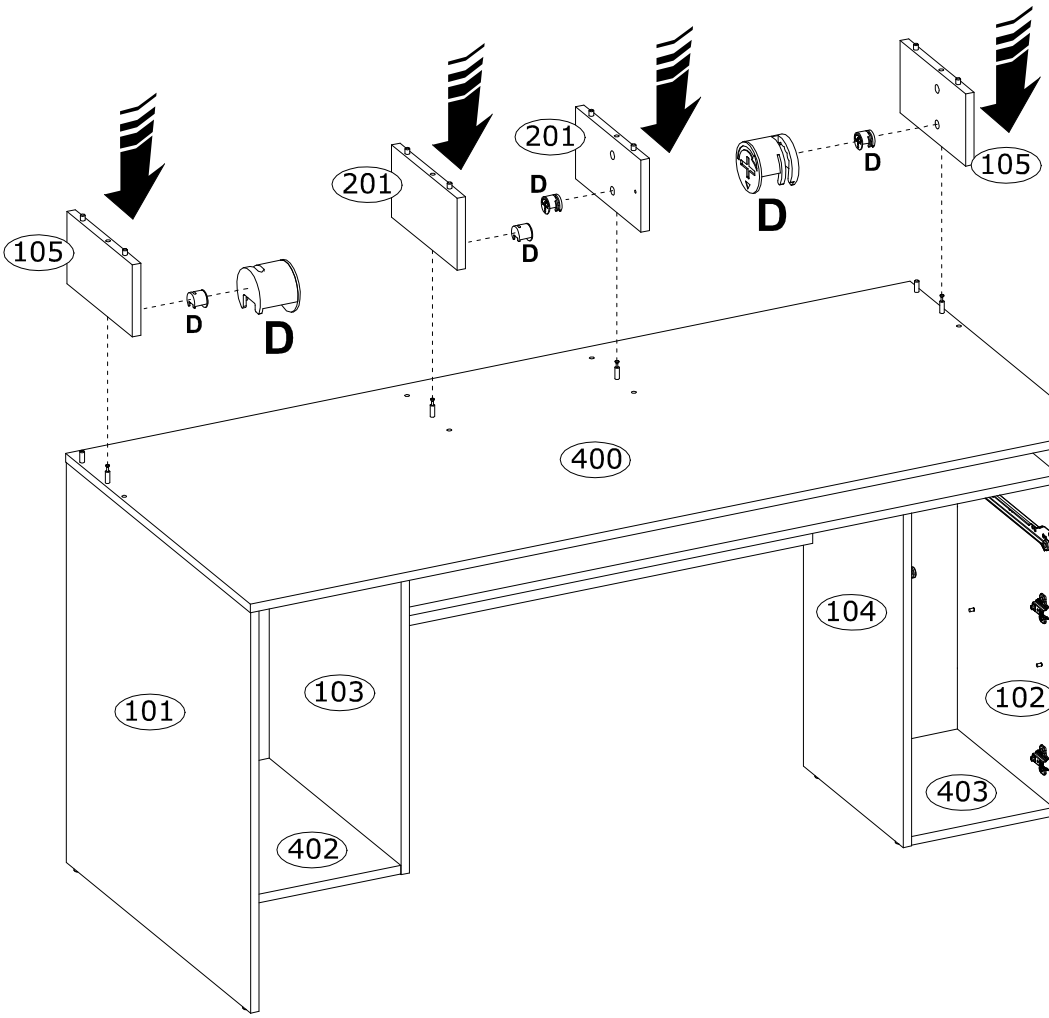

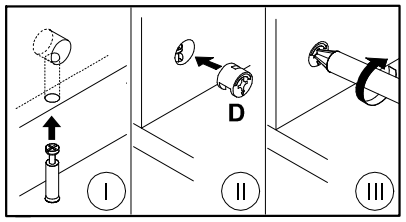

23

C Ø6,5x36,5 mm

x4
4066

L Ø35 mm , KR15

x2
68850

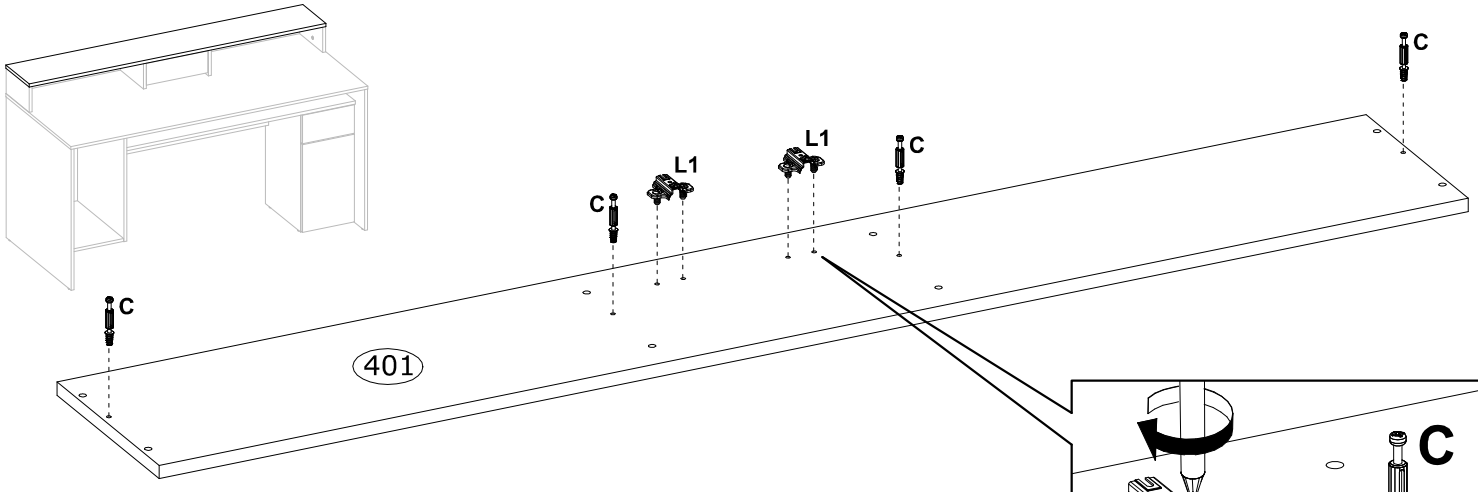

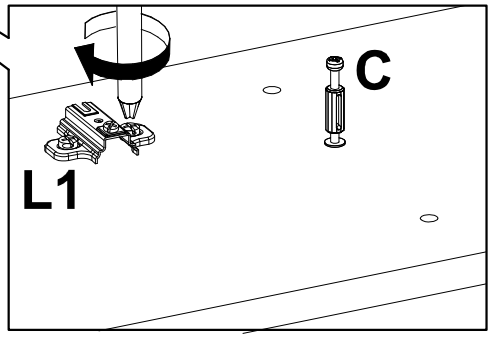

L1

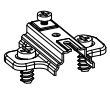

68850(1)

L2



68850(2)

L

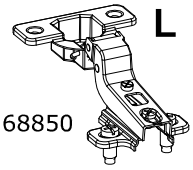

68850

24

D Ø15x12 mm x4 3996

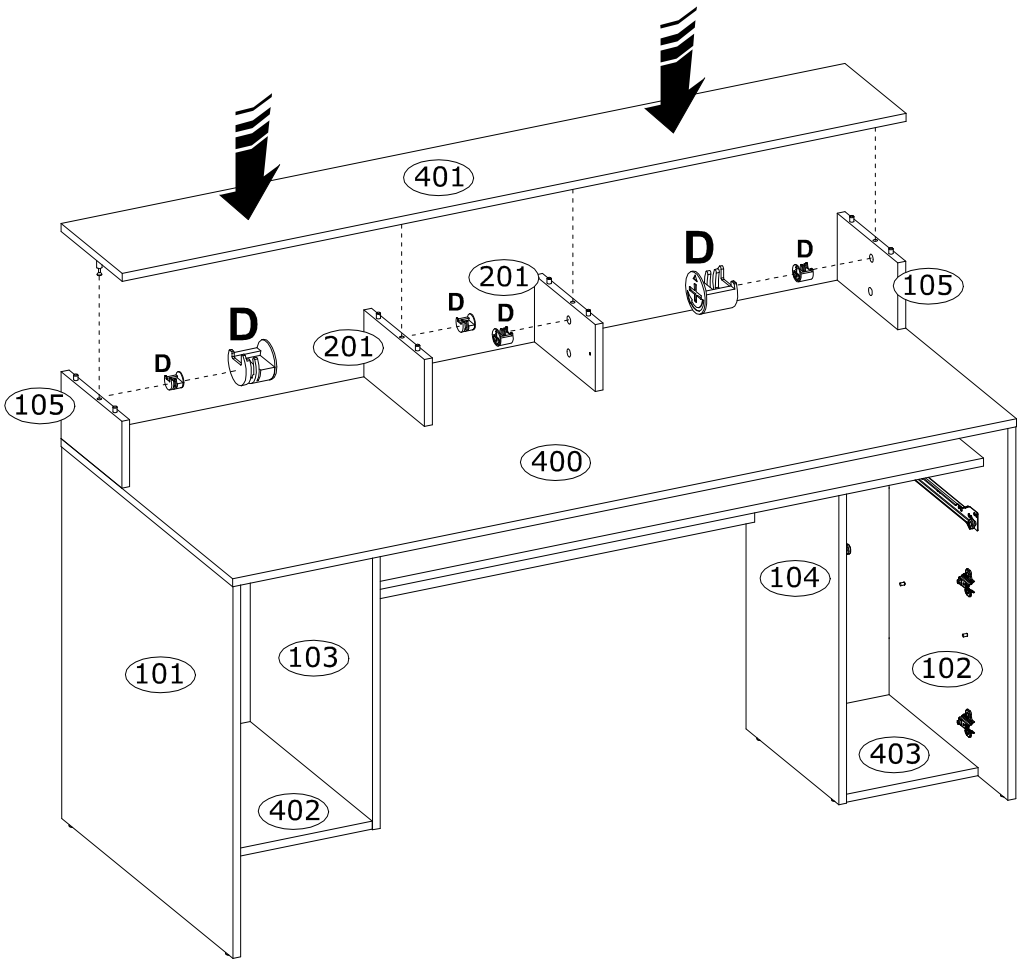

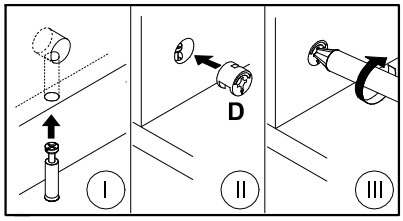

25

L Ø35 mm , KR15 x4 68850

H Ø3,5x16 mm x8 3918

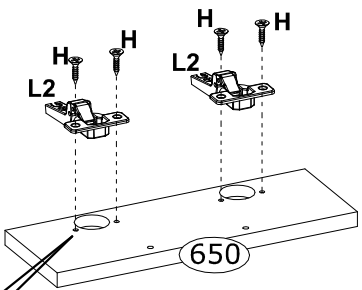

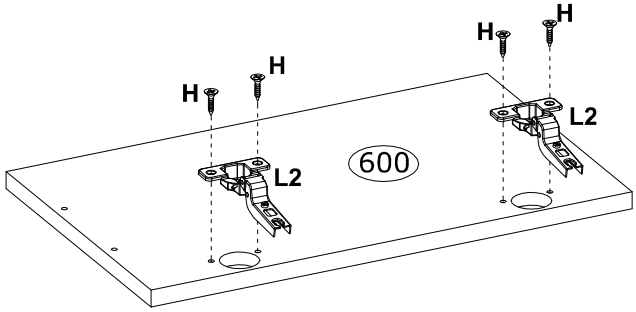

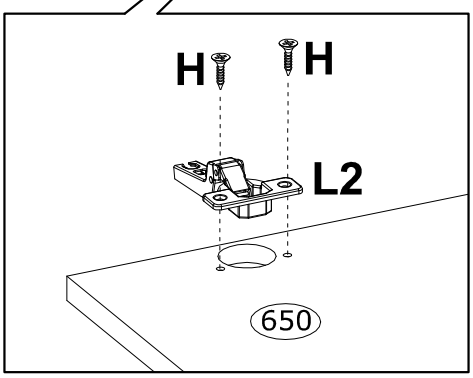

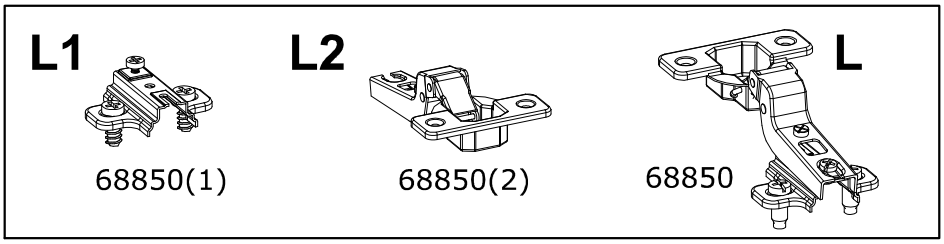

26

M	H	
L-120/96mm x2 209928	Ø3,5x16 mm x4 3918	

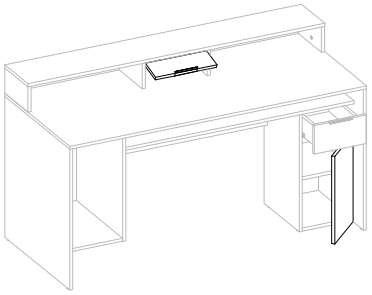

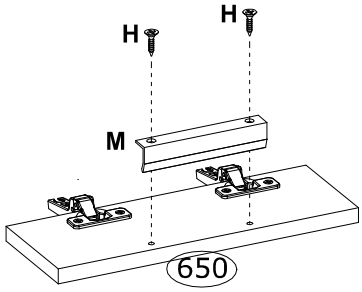

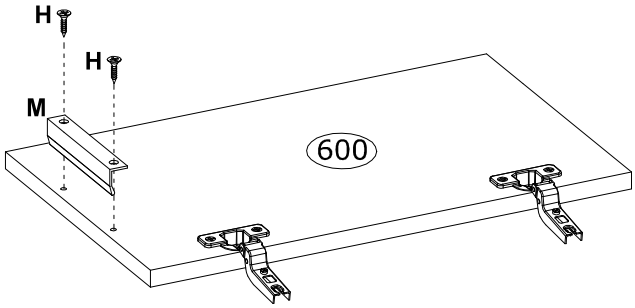

27

M	H	C	
L-120/96mm x1 209928	Ø3,5x16 mm x2 3918	Ø6,5x36,5 mm x2 4066	

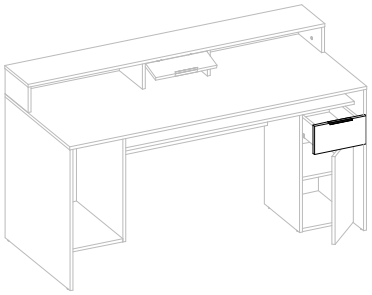

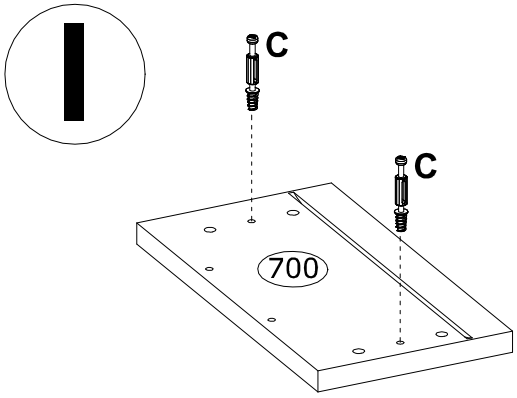

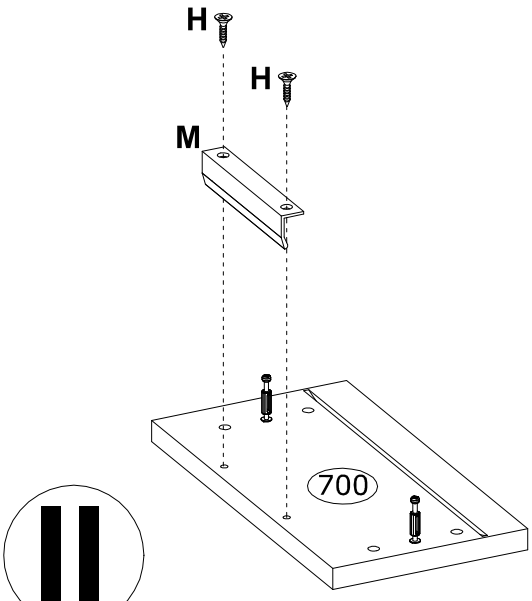

28

A Ø8x30 mm

x4

3989

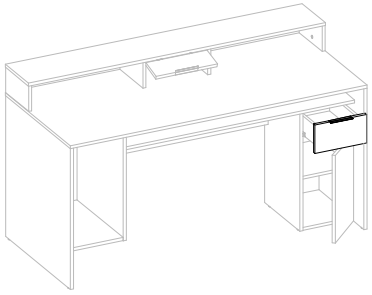

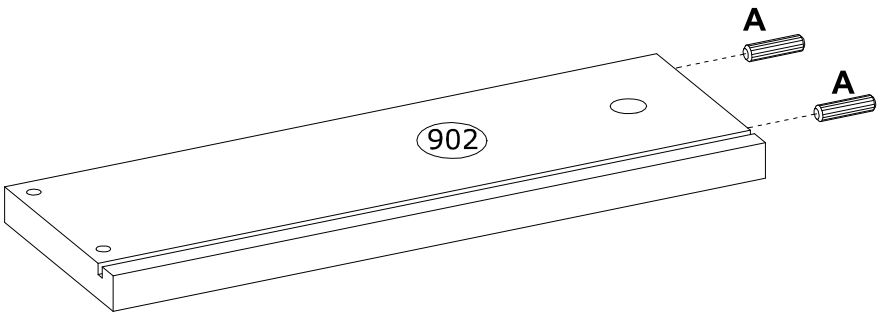

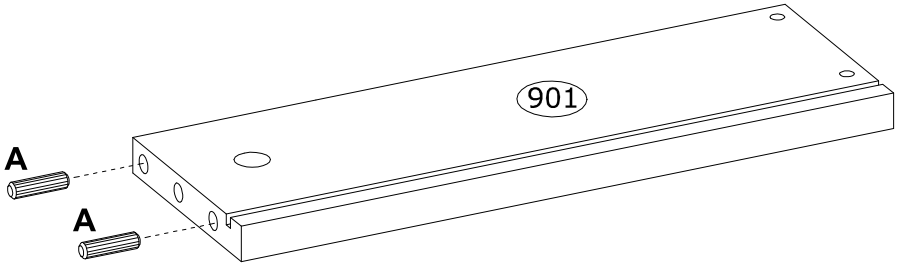

29

K Ø12x42 mm

x4

IN01157

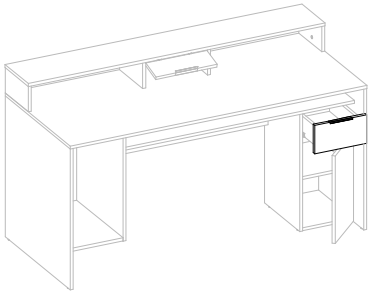

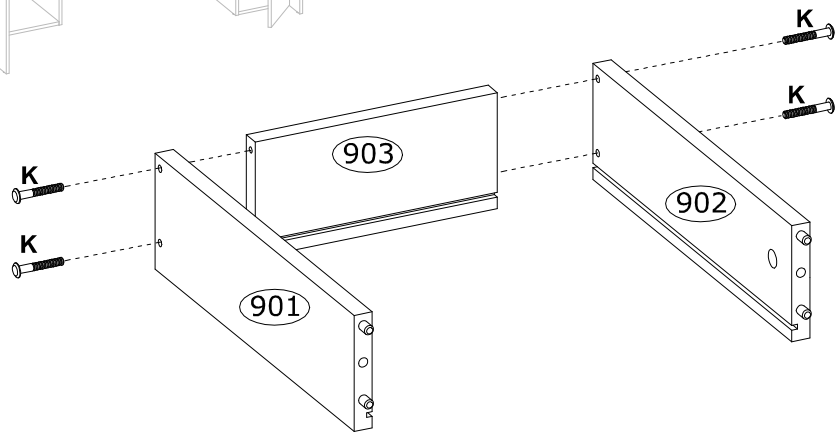

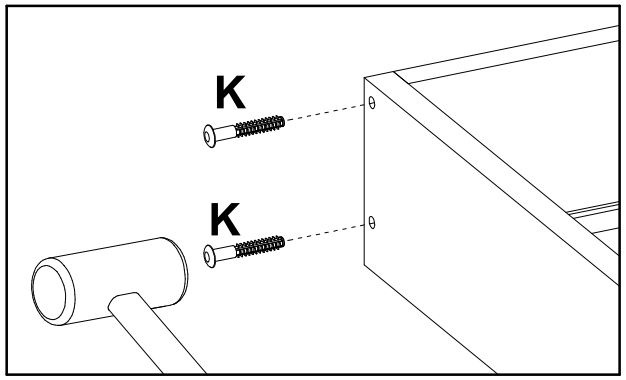

30

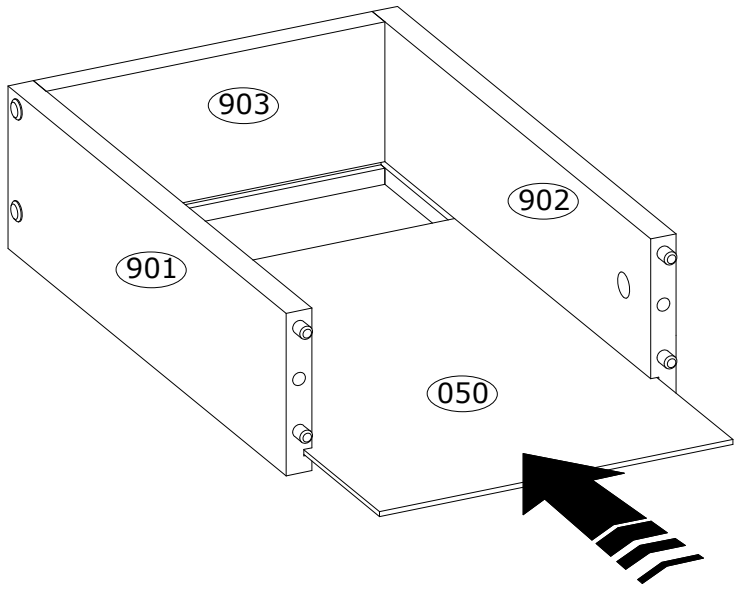

31

D Ø15x12 mm



x2
3996

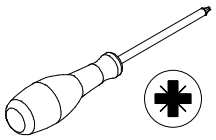

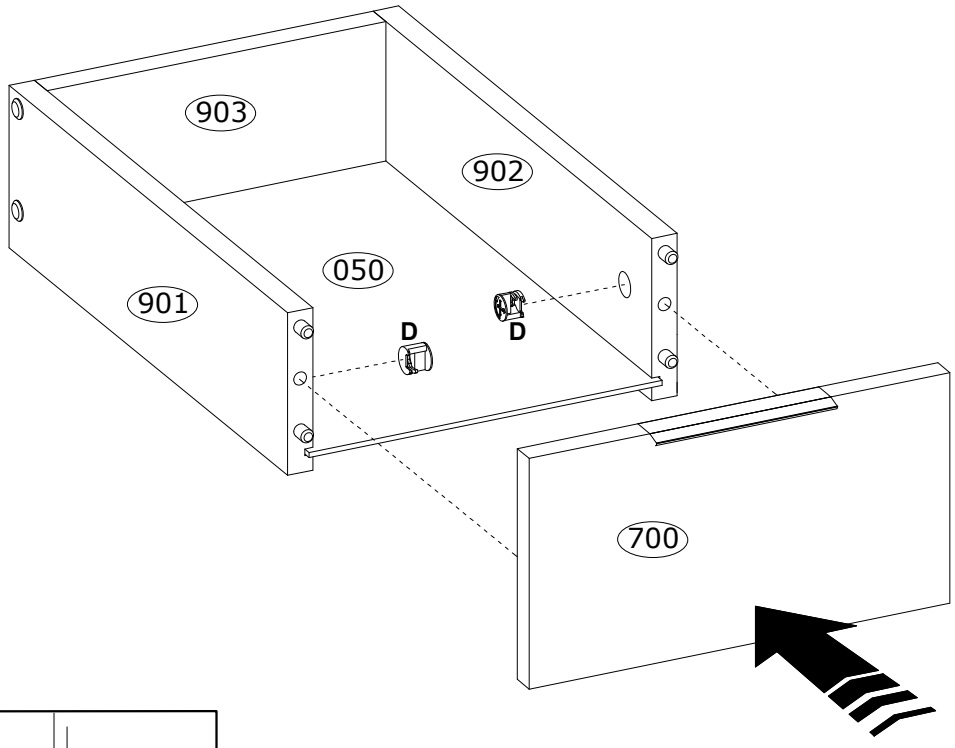

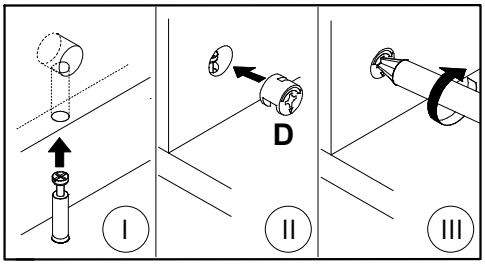

32

N	H	
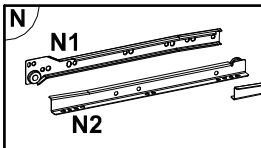 L-350mm x1 3804	 Ø3,5x16 mm x4 3918	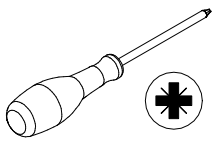

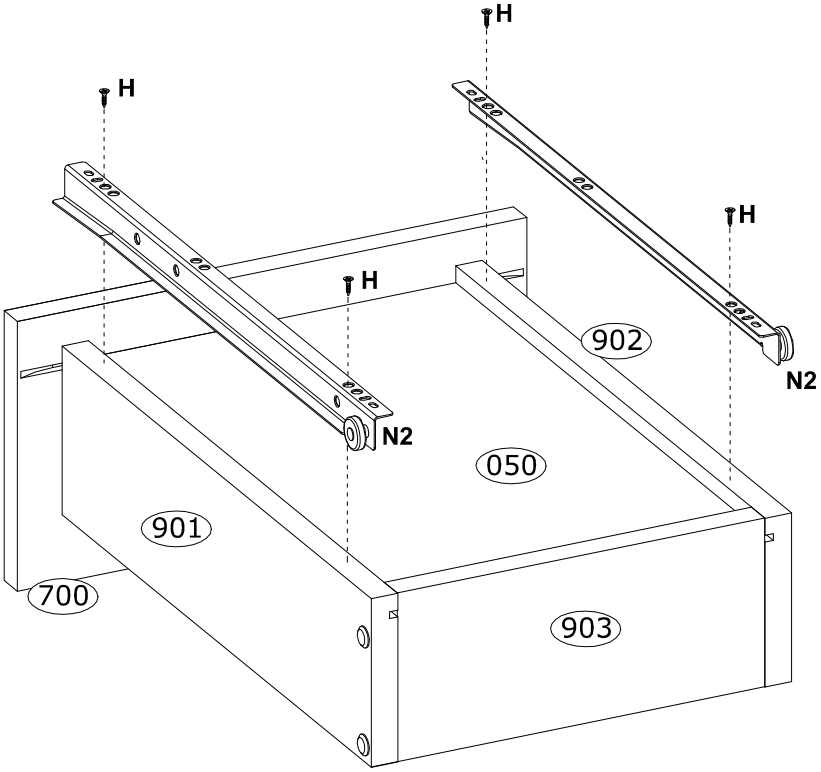

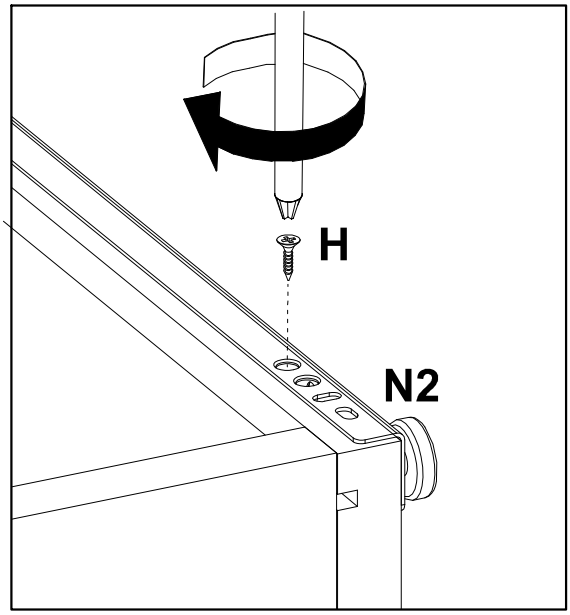

33

E	
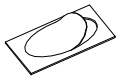 Ø20 mm x18 136239	

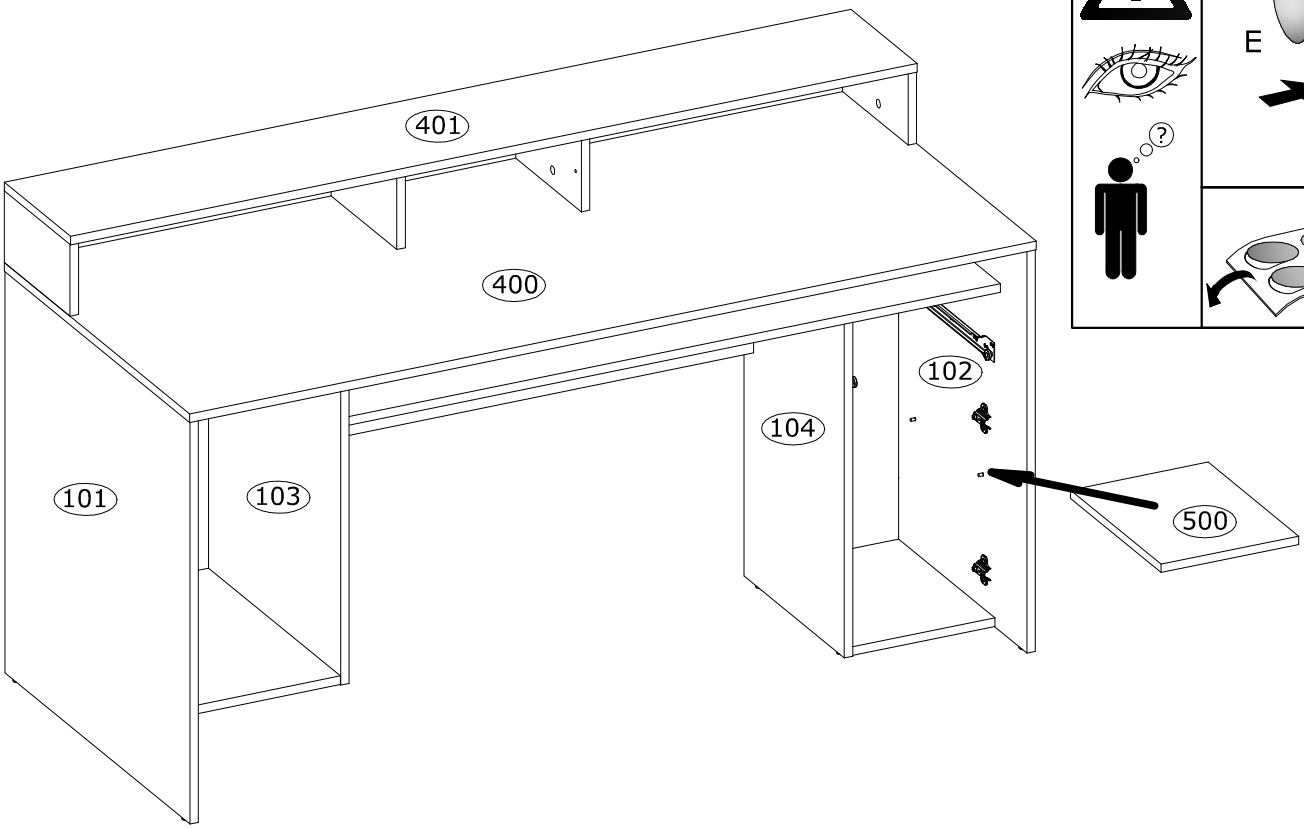

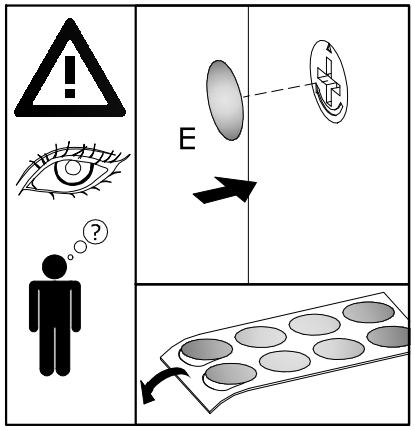

34

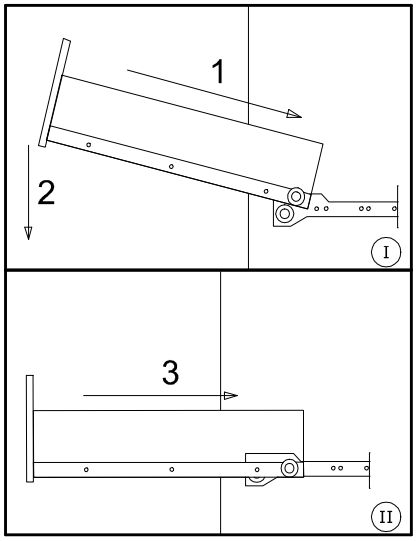

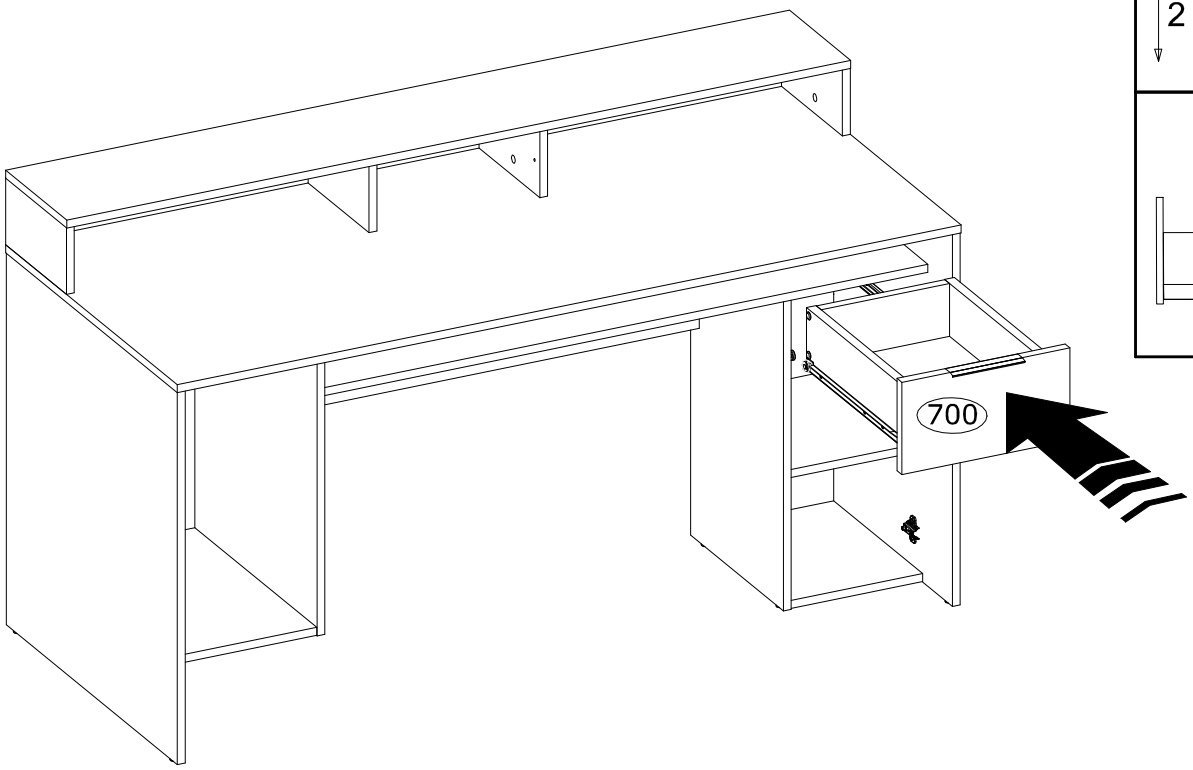

35

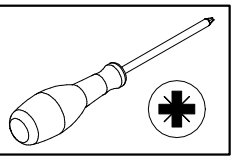

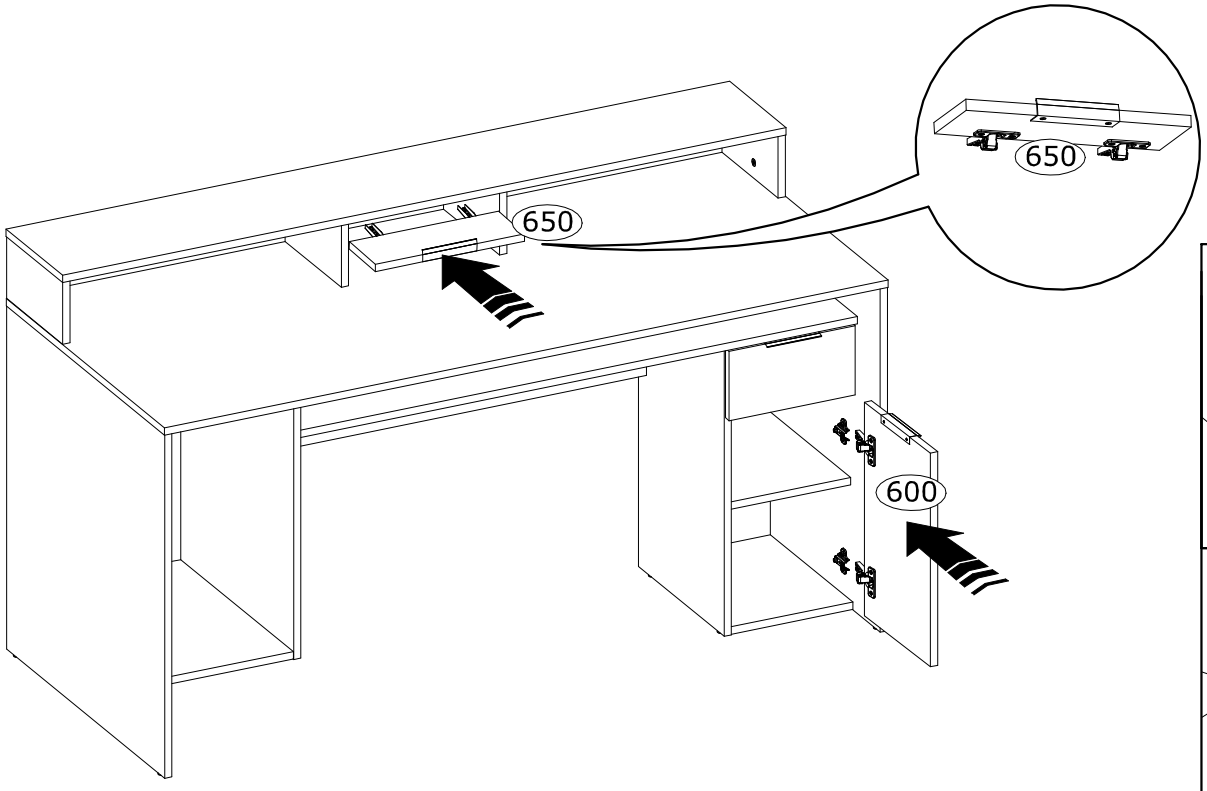

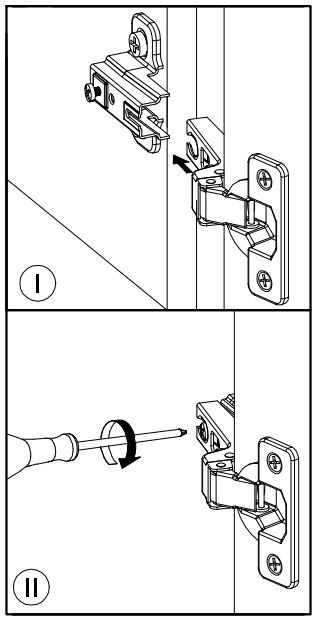

36

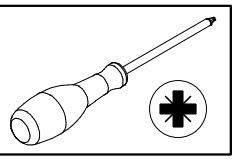

Türen einstllen (Scharniere justieren)
Adjusting the door (adjusting the hinges)
Régler les portes (ajuster les charnières)
Sistemare le porte (regolare le cerniere)
Deuren instellen (scharnieren afstellen)
Nastawić drzwi (wyregulować zawiasy)
Vyrovnajte dvířka (seřid'te závěsy)
Nastavenie dverí (nastavenie závesov)
Állítsa be az ajtókat (állítsa be a zsanérokat)
Reglare uşi (ajustare balamale)
Kapilarin ayarlanmasi (menteşelerin seviye ayari)
Регулировка дверей (регулировка шарнира)
Поставите врата (подесите шарке)
Postavite vrata (podesite šarke)
Nastavenie dverí (nastavenie závesov)
Sureguliuokite duris (sureguliuokite vyrius)
Pielāgojiet durvis (noregulējiet eņģes)
Reguleeri uks (reguleeri hinged)

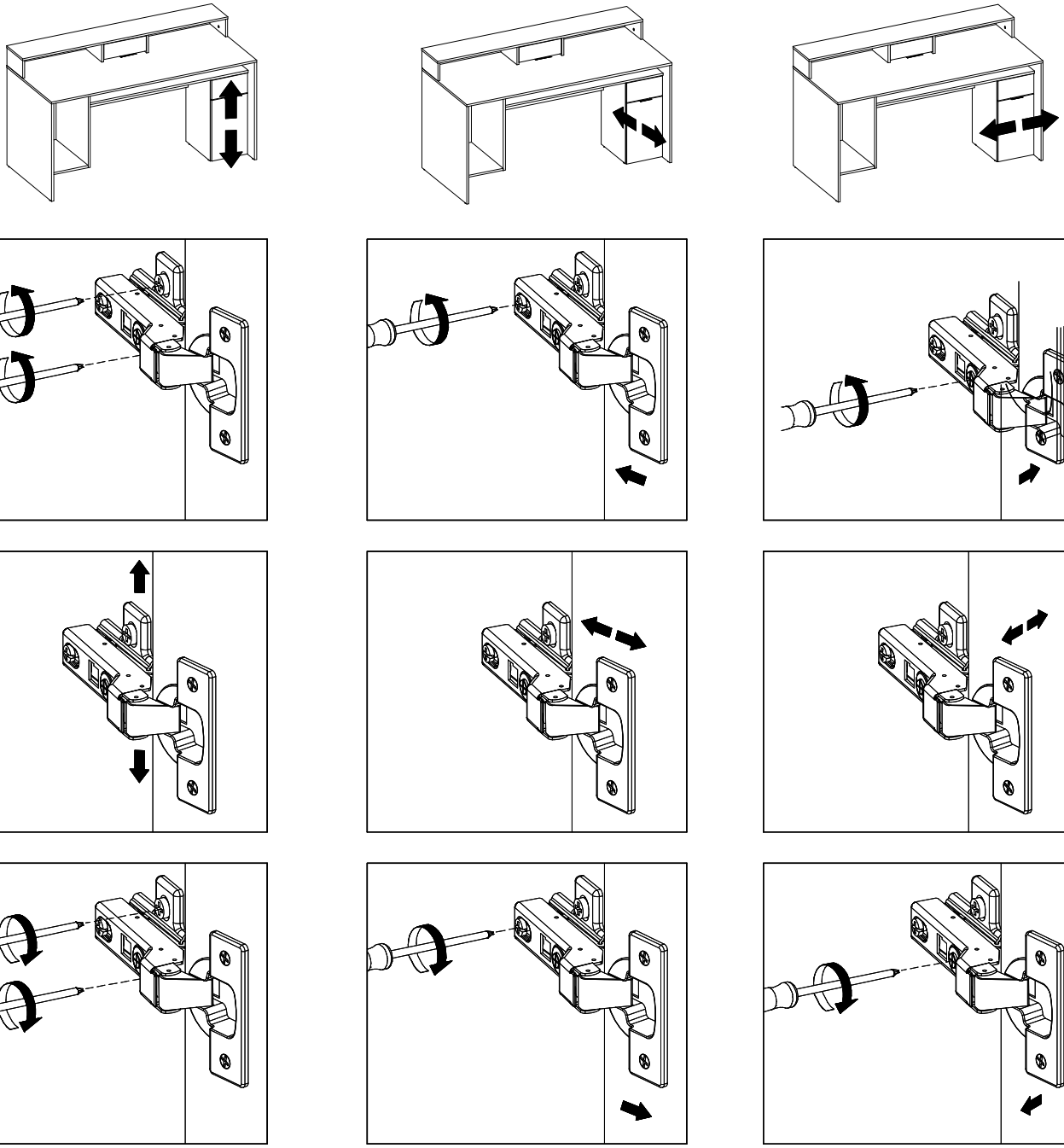

FR
DONNEZ OU RECYCLEZ
ASSOCIATION OU MAGASIN OU LIVRAISON OU DÉCHÈTERIE
Adresses sur quefairedemesdechets.fr

D Sicherheits- und Pflegehinweise

FR Conseils de sécurité et d'entretien

NL Veiligheids- en onderhoudstips

CZ Tipy pro bezpečnost a údržbu

HU Biztonsági és karbantartási tanácsok

TR Güvenlik ve bakım ipuçları

ES Instruções de segurança e manutenção

SRB Савети за безбедност и одржавање

SL Nasveti za varnost in vzdrževanje

LV Drošības un apkopes padomi

BA Savjeti za sigurnost i održavanje

GB Safety and maintenance tips

IT Consigli per la sicurezza e la manutenzione

PL Wskazówki dotyczące bezpieczeństwa i konserwacji

SK Tipy na bezpečnosť a údržbu

RO Sfaturi de siguranță și întreținere

RU Советы по безопасности и обслуживанию

PT Instruções de segurança e manutenção

HR Savjeti za sigurnost i održavanje

LT Saugos ir priežiūros patarimai

EE Ohutus- ja hooldusnõuanded

BG Съвети за безопасност и поддръжка

