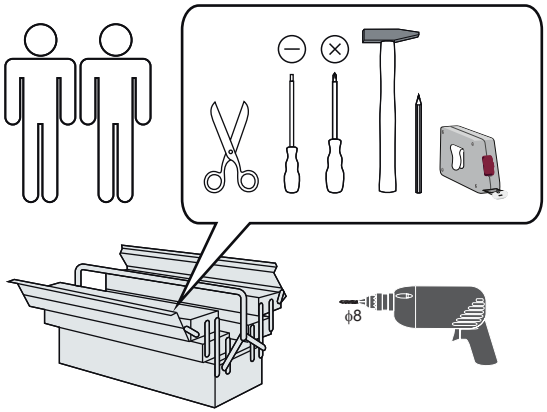
ϕ8

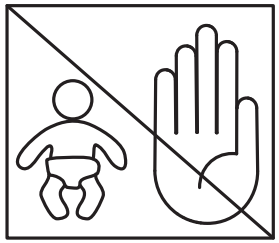

1h

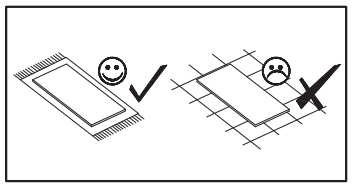

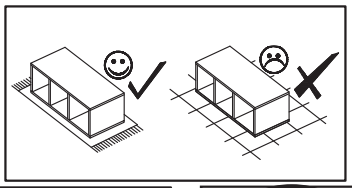

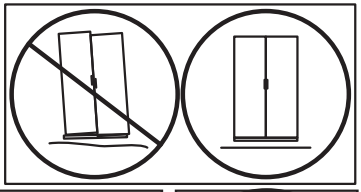

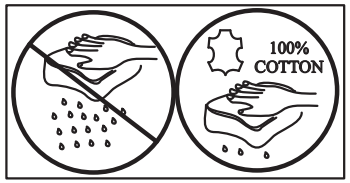
100%
COTTON

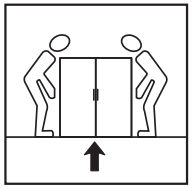

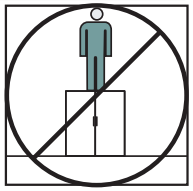

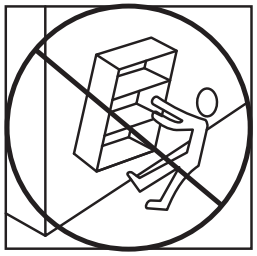

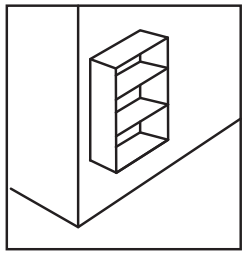

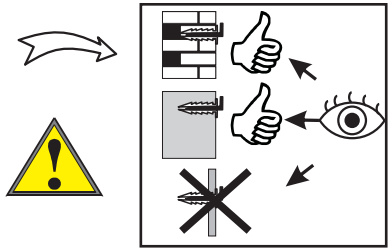

max
10kg

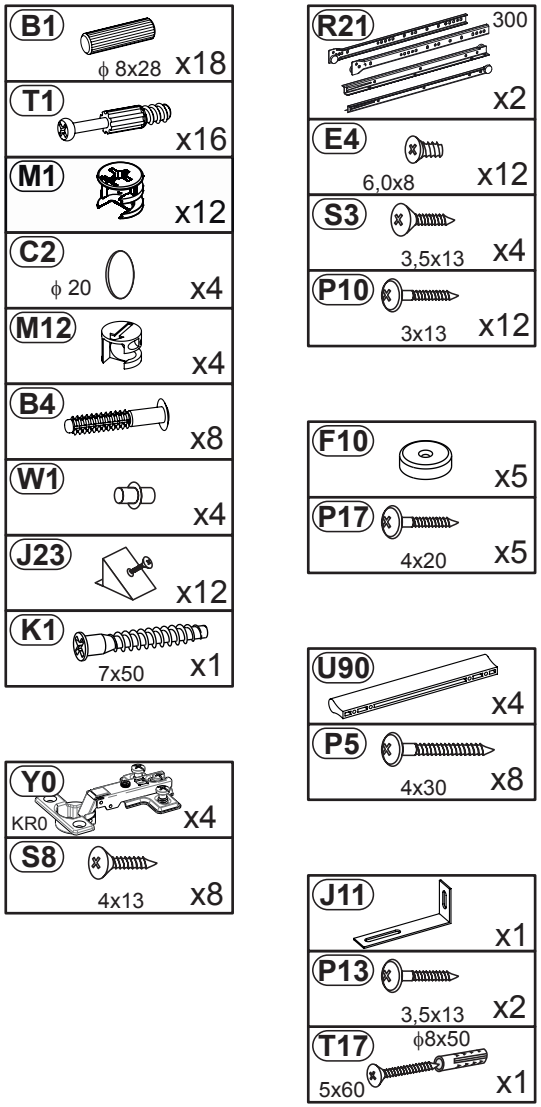

Nr	Ausmaß			St
1	758	348	15	1
2	758	348	15	1
3	300	100	12	2
4	300	100	12	2
5	396	174	18	1
6	396	174	18	1
7	590	396	18	2
8	590	396	18	2
9	172	328	15	1
10	768	322	15	1
11	768	50	15	1
12	328	100	12	2
13	800	349	15	1
14	800	370	22	1
15	339	299	2	2
16	772	391	2	1
17	772	391	2	1

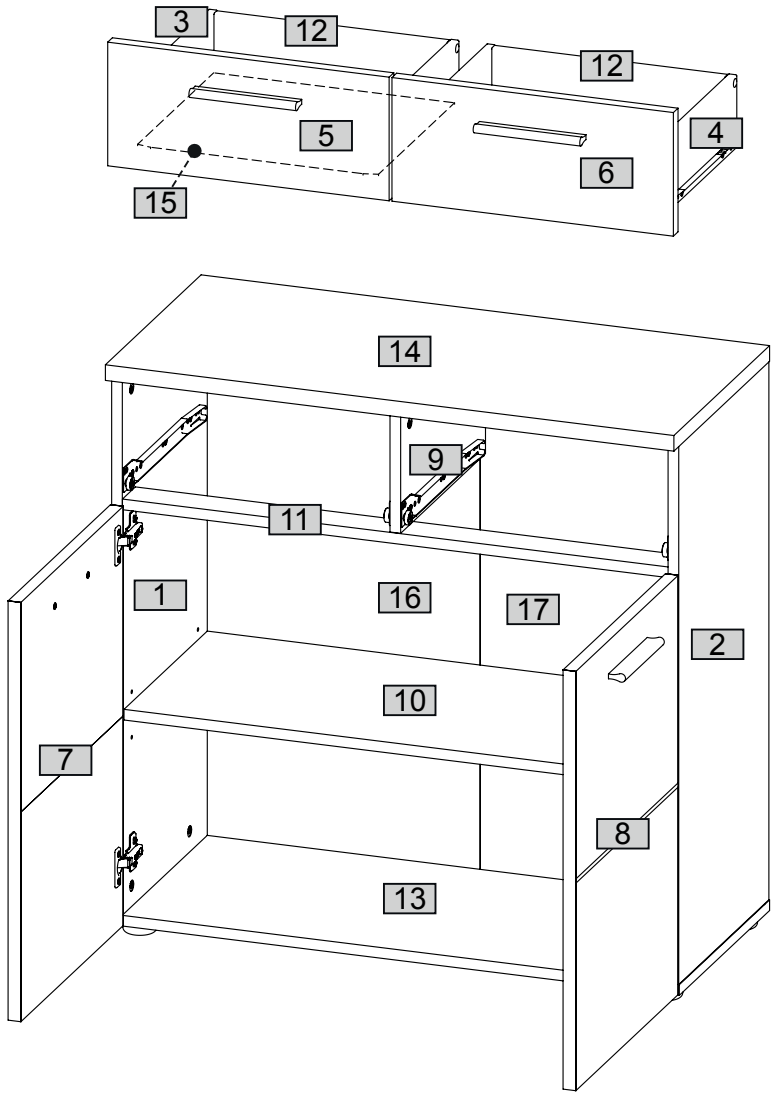

0 10 20 30 40 50 60 70 80 90 100 110 120 130 140 150 160 170 180 190 200

1

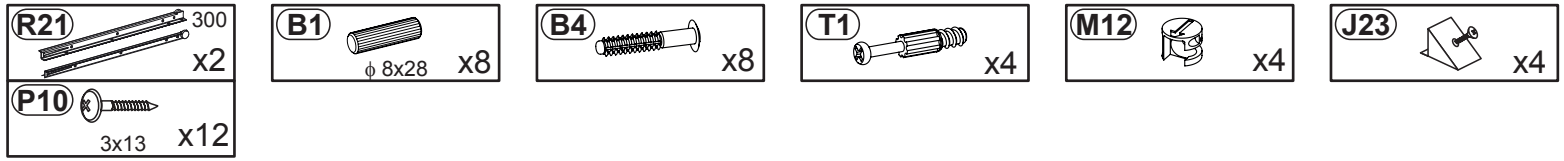
R21
300
x2
B1
ϕ 8x28
x8
B4
x8
T1
x4
M12
x4
J23
x4
P10
3x13
x12

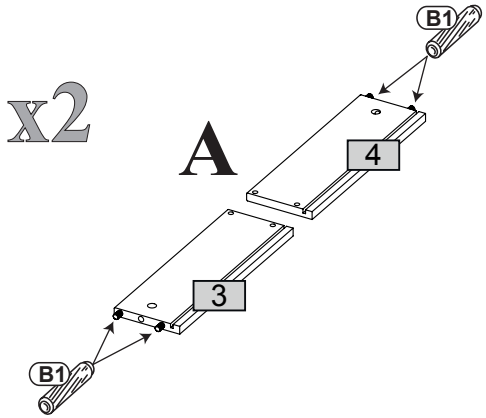
x2
A
B1
4
3
B1

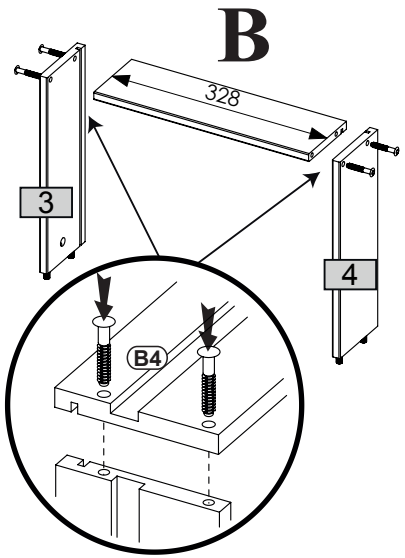
B
328
3
4
B4

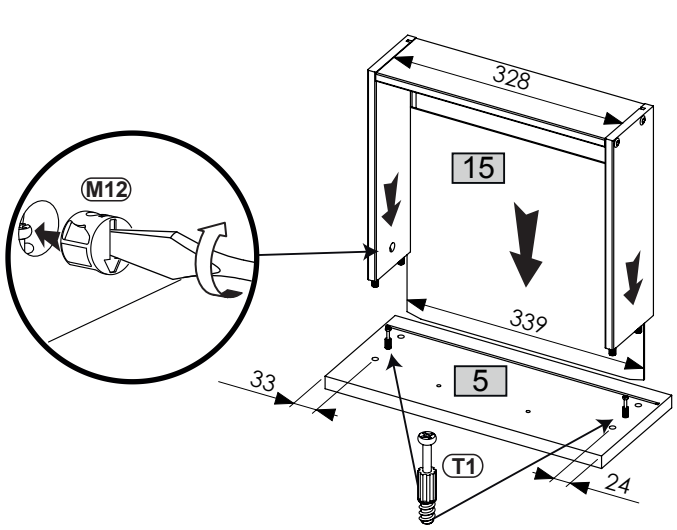
C
M12
328
15
339
5
33
T1
24

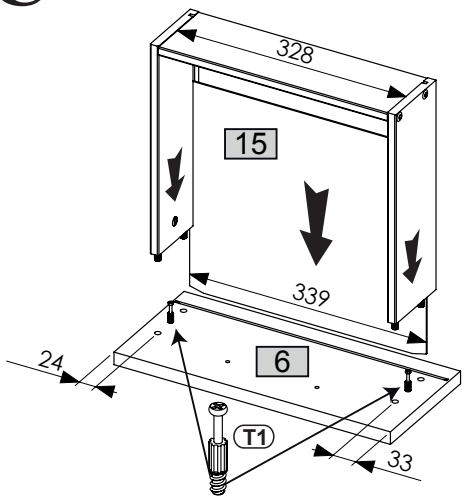
328
15
339
6
24
T1
33

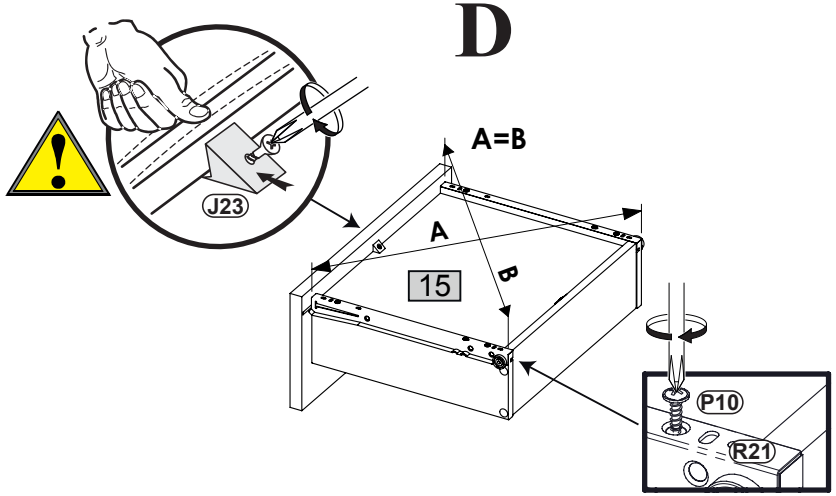
D
J23
A=B
A
B
15
P10
R21

2

B1	T1	F10	P17	Y0	S8
ϕ 8x28 x10	x12	x5	4x20 x5	KR0 x4	4x13 x8

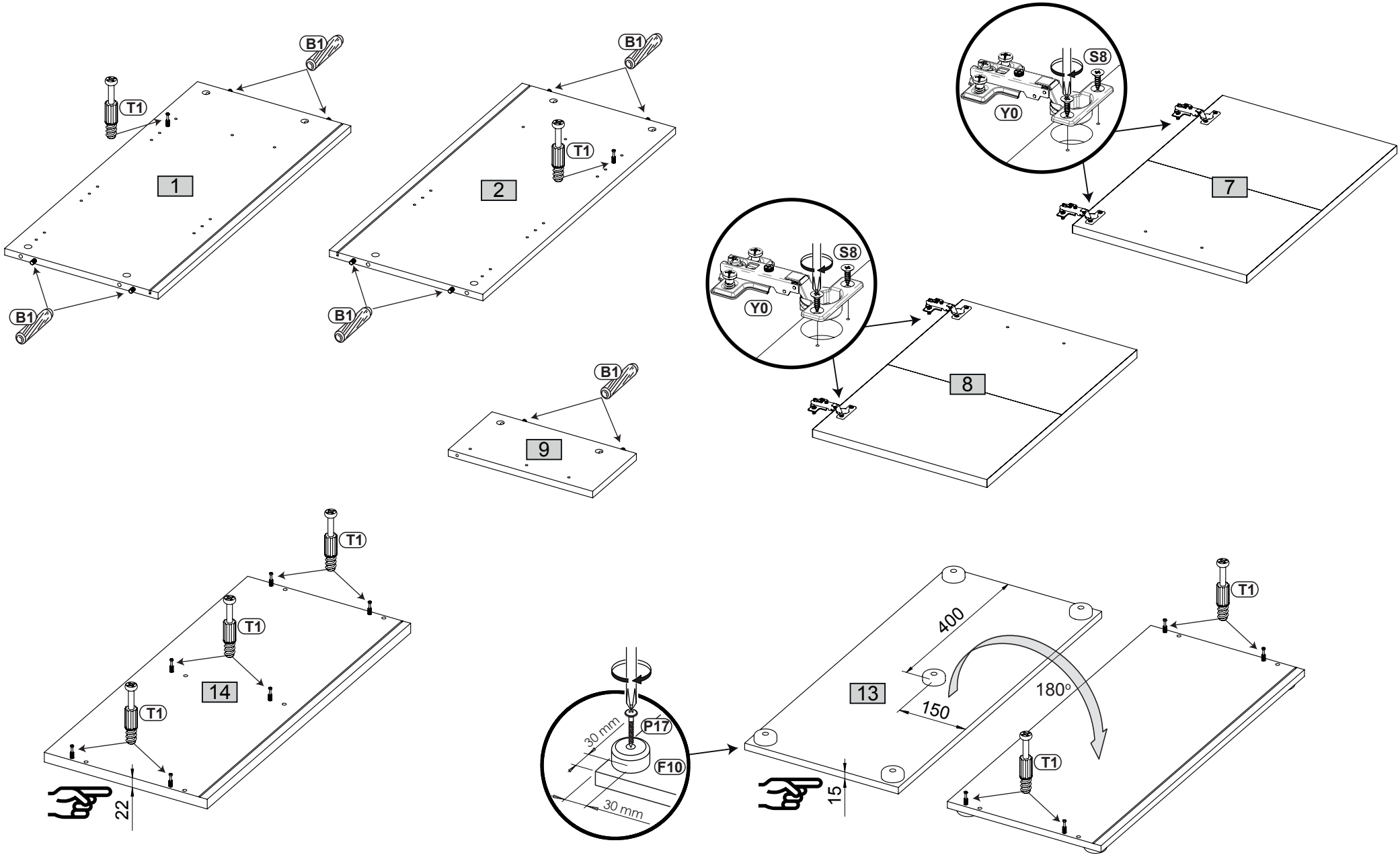

3

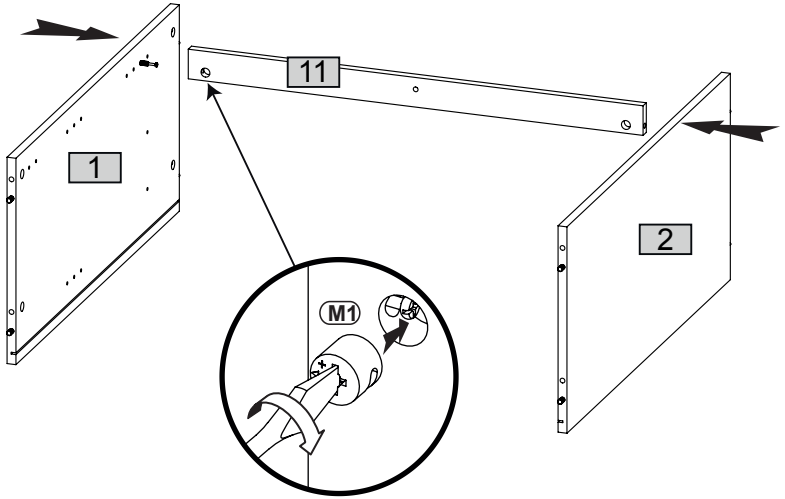

4

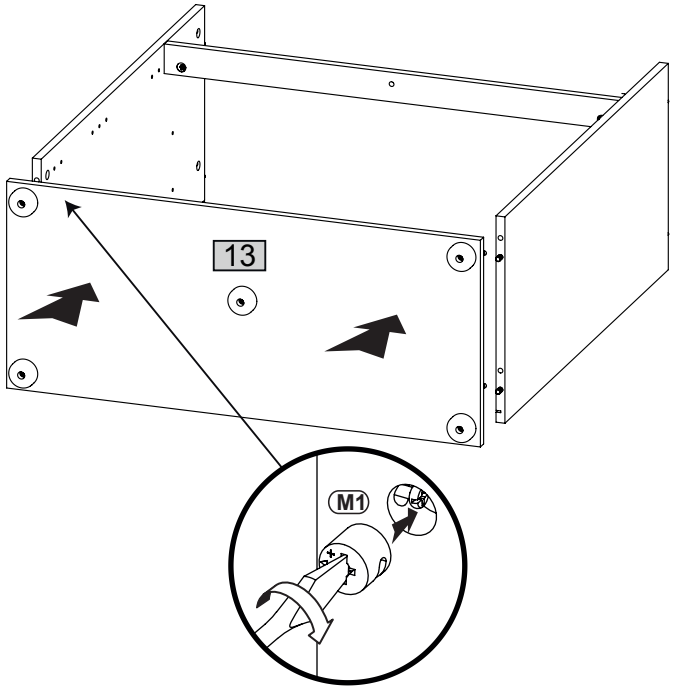

5

M1 x2

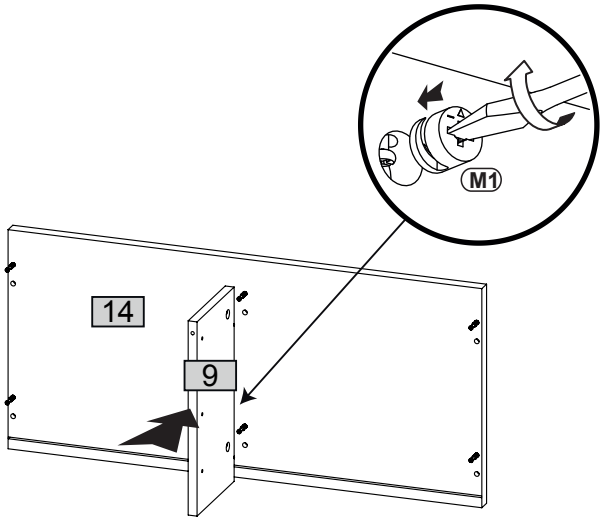

6

M1 x4

K1 7x50 x1

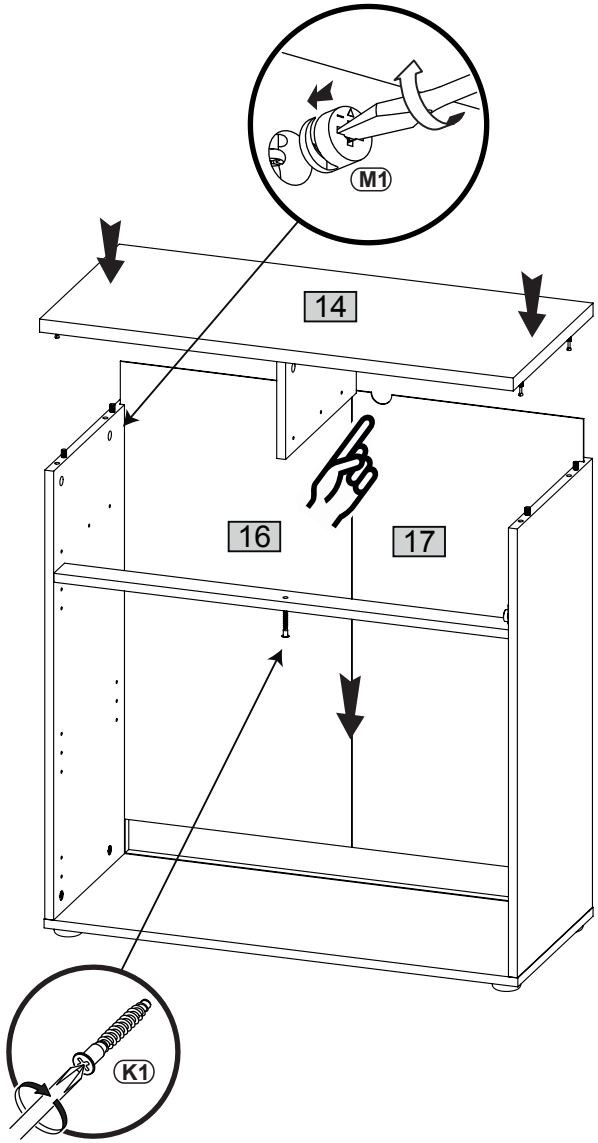

7

R21 300 x2	E4 6,0x8 x12
S3 3,5x13 x4	

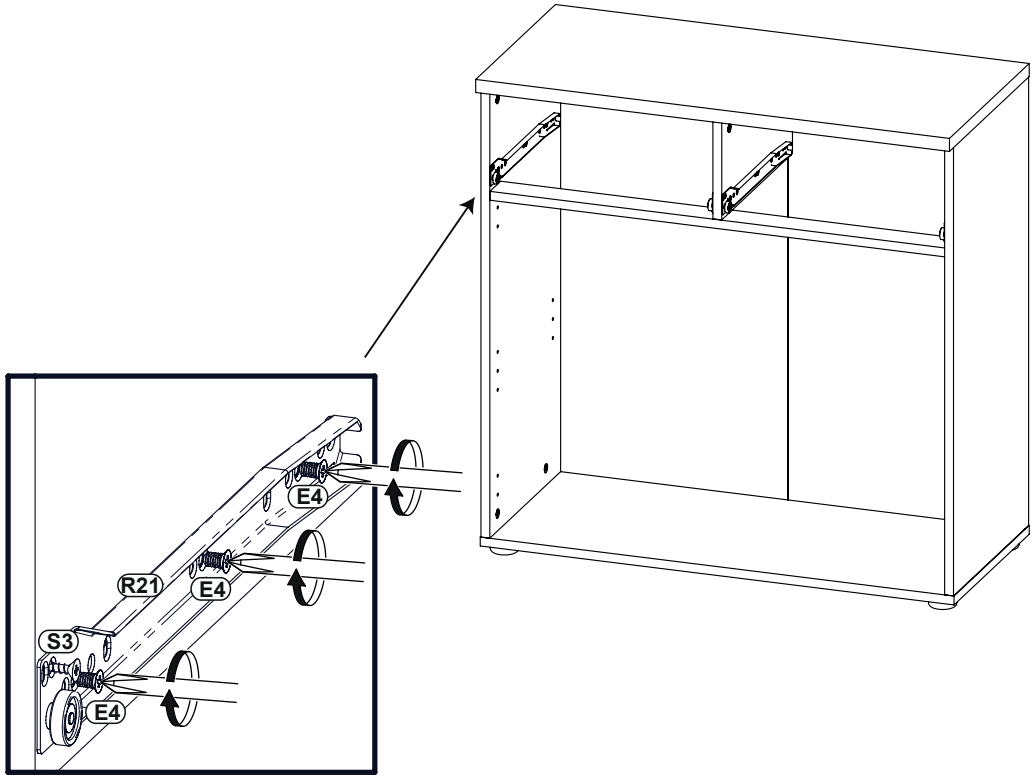

8

J23 x8

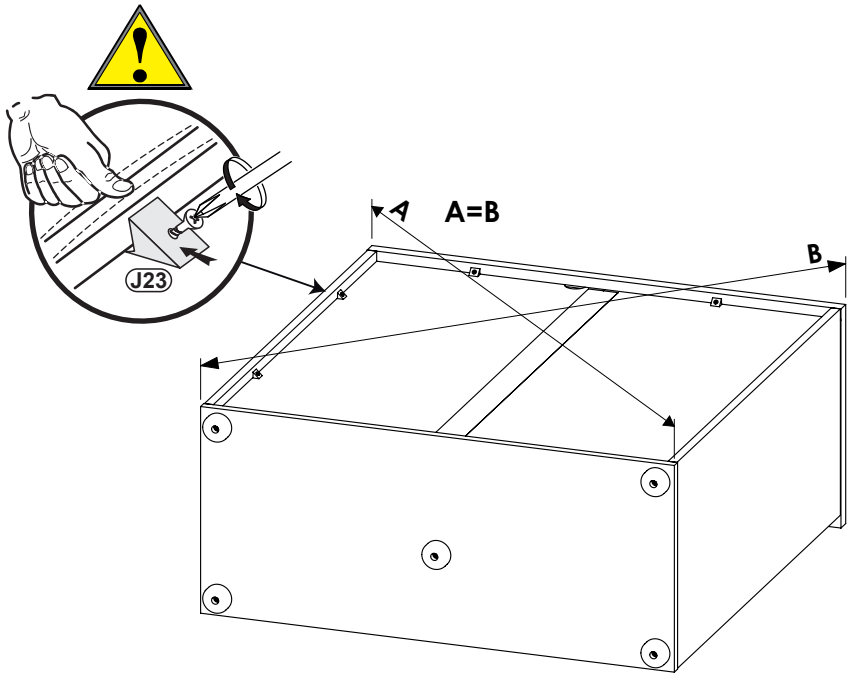

9

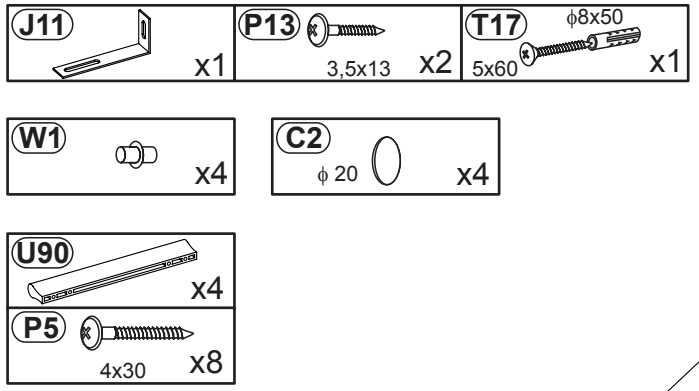
J11
x1
P13
3,5x13
x2
T17
ϕ8x50
5x60
x1
W1
x4
C2
ϕ 20
x4
U90
x4
P5
4x30
x8

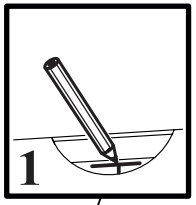
1

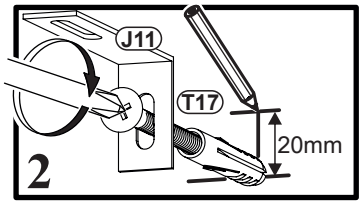
J11
T17
20mm
2

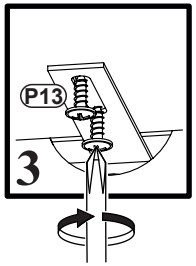
P13
3

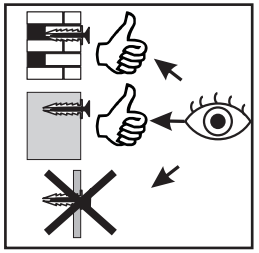

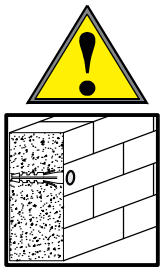

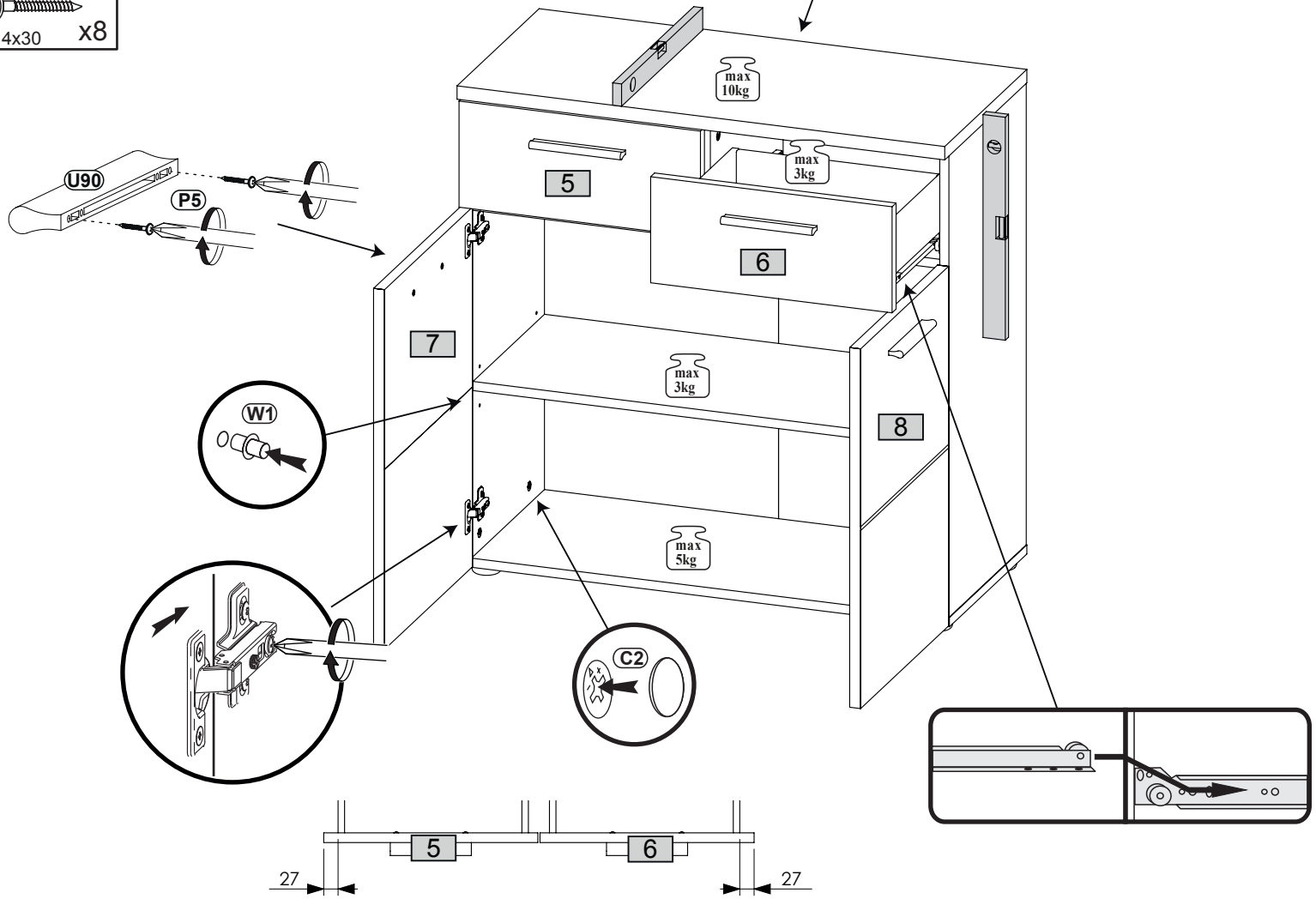
U90
P5
max 10kg
max 3kg
5
6
7
8
max 3kg
max 5kg
W1
C2
5
6
27
27

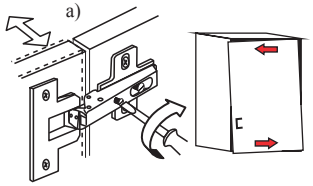
a)

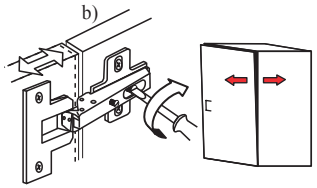
b)

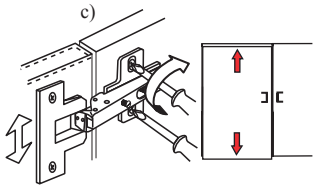
c)