casaria®

SK

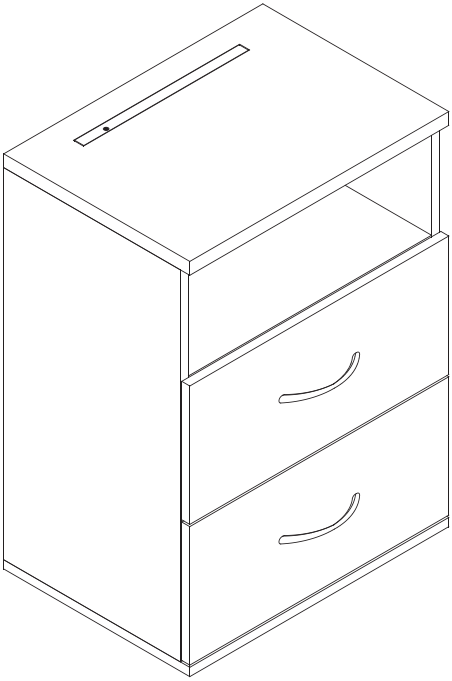

BDA-109657-003 / 09.10.2025

Nočný stolík so svetlom Jomai 2

casaria®

www.DEUBAXXL.de

NÁVOD NA POUŽITIE

Vážená zákazníčka, vážený zákazník,

ďakujeme, že ste sa rozhodli pre náš výrobok. Kúpou jedného z našich značkových výrobkov ste urobili dobrú voľbu. Aby spĺňali požadovaný vysoký štandard kvality, podliehajú naše výrobky pravidelným kontrolám a samozrejme vždy zodpovedajú vysokým požiadavkám Európskej únie.

OBSAH

1.0 SYMBOLY 2
2.0 VŠEOBECNÉ POKYNY 3
2.1 BEZPEČNOSTNÉ POKYNY PRE ELEKTRICKÉ ZARIADENIA 3
3.0 POUŽITIE V SÚLADE S URČENÍM 3
4.0 POKYNY NA VYBALENIE 4
4.1 UVEDENIE DO PREVÁDZKY A OVLÁDANIE LAMPY 4
5.0 POKYNY NA ÚDRŽBU A STAROSTLIVOSŤ 4
6.0 TECHNICKÉ ÚDAJE 4
7.0 LIKVIDÁCIA 4

1.0 SYMBOLY



DÔLEŽITÉ, USCHOVAJTE PRE NESKORŠIE POUŽITIE: STAROSTLIVO SI PREČÍTAJTE!

Pred prvým použitím si celý návod dôkladne prečítajte. Návod si uschovajte pre neskoršie nahliadnutie. Ak výrobok niekedy odovzdáte ďalšiemu používateľovi, nezabudnite mu odovzdať aj tento návod.



POZOR! POTENCIÁLNE NEBEZPEČENSTVO!

Dodržiavajte bezpečnostné pokyny a pokyny na montáž, aby ste predišli riziku zranenia alebo poškodenia výrobku.



NEBEZPEČENSTVO UDUSENIA!

Malé diely a obalový materiál uchovávajte mimo dosahu detí!



ÚPRAVY VÝROBKU

Na výrobku nikdy nevykonávajte žiadne úpravy! Úpravami zaniká záruka. Výrobok sa tým môže stať nespoľahlivým alebo nebezpečným.



OZNAČENIE ZHODY

Tento výrobok spĺňa požiadavky platných európskych a národných smerníc. Príslušné vyhlásenia a podklady sú uložené u výrobcu.

2.0 VŠEOBECNÉ POKYNY

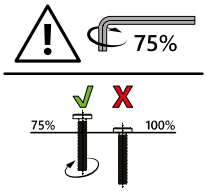

- Na montáž odporúčame 1 – 2 osoby.
- Upozorňujeme, že skrutky je potrebné najprv zaskrutkovať rukou a len zľahka utiahnuť, aby skrutka držala a diely boli spojené voľne.
- Skrutky sa smú pevne utiahnuť až vtedy, keď sú týmto spôsobom spojené všetky diely. Dodatočným utiahnutím skrutiek možno vyrovnať drobné odchýlky otvorov alebo zvarov, ktoré môžu pri ručne vyrábaných výrobkoch vzniknúť.
- Pred použitím sa uistite, že je výrobok úplne zmontovaný. Skontrolujte, či sú všetky skrutky a svorníky pevne utiahnuté, a pravidelne to kontrolujte.
- Skrutky nepreťahujte. Príliš utiahnuté skrutky môžu poškodiť materiál a spôsobiť vznik trhlín.
- Dbajte na stabilné postavenie, výrobok používajte iba na rovnom, pevnom a dostatočne únosnom podklade.
- **Upozornenie:** Na montáž je potrebné vhodné náradie.
- **POZOR!** Počas montáže držte malé deti mimo dosahu, hrozí nebezpečenstvo zranenia!
- **POZOR!** Nepribližujte prsty a končatiny k pohyblivým dielom, hrozí nebezpečenstvo pricviknutia!
- **POZOR!** Výrobok sa nesmie postaviť bez dostatočného upevnenia k stene.
- Pri montáži pred vŕtaním skontrolujte, či zvoleným miestom upevnenia nevedú skryté vedenia (voda, elektrina, plyn).

2.1 BEZPEČNOSTNÉ POKYNY PRE ELEKTRICKÉ ZARIADENIA

- Pred uvedením do prevádzky skontrolujte, či napájanie zodpovedá údajom na typovom štítku.
- Pred prácou na zariadení nezabudnite prerušiť napájanie.
- Zariadenie nepoužívajte, ak je sieťová zástrčka, sieťový kábel alebo iná časť zariadenia chybná či poškodená.
- Sieťovú zástrčku nevyťahujte zo zásuvky ťahaním za sieťový kábel.
- Sieťovú zástrčku nikdy nezapájajte ani neodpájajte mokrými rukami.
- Zástrčky elektrických zariadení musia byť kompatibilné so zásuvkou. Zástrčku v žiadnom prípade neupravujte.

3.0 POUŽITIE V SÚLADE S URČENÍM

Nočný stolík slúži na odkladanie a ukladanie predmetov. Na stolík sa nesmie stúpať. Výrobok používajte iba na predpísaný účel. Za škody vzniknuté v dôsledku použitia v rozpore s určením nenesie výrobca žiadnu zodpovednosť. Akékoľvek úpravy výrobku môžu negatívne ovplyvniť bezpečnosť, spôsobiť nebezpečenstvo a vedú k zániku záruky.

Iba na domáce použitie, nie je určené na komerčné účely.

4.0 POKYNY NA VYBALENIE

Otvorte škatuľu a vyberte výrobok. Po vybalení skontrolujte, či je výrobok kompletný a nepoškodený. Neskoršie reklamácie nemožno uznať.
Pri vybaľovaní sa môže krátkodobo objaviť slabý zápach.

4.1 UVEDENIE DO PREVÁDZKY A OVLÁDANIE LAMPY

1. Pripojte napájanie.
2. Na zapnutie lampy sa krátko dotknite senzora zap./vyp. Lampa teraz svieti v režime teplej bielej.
3. Na prepnutie z režimu teplej bielej do režimu studenej bielej sa krátko dotknite senzora zap./vyp.
4. Na zvýšenie alebo zníženie jasu v príslušnom režime podržte prst na senzore zap./vyp. dlhšie.
5. Na vypnutie lampy sa znova dotknite senzora zap./vyp.

5.0 POKYNY NA ÚDRŽBU A STAROSTLIVOSŤ

Na čistenie používajte handričku a teplú vodu s mydlom. Nepoužívajte čistiace ani pracie prostriedky obsahujúce rozpúšťadlá. Bieliace prostriedky môžu výrobok poškodiť. Ďalšie pokyny na starostlivosť prípadne nájdete priamo na výrobku.
Pravidelné čistenie, kontrola a údržba zvyšujú bezpečnosť a predlžujú životnosť výrobku.

6.0 TECHNICKÉ ÚDAJE

Rozmery (V x H x Š)	55 x 40 x 28 cm
Vnútorné rozmery zásuvky (D x Š x V)	33,5 x 23,7 x 12 cm
Vnútorné rozmery priehradky (D x Š x V)	36,4 x 25 x 14,5 cm
Materiál	Drevotrieska
Príkon	3,4 W
USB	5 V/1 A
Stupeň krytia	IP20
Teplota farby	3000 K, 6000 K

Upozornenie: LED diódy nemožno vymeniť a v prípade poruchy je potrebné ich vymeniť kompletne.

7.0 LIKVIDÁCIA

Na konci dlhej životnosti výrobku odovzdajte, prosím, cenné suroviny na odbornú likvidáciu, aby mohla prebehnúť riadna recyklácia. Ak si nie ste istí, ako najlepšie postupovať, radi vám poradia miestne firmy zabezpečujúce likvidáciu odpadu alebo zberné dvory.



SPRÁVNA LIKVIDÁCIA TOHTO ZARIADENIA

Elektrické zariadenia nikdy nevyhadzujte do komunálneho odpadu!

Na zariadenie sa vzťahuje smernica 2012/19/EÚ.

Tá stanovuje, že zariadenie po skončení jeho životnosti nesmiete likvidovať spolu s bežným komunálnym odpadom, ale musíte ho odovzdať na špeciálne zriadených zberných miestach, v zberných dvoroch alebo vo firmách zabezpečujúcich likvidáciu odpadu.

Táto likvidácia je pre vás bezplatná. Chráňte životné prostredie a likvidujte odpad odborne.

Pred odovzdaním, prosím, vyberte batérie alebo akumulátory, ktoré nie sú pevne zabudované v starom zariadení, ako aj svetelné zdroje, ktoré možno vybrať bez poškodenia, a odovzdajte ich do separovaného zberu.

ZOZNAM DIELOV

	Č.	KS
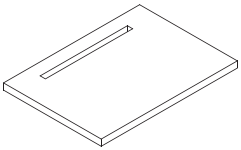	1	1
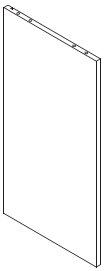	2	1
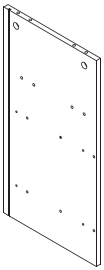	3	1
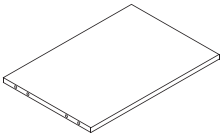	4	1
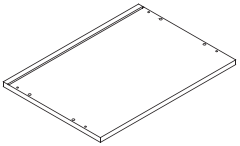	5	1

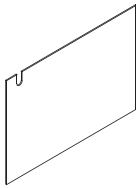	6	1
	7	1
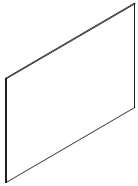	8	1
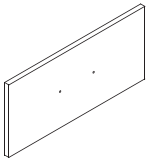	9	2
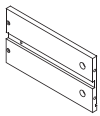	10	2
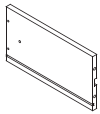	11	2
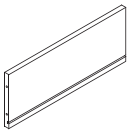	12	2
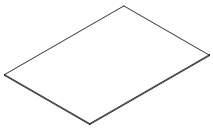	13	2

	A	16
	B	16
	C	12
M4 x 35 	D	13
M3 x 12 	E	10
	F	4
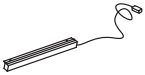	G	1
	H	4
	I	4
	J	2
	K	4
	L	6
	M	6
	N	1
	O	1
	P	1
	Q	2
	R	4

MONTÁŽ

1

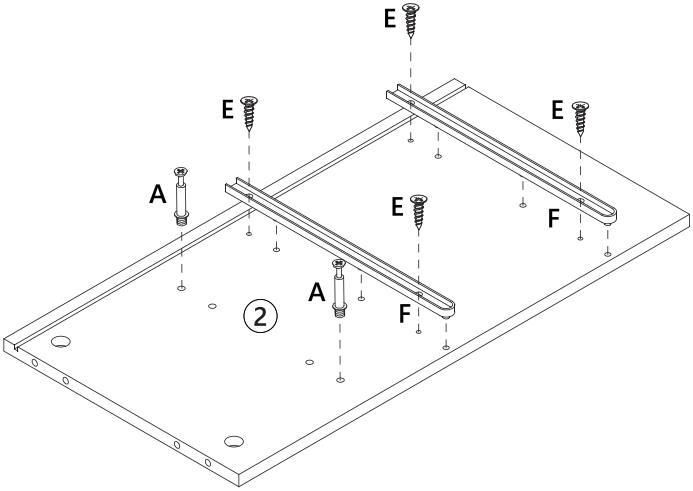

2

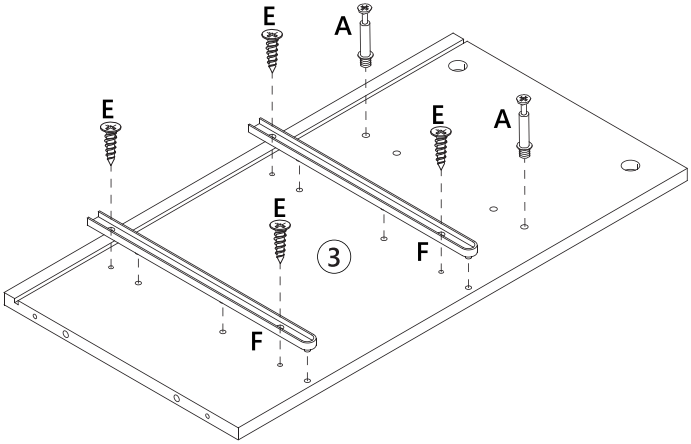

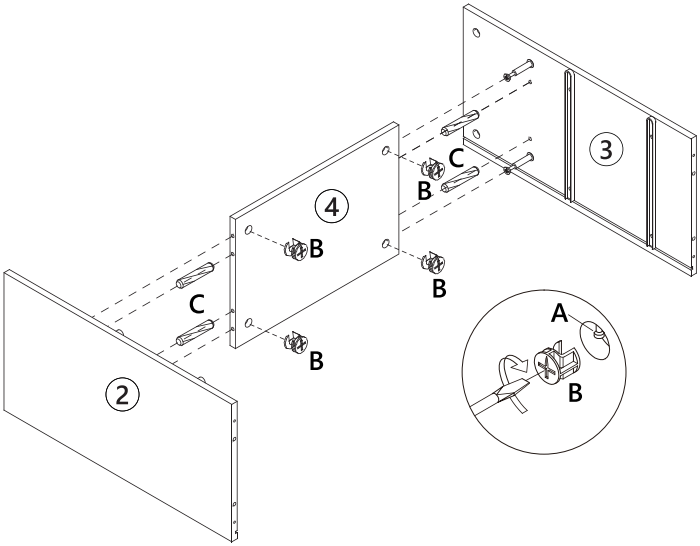

4

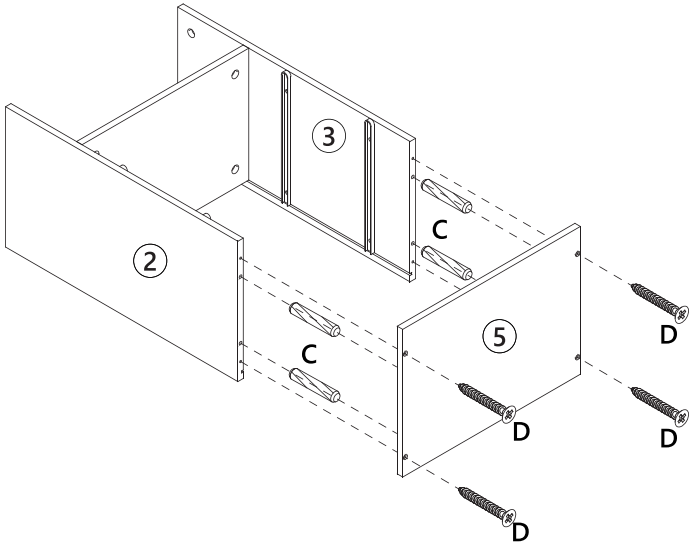

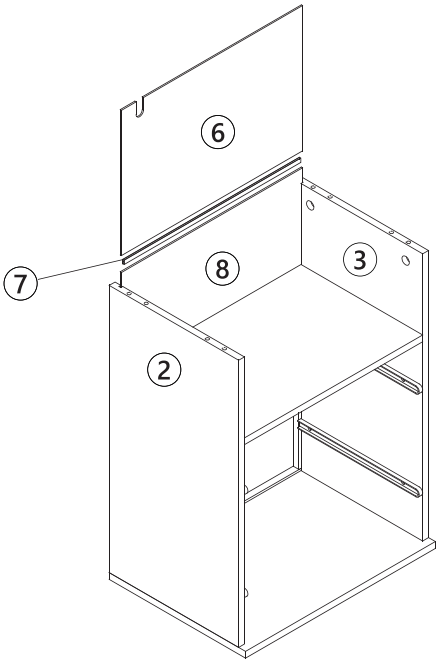

6

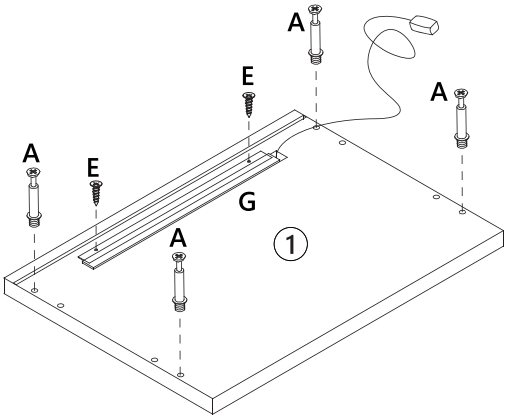

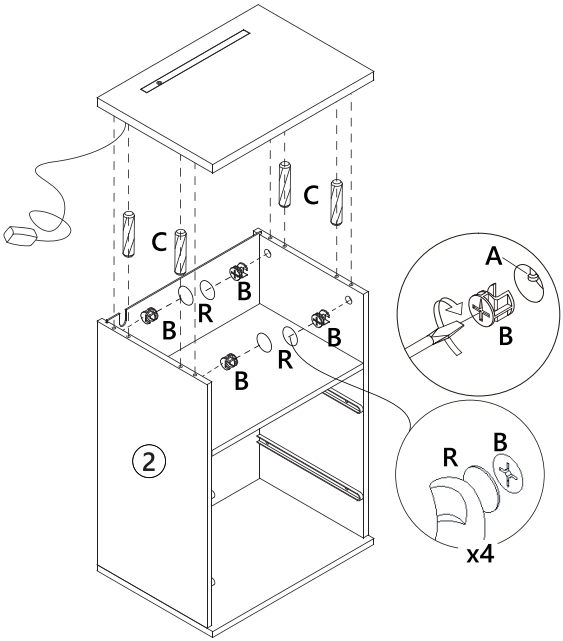

8

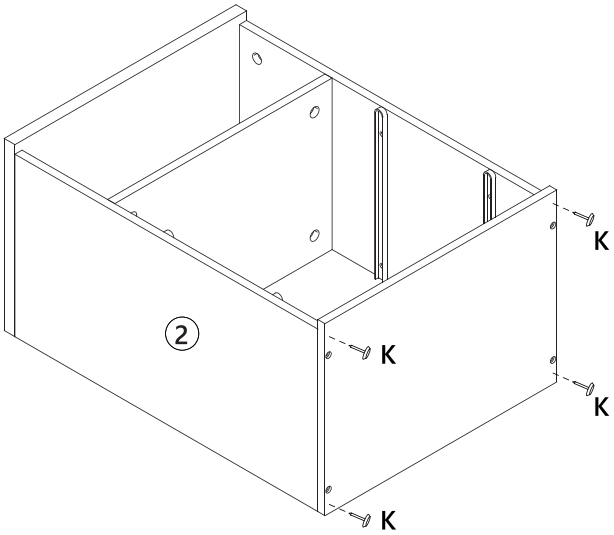

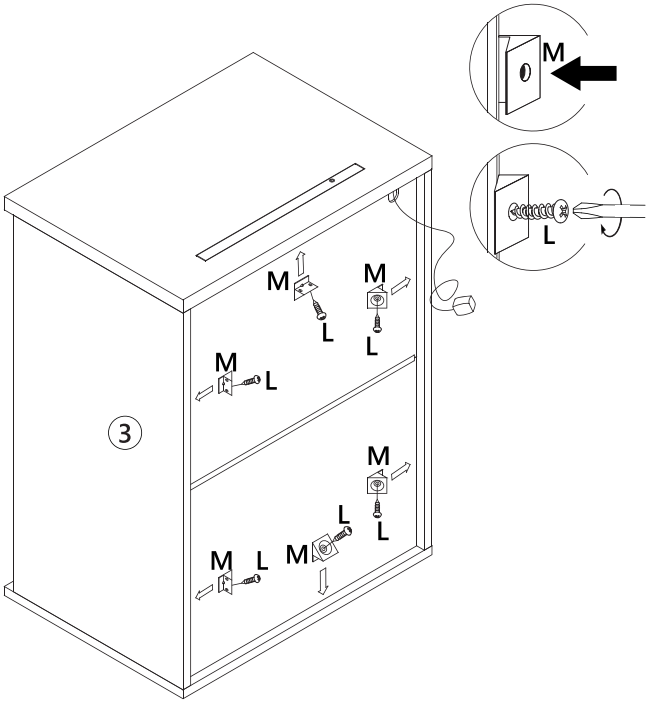

10

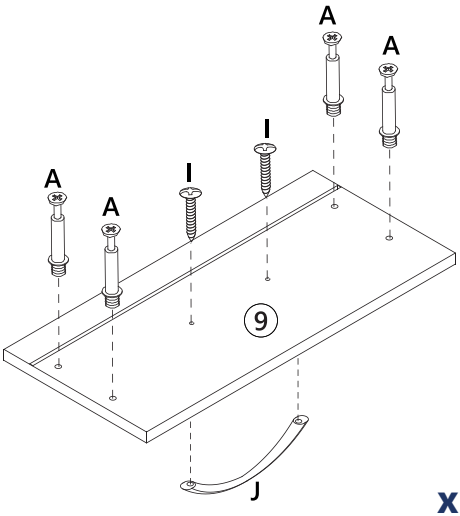

x2

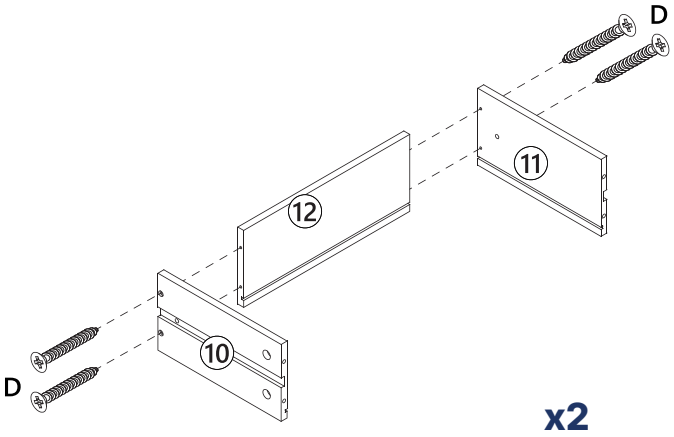

12

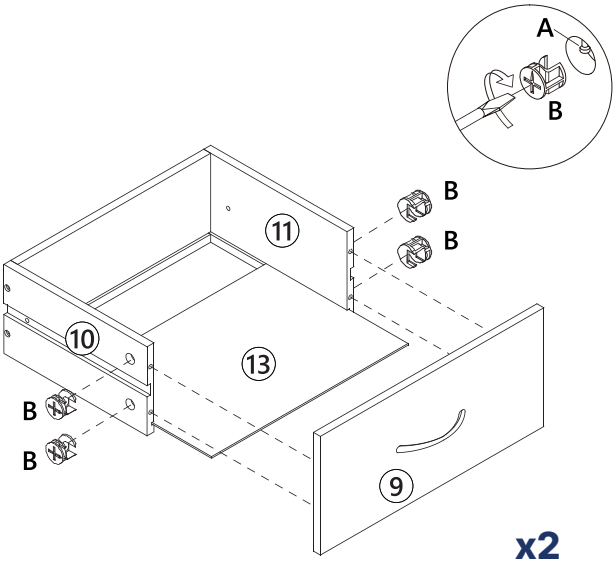

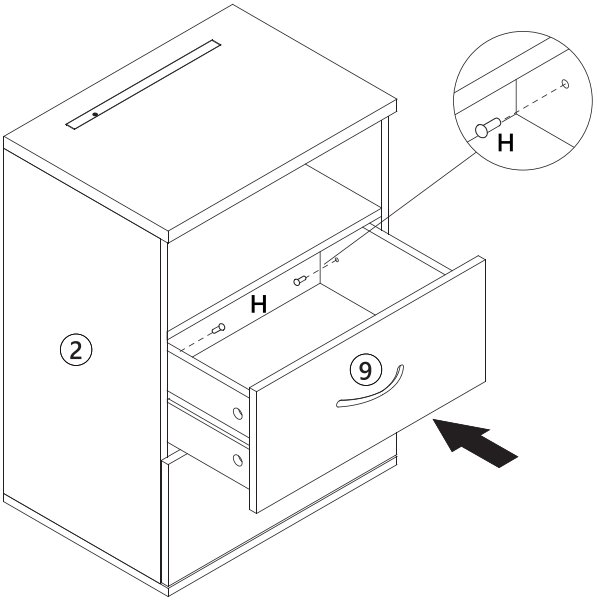

14

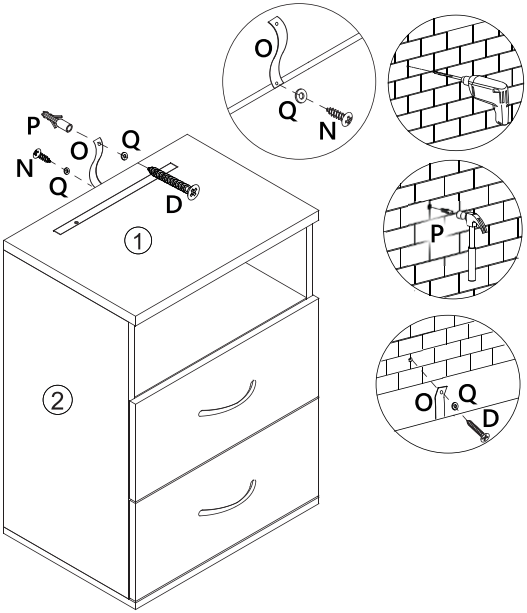

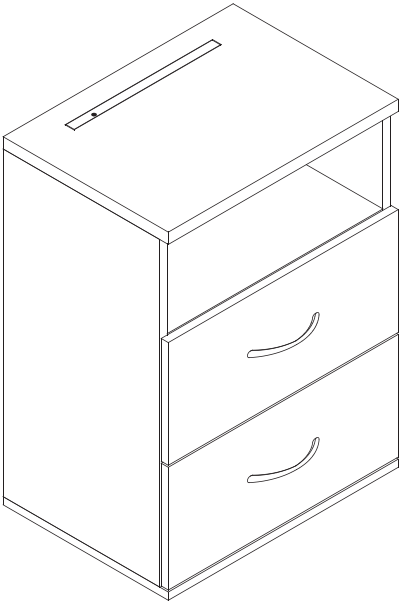

www.**deubaservice**.de

SERVISNÝ PORTÁL

SK

So všetkými otázkami týkajúcimi sa servisu, reklamácií a technickej podpory sa môžete s dôverou obrátiť na našich vyškolených pracovníkov.

Vyrobené pre / Zodpovedná osoba v EÚ:

Deuba GmbH & Co. KG
Zum Wiesenhof 84
66663 Merzig, Nemecko
kontakt@deuba.info

Vyrobené pre:

Deuba LTD
Wyatt Way, Thetford
Norfolk, IP24 1HB

Copyright by

deuba

Všetky práva vyhradené. Bez písomného súhlasu spoločnosti Deuba GmbH & Co. KG nesmie byť táto príručka, a to ani jej časti, v akejkoľvek podobe reprodukovaná ani rozmnožovaná či spracovávaná pomocou elektronických, mechanických alebo chemických postupov. Zmeny v rámci technického pokroku môžu byť vykonané kedykoľvek bez predchádzajúceho upozornenia. Príručka sa pravidelne opravuje. Za technické a tlačové chyby a ich následky nepreberáme žiadnu zodpovednosť.

Stav 2025/01 Rev6