LUNDA

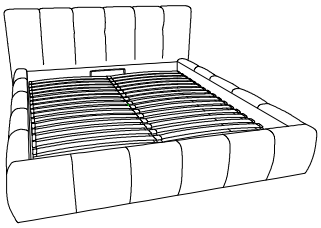

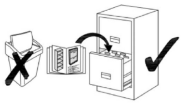

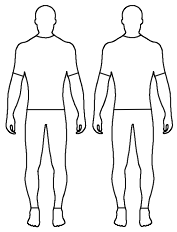



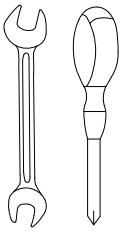

Teil	Pcs	Colli
1	1x	1/5
2.1	1x	2/5
2.2	1x	2/5
3	1x	3/5
4	1x	4/5

Teil	Pcs	Colli
5	1x	5/5
6	2x	1/5
7	1x	1/5
8	1x	1/5

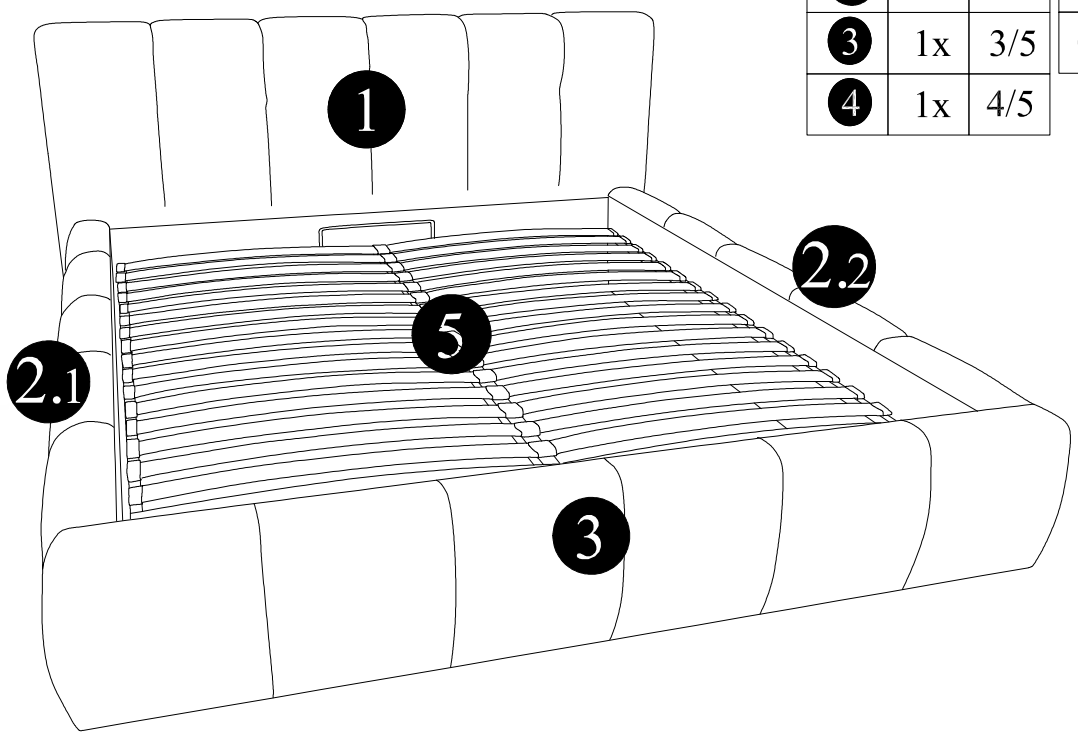

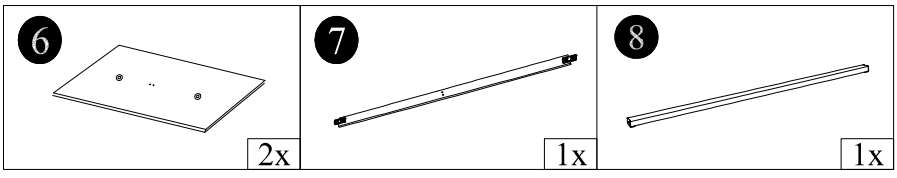

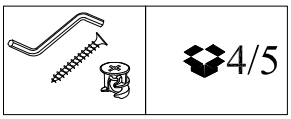



A	B	C	D	E	F	G	H
5x	4x	7x	5x	1x	34x	2x	2x
H-25	3,5x35	ø 30	3,5x25	H-160	4x16	3,5x70	H-40

I	J	K	L
4x	4x	14x	14x

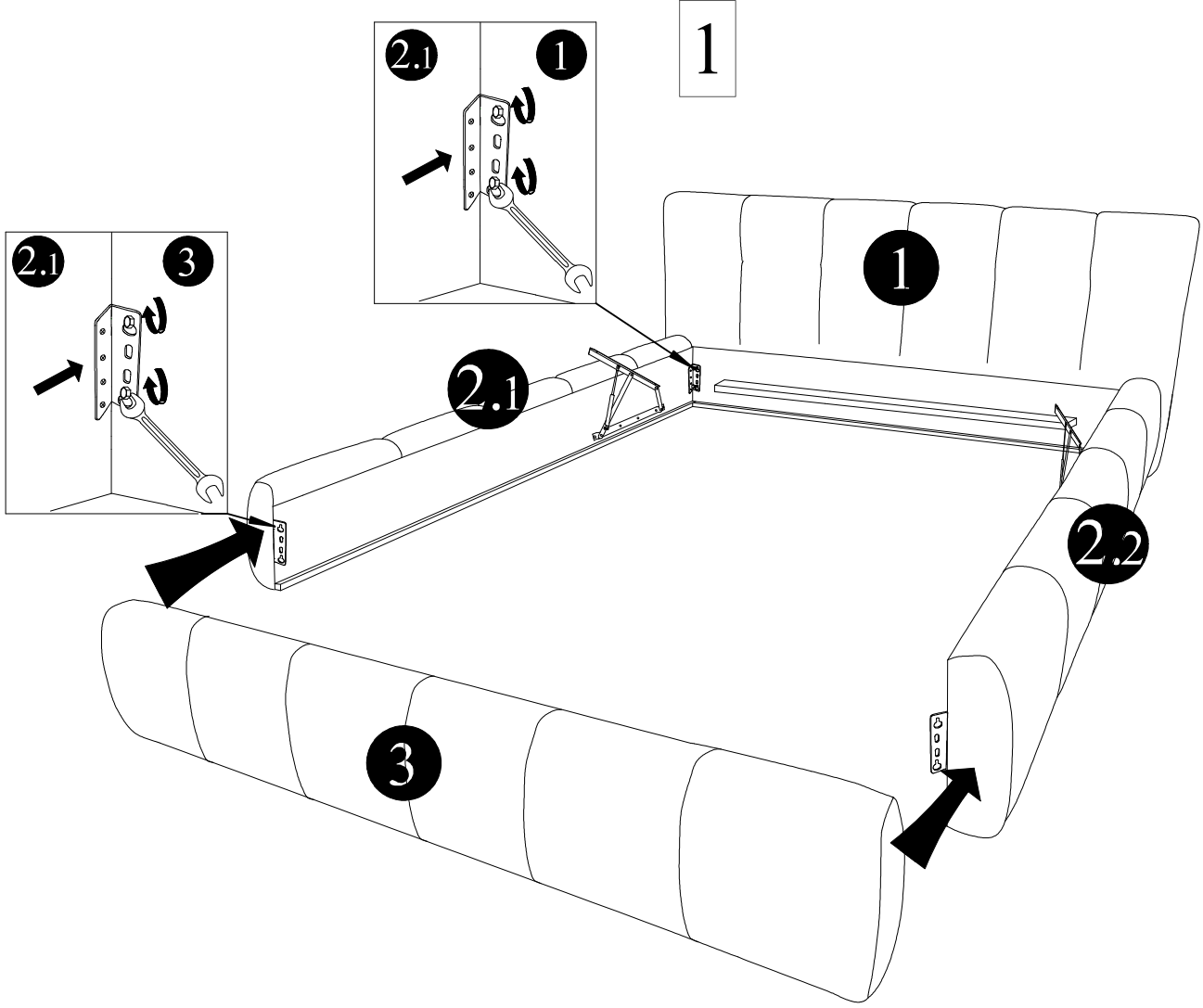
1
2.1
1
2.1
3
1
2.1
2.2
3

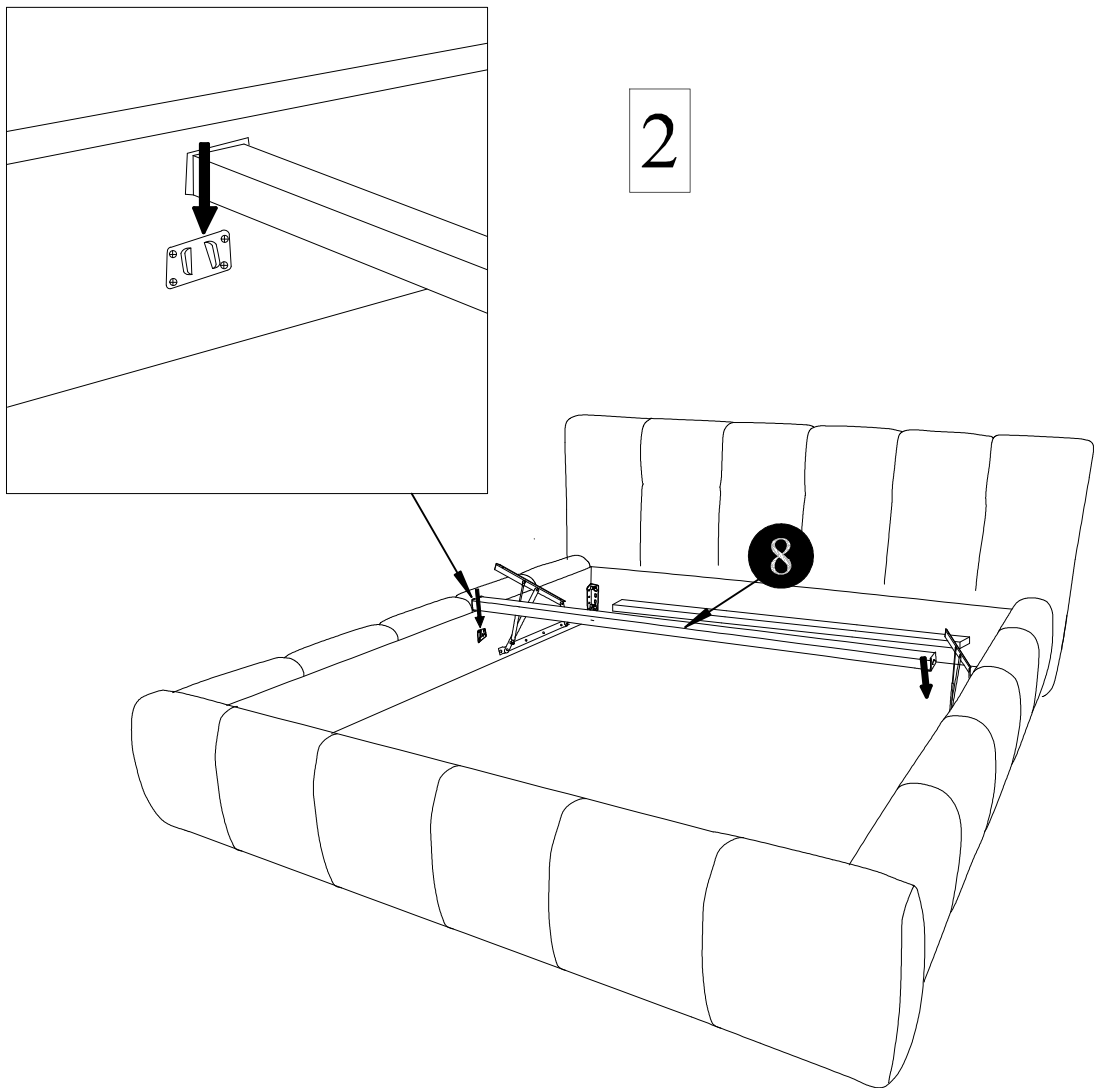
2
8

A	B	C	D	F
 5x	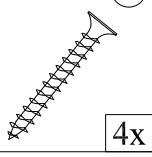 4x	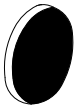 5x	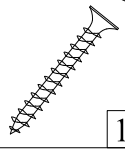 1x	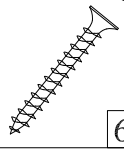 6x
H-25	3,5x35	ø 30	3,5x25	4x16

3

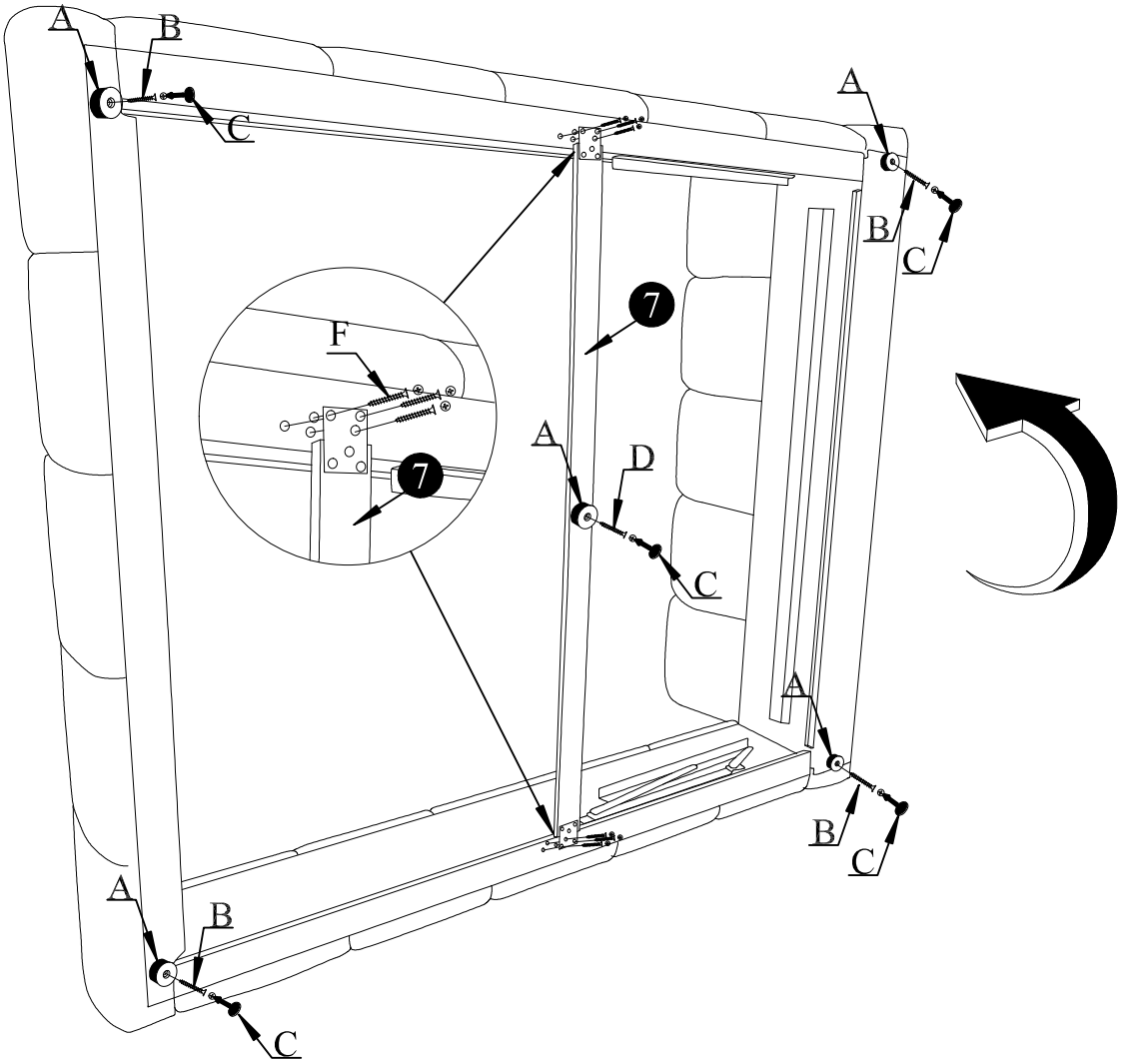

C	D	H	I	J	6
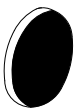 2x	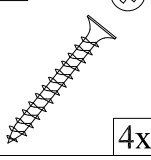 4x	 2x	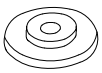 4x	 4x	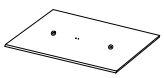 2x
ø 30	3,5x25	H-40			

4

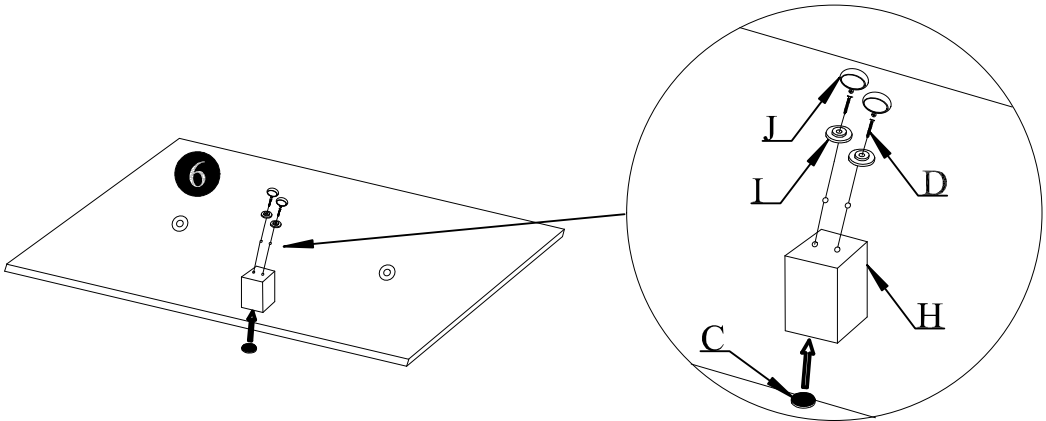

5

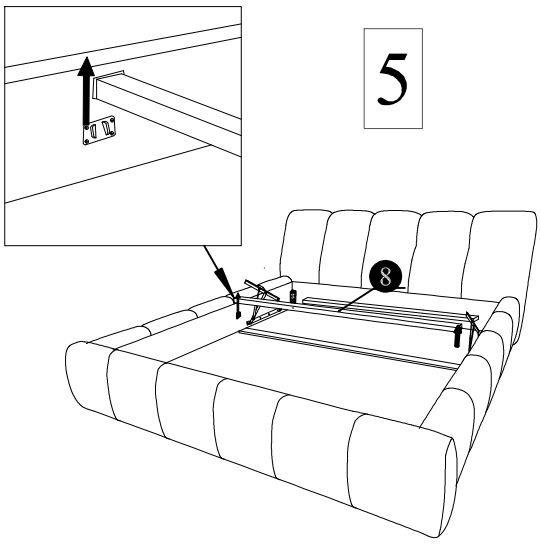

6

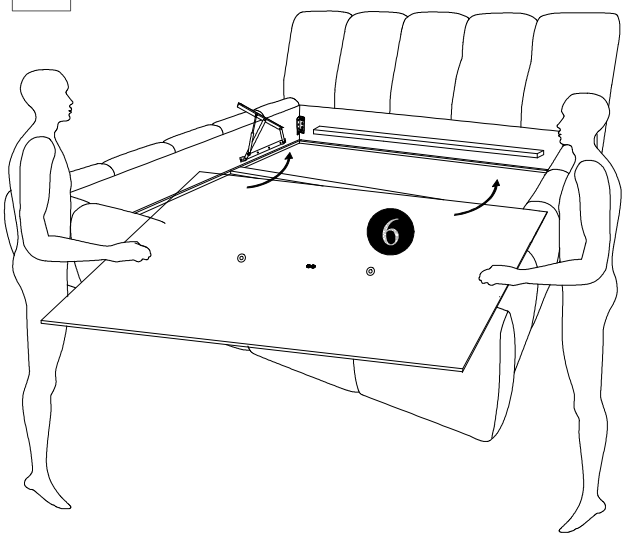

7

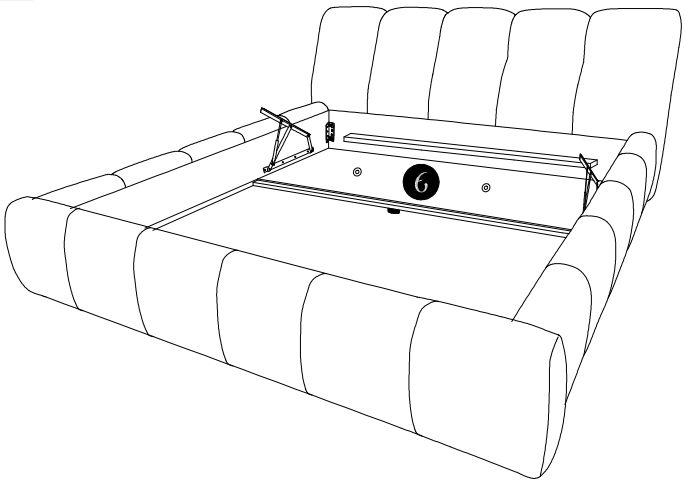

8

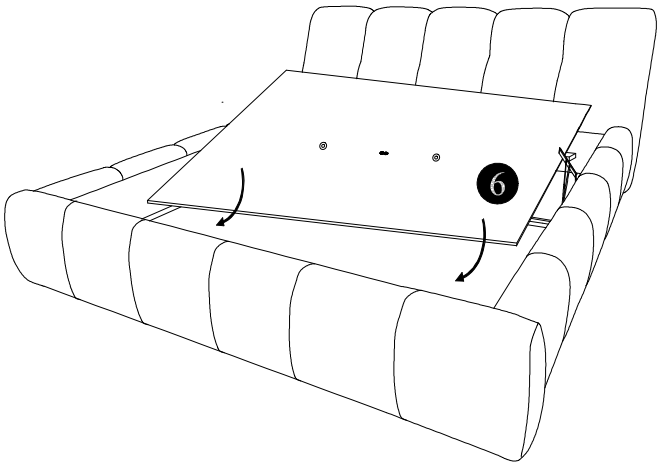

9

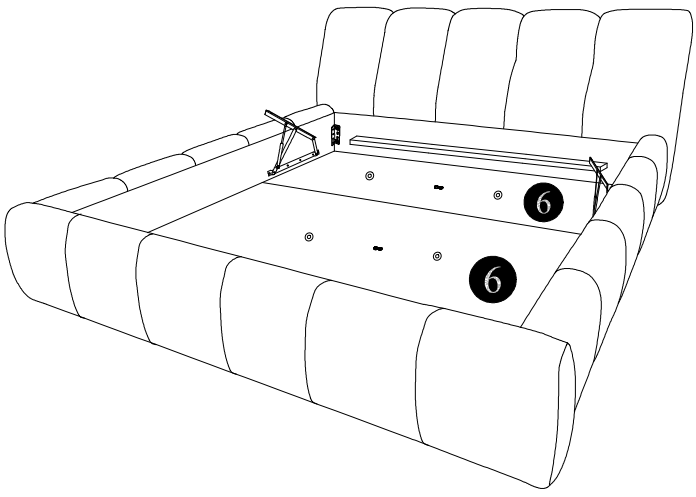

F	K	L
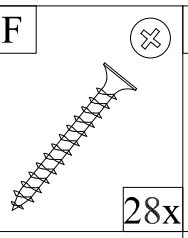 28x	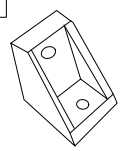 14x	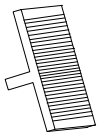 14x
4x16		

10

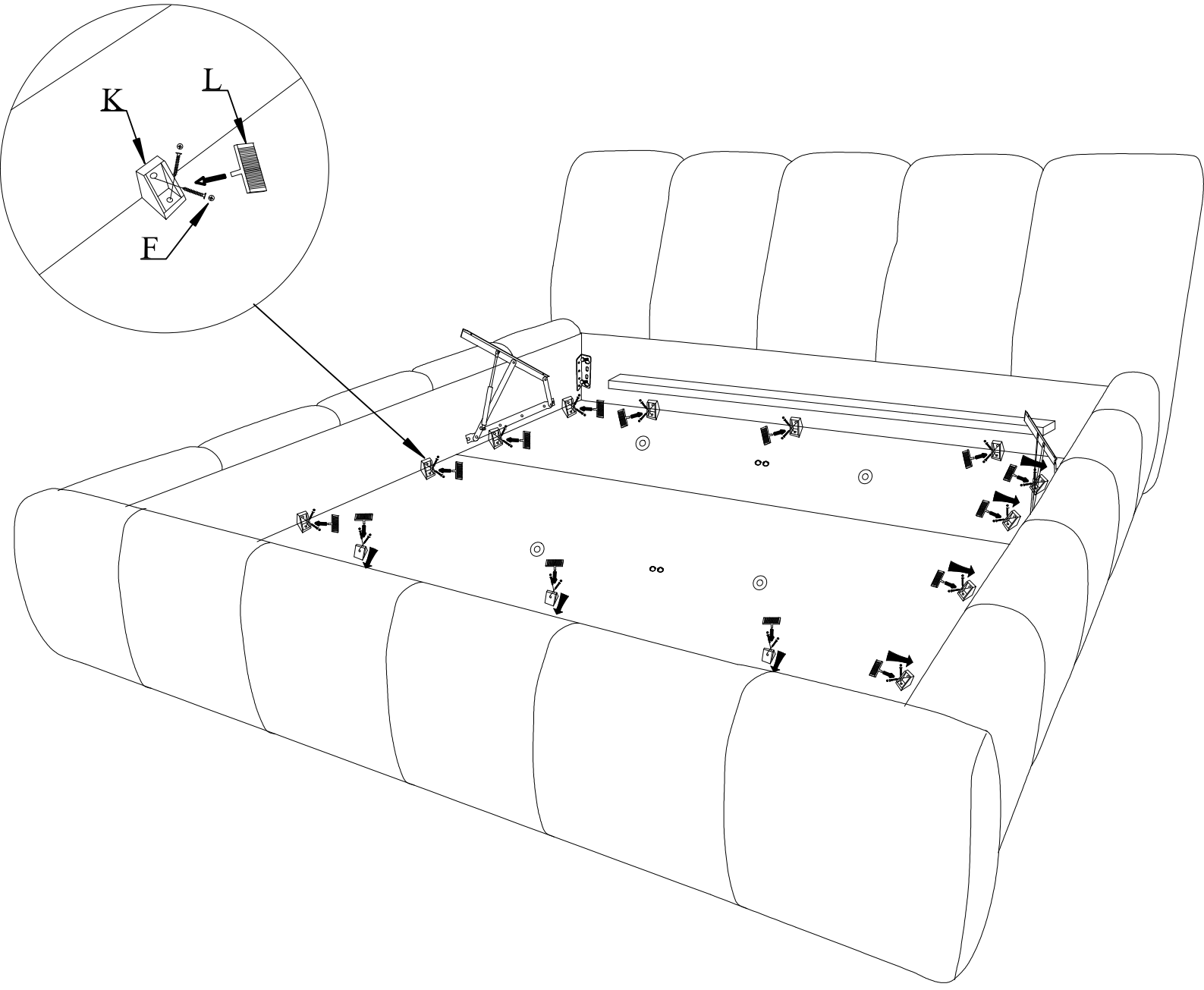

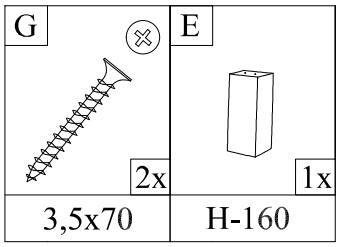

11

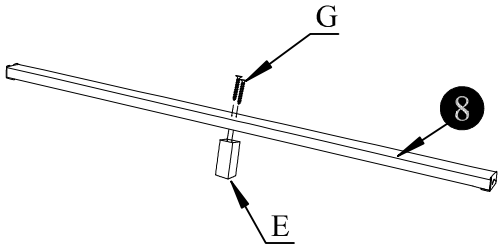

12

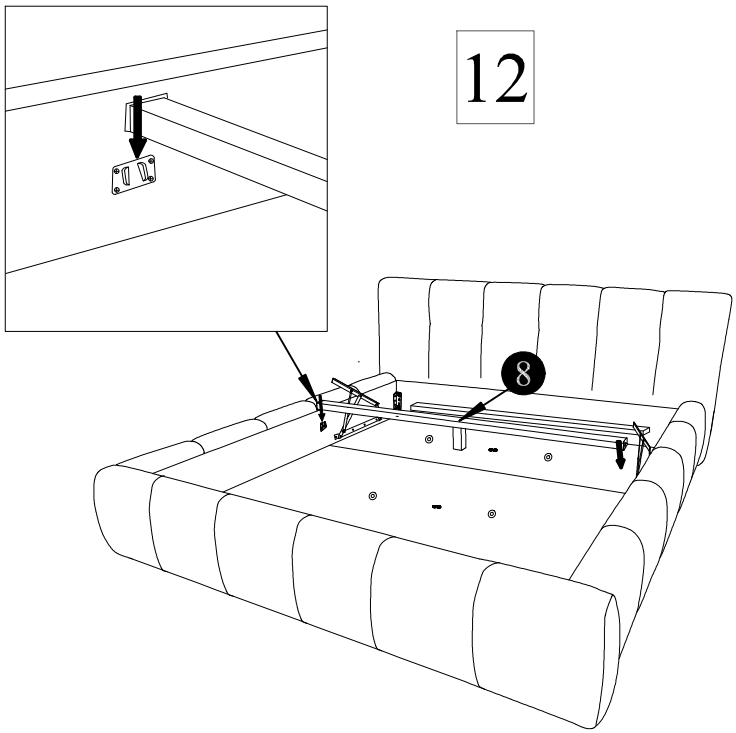

13

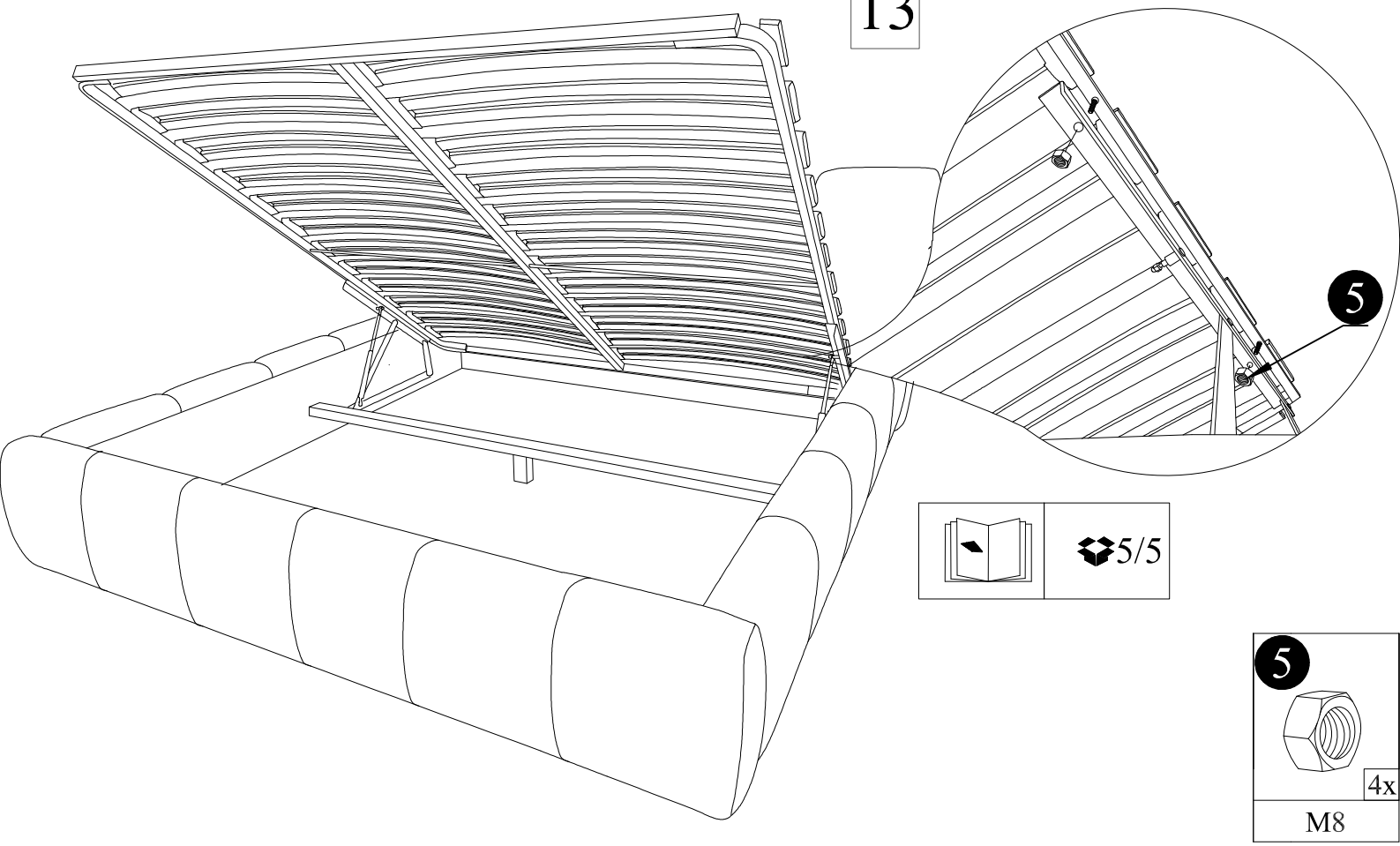

5/5