36-164 BEGA S19-KOM2D4S/88

A	B	C		D
1	MZ1-522	320	100	1/2 ; 2/2
2	MZ1-523	320	100	1/2 ; 2/2
3	S19-0100	412	737	2/2
4	S19-0101	412	737	2/2
5	S19-0103	594	182	1/2
6	S19-1209	830	378	1/2
7	S19-1210	830	374	2/2
8	S19-1211	830	374	2/2
9	S19-2011	1548	378	1/2

A	B	C		D
10	S19-2012	1548	378	1/2
11	S19-3351	450	372	2/2
12	S19-5517	549	100	2/2
13	S19-758	1549	60	1/2
14	S19-759	743	60	2/2
15	S19-9944	847	468	2/2
16	S19-9948	847	595	2/2
17	S19-9949	559	315	1/2

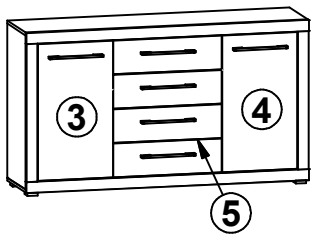

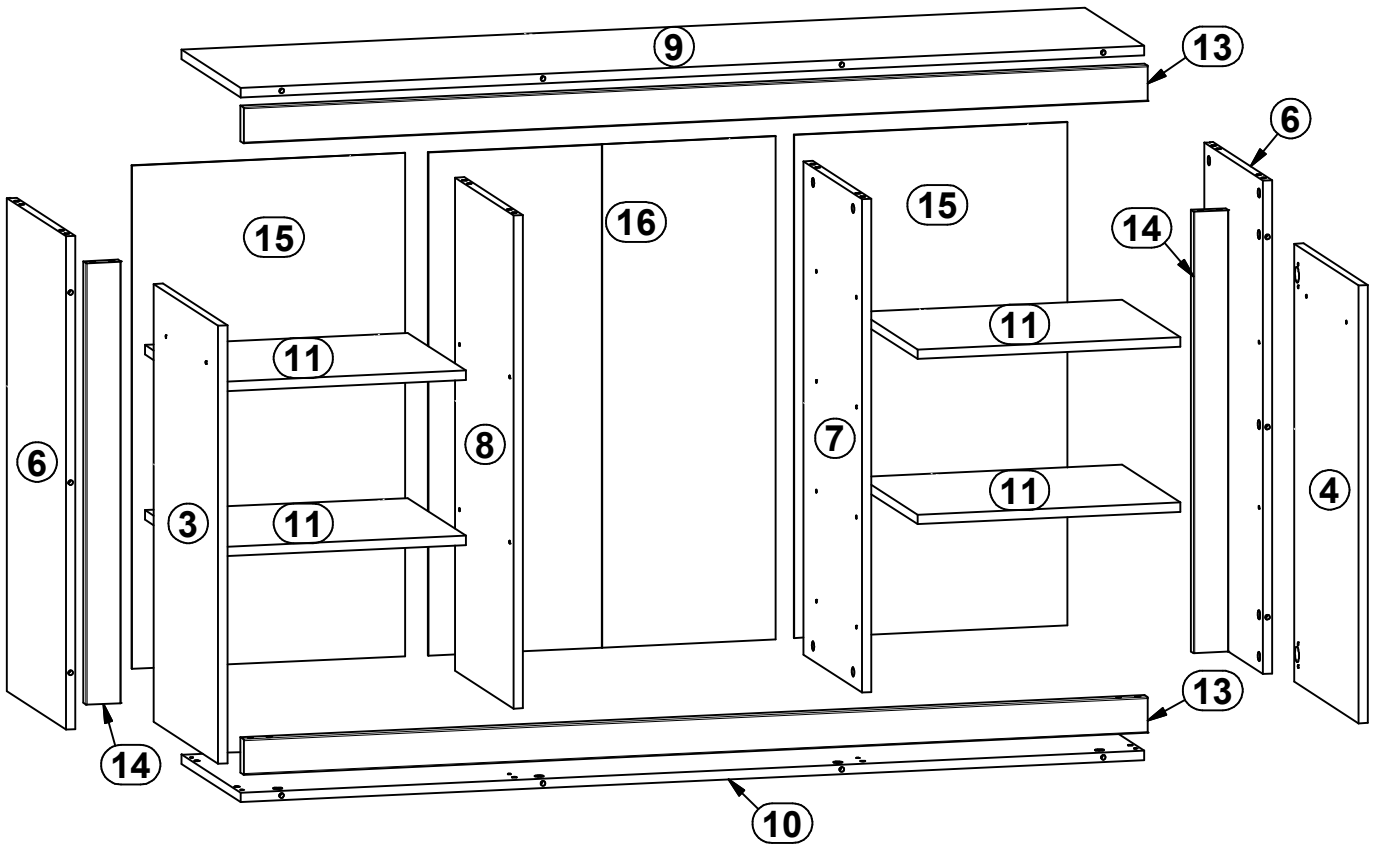

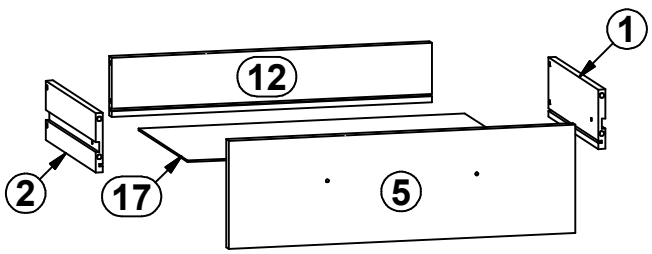

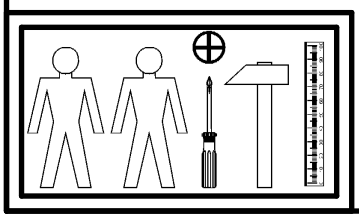

4x a11	4x b4	6x 300 mm c196	16x ϕ5x17 mm d1	8x ϕ6,3x13 mm e2	24x ϕ6x13 mm e3	40x ϕ8x30 mm f1	16x ϕ6.5x40 mm f25	8x M4x9 mm j2	
6x 56x56x20mm k52	50x l1	10x 20x13x3,5\1 mm n108	12x ϕ4x30 mm p21	12x ϕ4x42 mm p22	10x ϕ2,9x16 mm p55	30x ϕ15x12mm ⌀16 r1	30x r16	18x ø16 s2	
8x 310 mm w4	1x GLUE y1	1x z1							

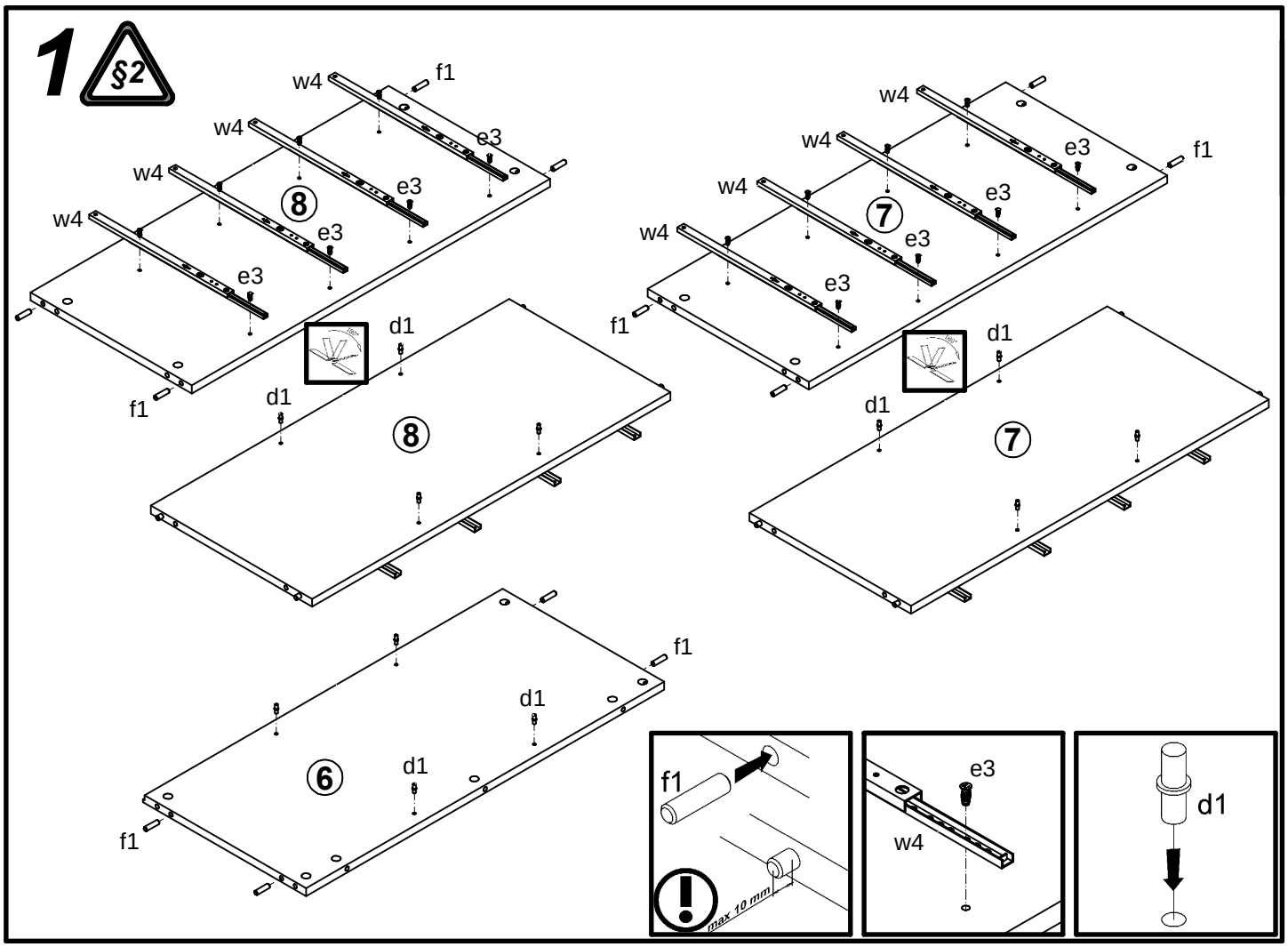
1
§2
w4
f1
e3
8
d1
7
6
max 10 mm

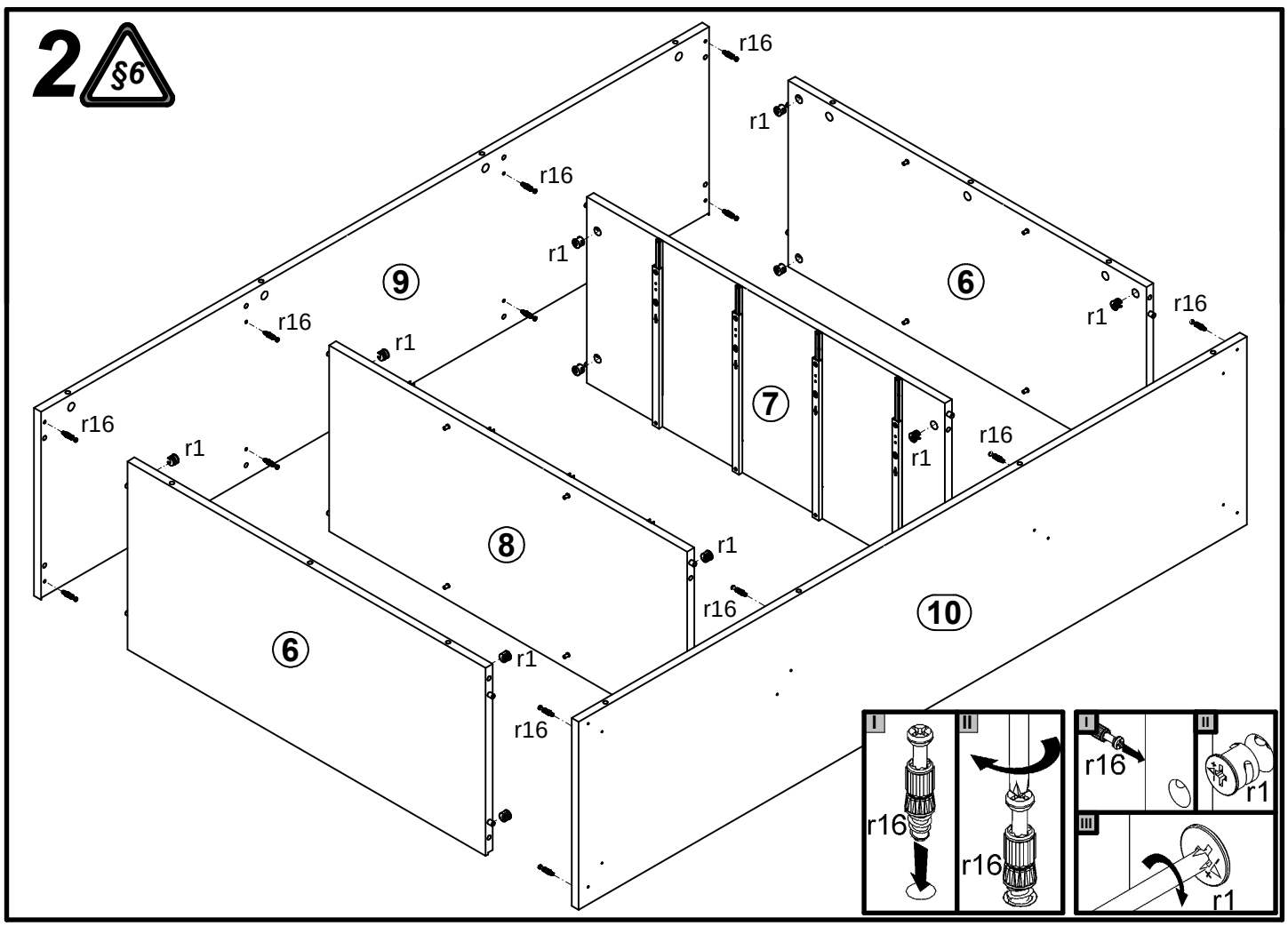
2
§6
r16
r1
9
6
7
8
10

3

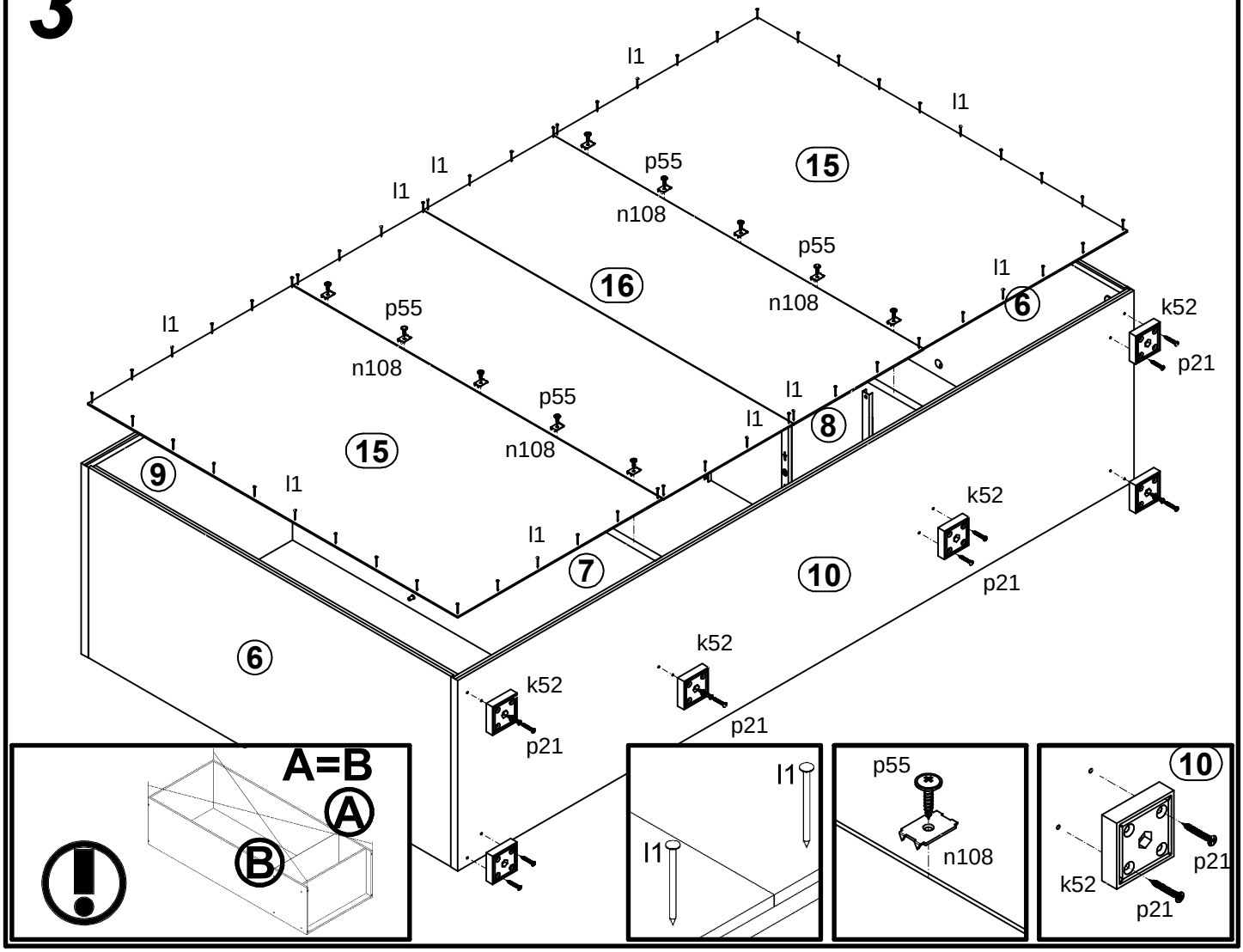
l1
p55
n108
15
16
6
k52
p21
8
9
7
10
A=B
A
B
p55
n108
10
k52
p21

4

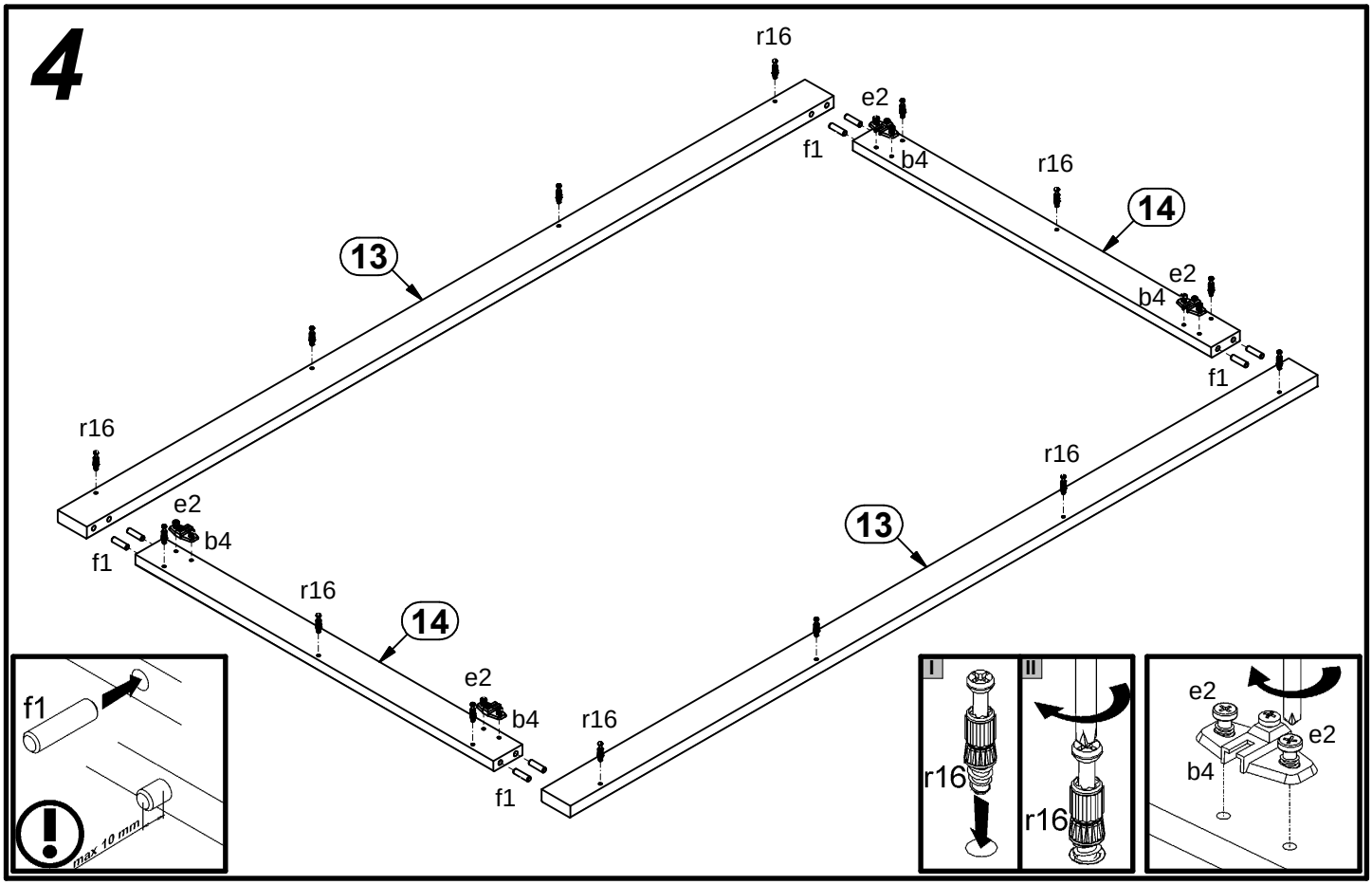
r16
e2
f1
b4
13
14
f1
max 10 mm
I
II
r16
r16
e2
b4
e2

5

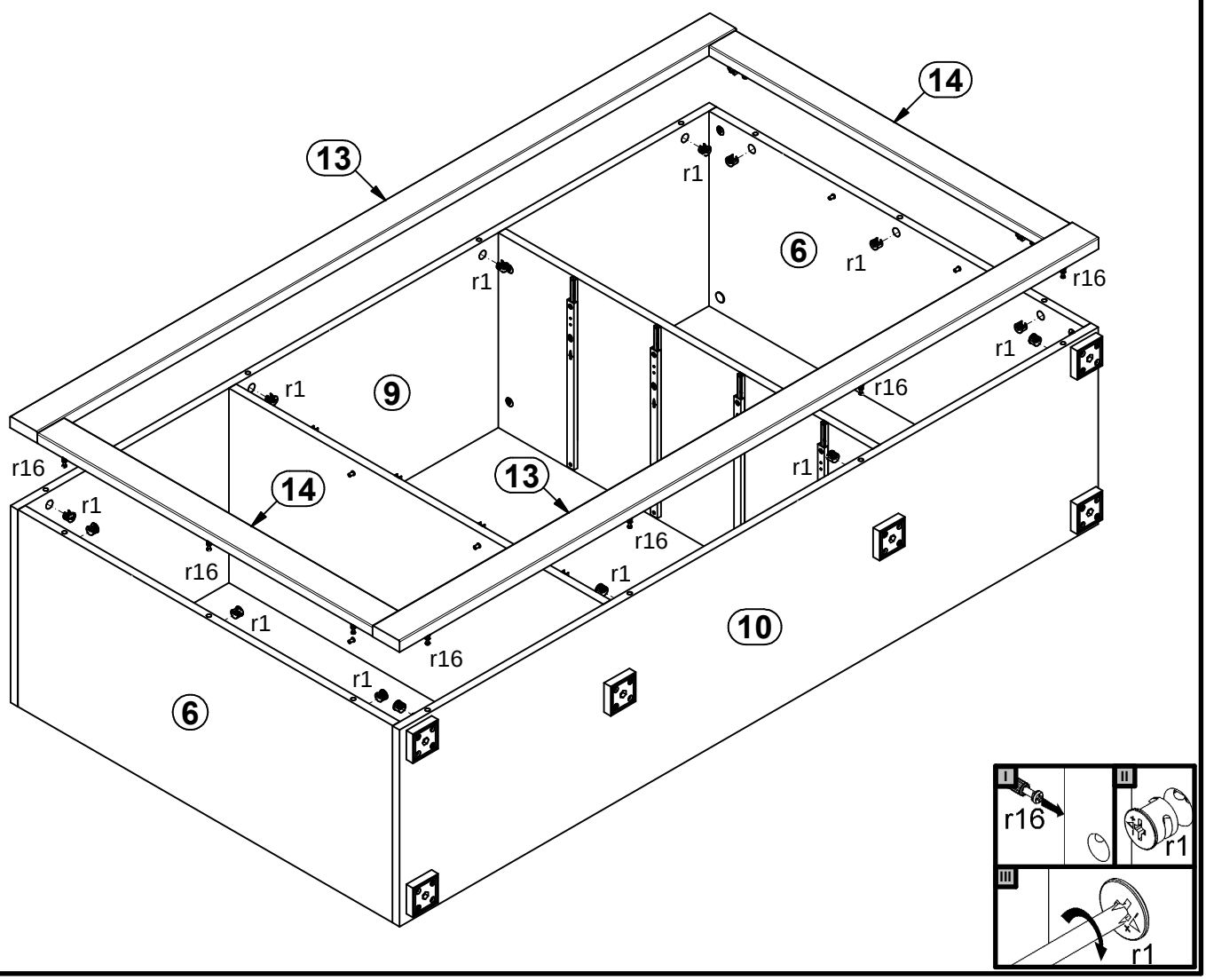

13
14
r1
6
r1
r16
r1
9
r1
r16
r16
r1
14
13
r1
r16
r16
r1
r1
10
r16
r1
6
I
r16
II
r1
III
r1

6

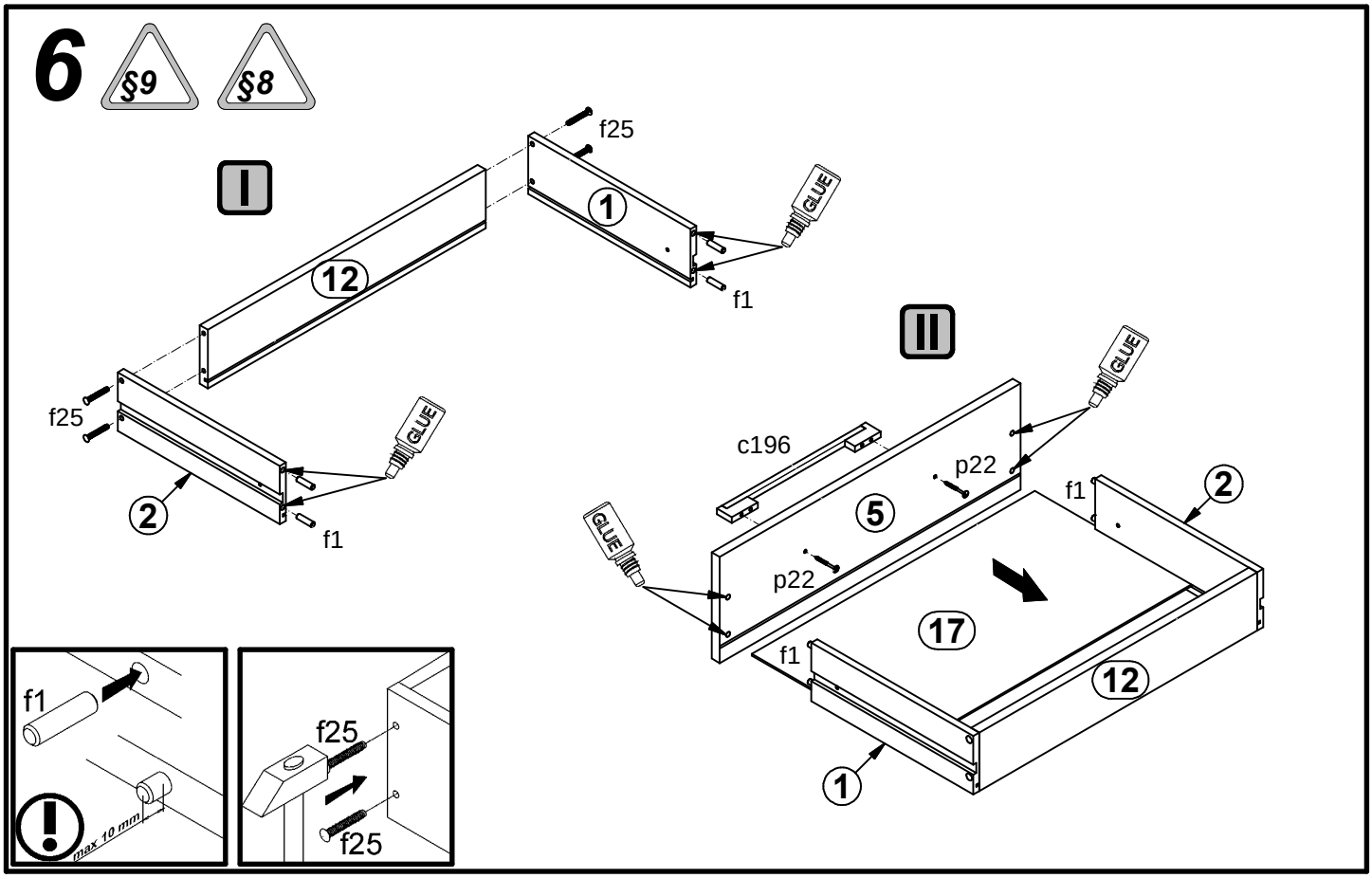

§9
§8
I
f25
1
GLUE
12
f1
f25
GLUE
2
f1
II
GLUE
c196
p22
5
f1
2
GLUE
p22
17
f1
12
1
f1
max 10 mm
f25
f25

7

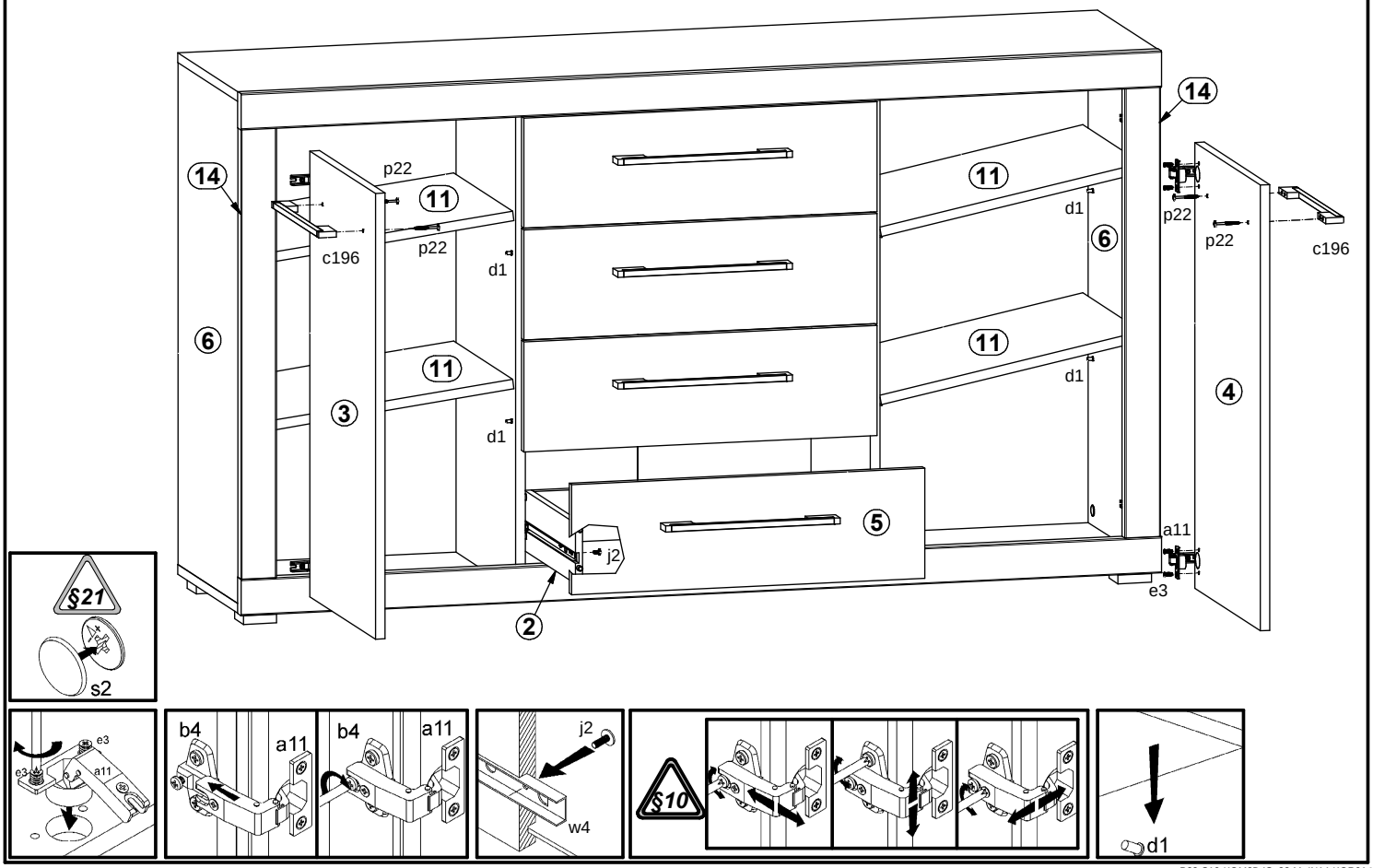

P28-S19-KOM2D4S_88-M_IN14-KOR01.idw