ІНСТРУКЦІЯ МОНТАЖУ | ИНСТРУКЦИЯ МОНТАЖА

Система СОНАТА

Комод - 2d/2s

ГАБАРИТНІ РОЗМІРИ:
ширина 101 см
висота 90,5 см
глибина 44,5 см

ГАБАРИТНЫЕ РАЗМЕРЫ:
ширина 101 см
высота 90,5 см
глубина 44,5 см

УВАГА !!!

Шановний Клієнте!

У разі виявлення в комплектації пакета відсутності будь-якого елемента або наявності браку

обов'язково!!! -

етикетку-ярлик з даного пакета і ***інструкцію монтажу*** з відміткою **кода** цього елемента повернути продавцю.

При відсутності ***етикетки-ярлика*** рекламація не приймається!

ВНИМАНИЕ !!!

Уважаемый Клиент!

В случае обнаружения в комплектации пакета отсутствия какого-либо элемента или наличия брака

обязательно!!! -

этикетку-ярлык с данного пакета и ***инструкцию монтажа*** с пометкой **кода** этого элемента вернуть продавцу.

При отсутствии ***этикетки-ярлыка*** рекламация не принимается!

Виробник:
ТзОВ "ГЕРБОР-ХОЛДІНГ"
Україна, м. Володимир-Волинський
вул. Луцька, 211а
тел.: 2-33-33; 2-29-03

GERBOR® ХОЛДИНГ

Производитель:
ТОО "ГЕРБОР-ХОЛДИНГ"
Украина, г. Владимир-Волынский
ул. Луцкая, 211а
тел.: 2-33-33; 2-29-03

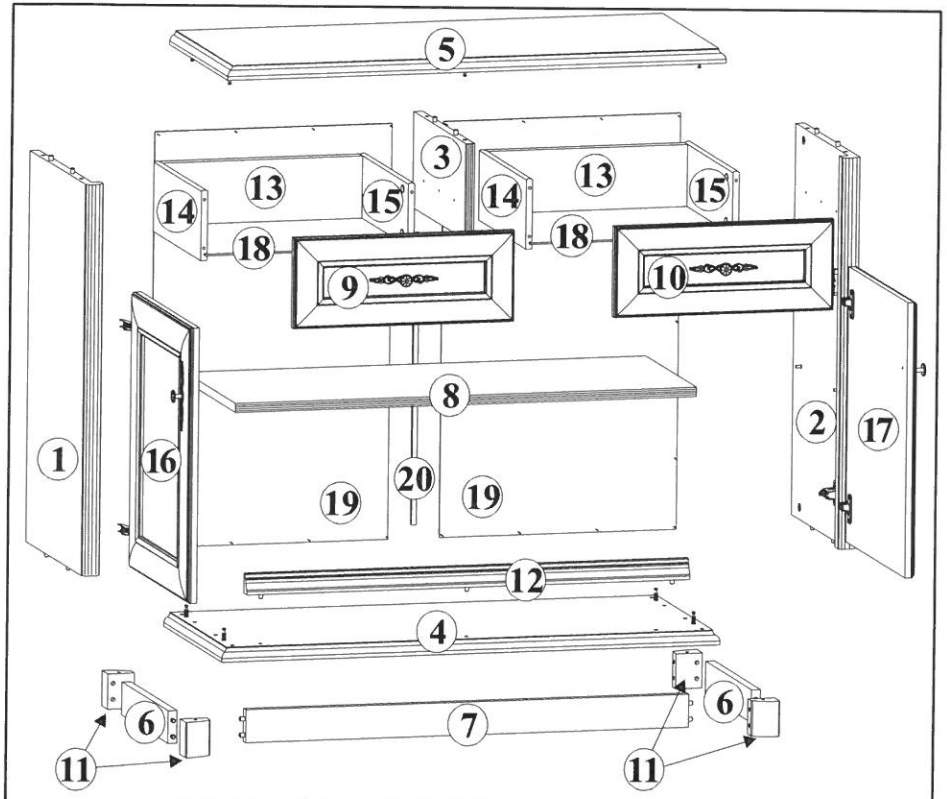

Для монтажу потрібно:
Для монтажа необходимо:
Do montażu potrzebne są:
You need for fitting-up:
Zur Montage werden Sie brauchen:

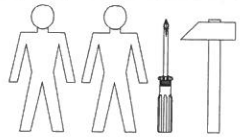

Символ елемента Символ элемента Symbol elementu Element symbol Elementeszeichen	Розміри Размеры Wymiary Measurements Ausmaß	Код Код Kod Code Kode	Пакет Пакет Paczka Package Paket
1	776x427	KT1-1129	1/3
2	776x427	KT1-1130	1/3
3	190x396	KT1-1115	1/3
4	1009x444	KT1-208-01	2/3
5	1009x444	KT1-209-01	2/3
6	352x65	KT1-401	1/3
7	897x65	KT1-404	1/3
8	933x387	KT1-306	1/3
9	445x180	KT1-068	3/3
10	445x180	KT1-069	3/3

Символ елемента Символ элемента Symbol elementu Element symbol Elementeszeichen	Розміри Размеры Wymiary Measurements Ausmaß	Код Код Kod Code Kode	Пакет Пакет Paczka Package Paket
11	70x54	KT1-571-01	1/3
12	897x40	KT1-573	1/3
13	382x140	KT1-2524	1/3
14	350x140	KT1-2521	1/3
15	350x140	KT1-2522	1/3
16	546x445	KT1-008	3/3
17	546x545	KT1-009	3/3
18	397x349	KT1-952	1/3
19	825x480	KT1-908	1/3
20	580x14	LH-580	1/3

14 Комод - 2d/2s

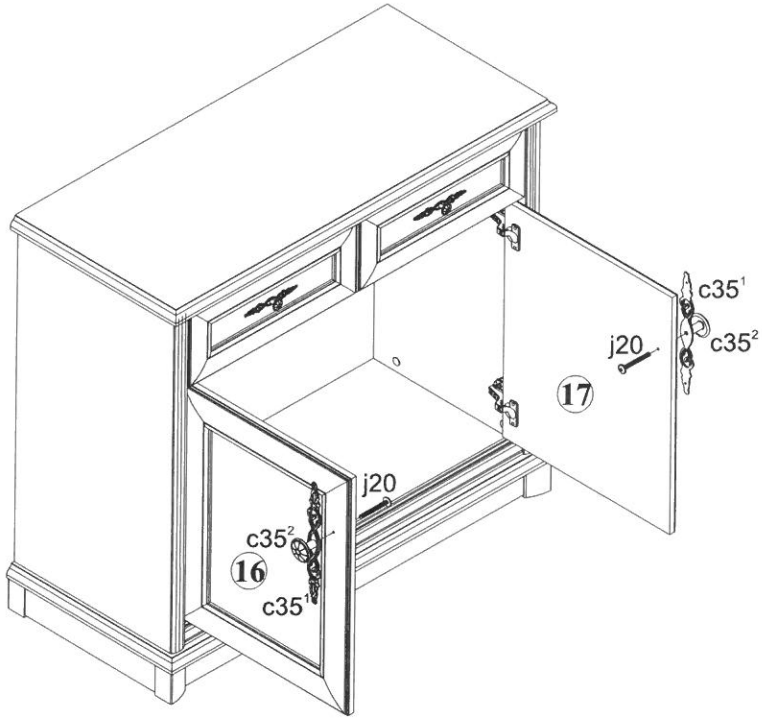

Регулювання дверей / Регулировка дверей / Regulacja drzwi /Adjustment of door/Türeneinstellung

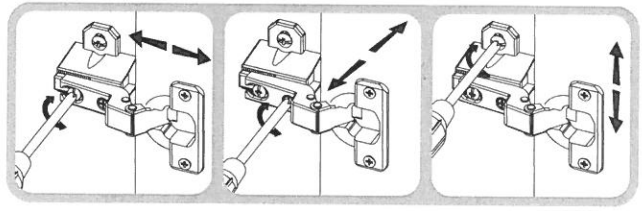

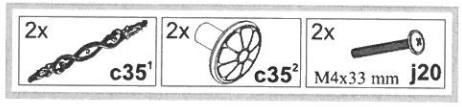

13 Комод - 2d/2s

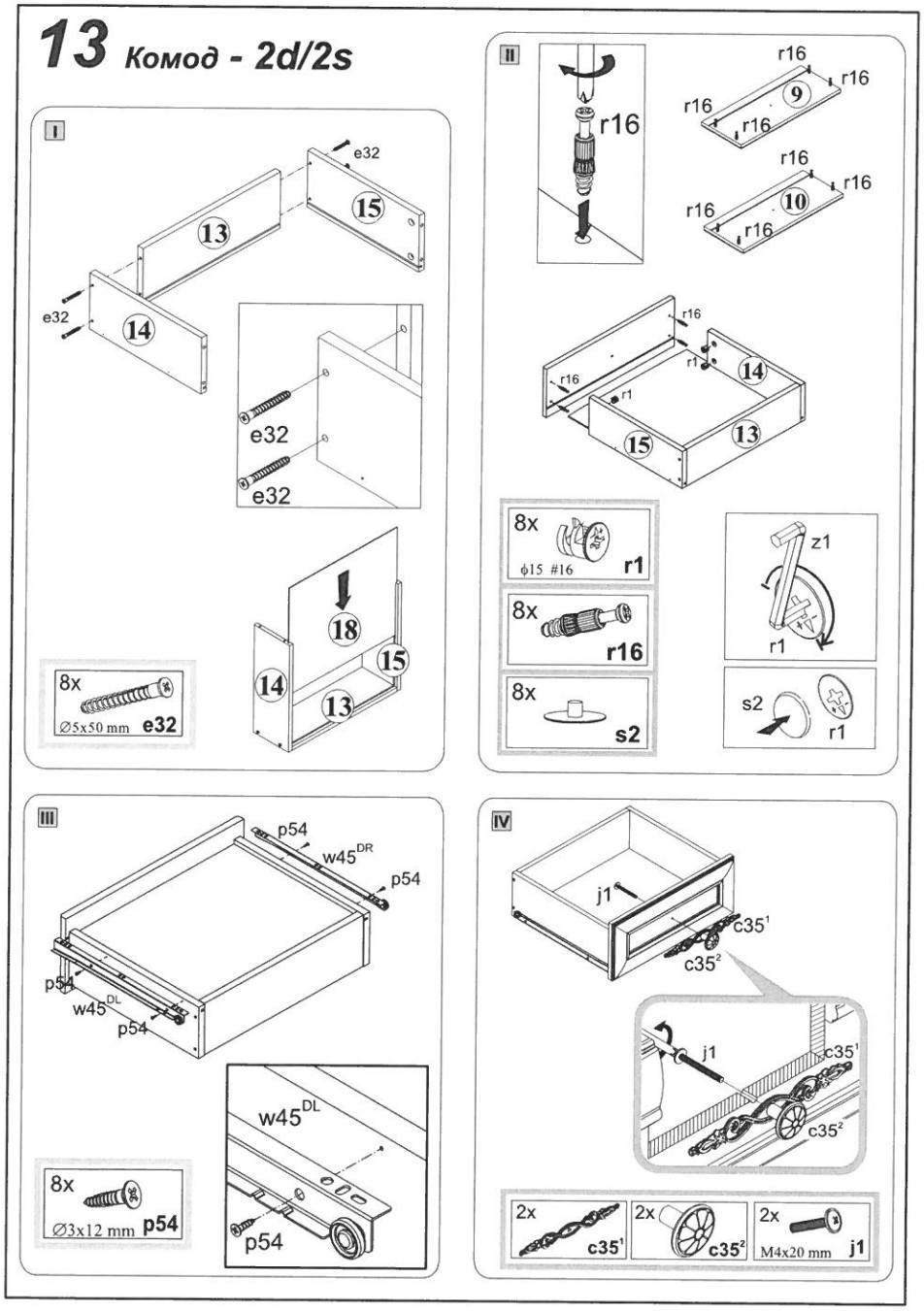

Фурнітура / Фурнитура / Akcesoria / Accessories / Zubehör

4x a43	4x D22.5 b18	4x c35¹	4x c35²	4x ϕ5x17 mm d1	3x ϕ6x13 mm e3	8x Ø6,3x13 mm e5
8x ϕ6.3x16 mm e7	4x ϕ7x60 mm e8	6x ϕ6.0x31 mm e10	8x Ø5x50 mm e32	25x ϕ8x30 mm f1	2x M4x20 mm j1	2x M4x33 mm j20
30x l1	3x Ø3,5x13 mm p1	8x Ø3x12 mm p54	18x ϕ15 #16 r1	18x r16	18x s2	6x w36
2x 350 mm w45DR	2x 350 mm w45CR	2x 350 mm w45DL	2x 350 mm w45CL	1x Клей y1	1x z1	

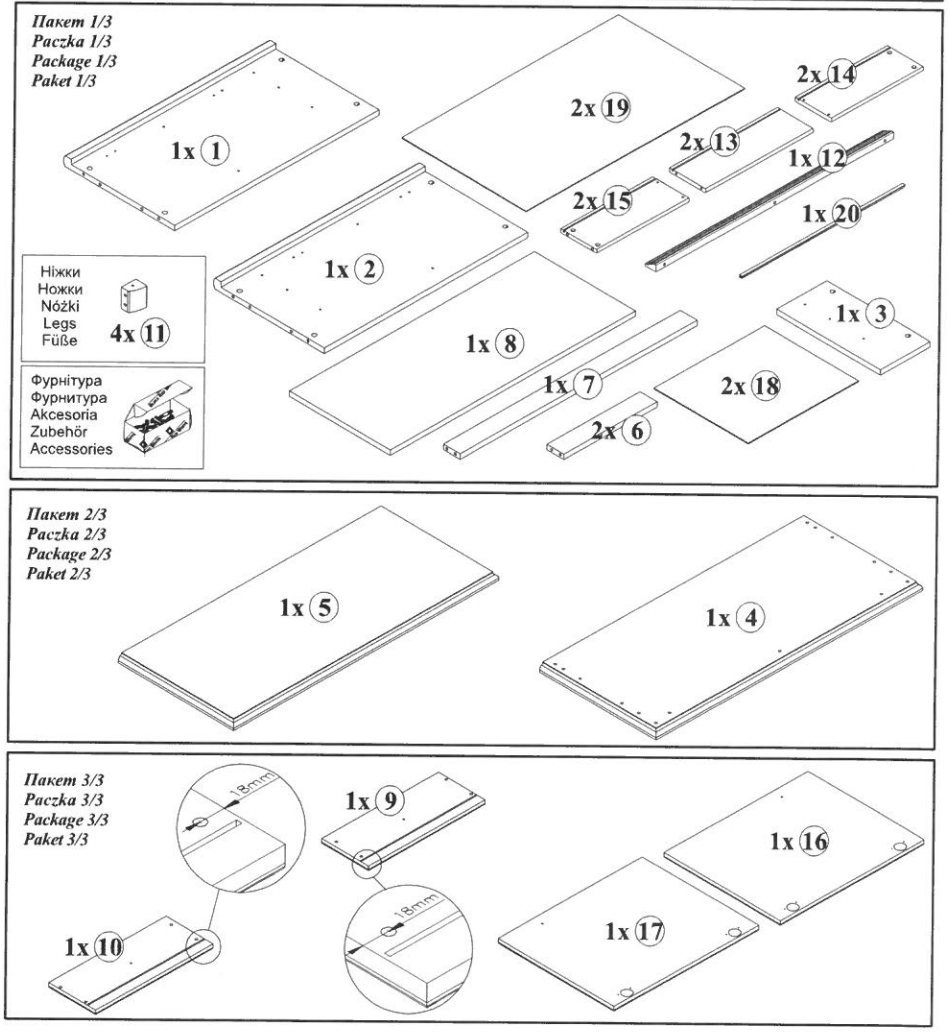

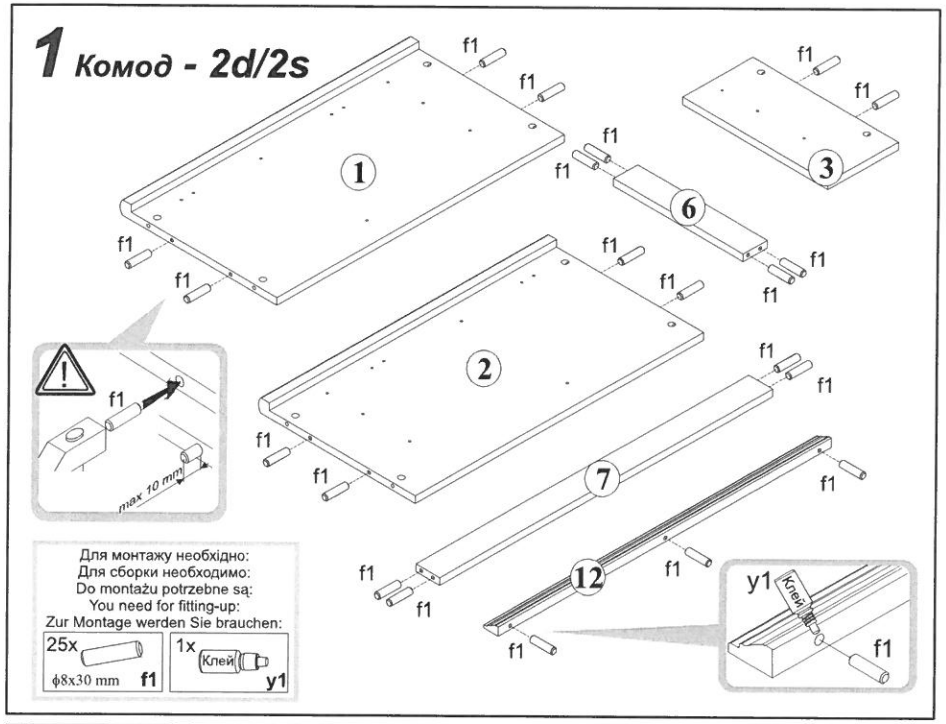
1 Комод - 2d/2s
f1
1
2
3
6
7
12
max 10 mm
Для монтажу необхідно:
Для сборки необходимо:
Do montażu potrzebne są:
You need for fitting-up:
Zur Montage werden Sie brauchen:
25x
ϕ8x30 mm f1
1x
Клей
y1
Клей
y1

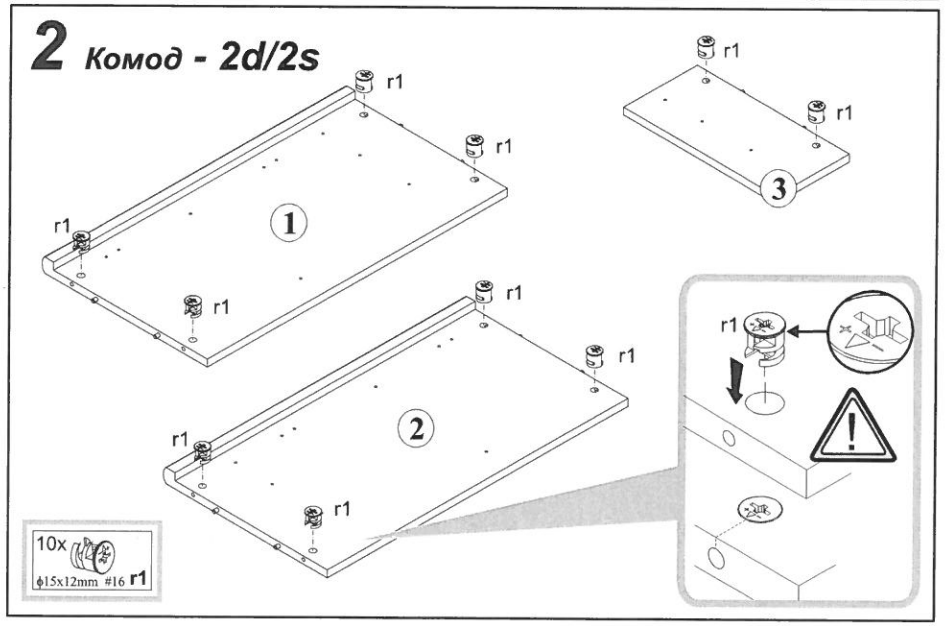
2 Комод - 2d/2s
r1
1
2
3
10x
ϕ15x12mm #16 r1

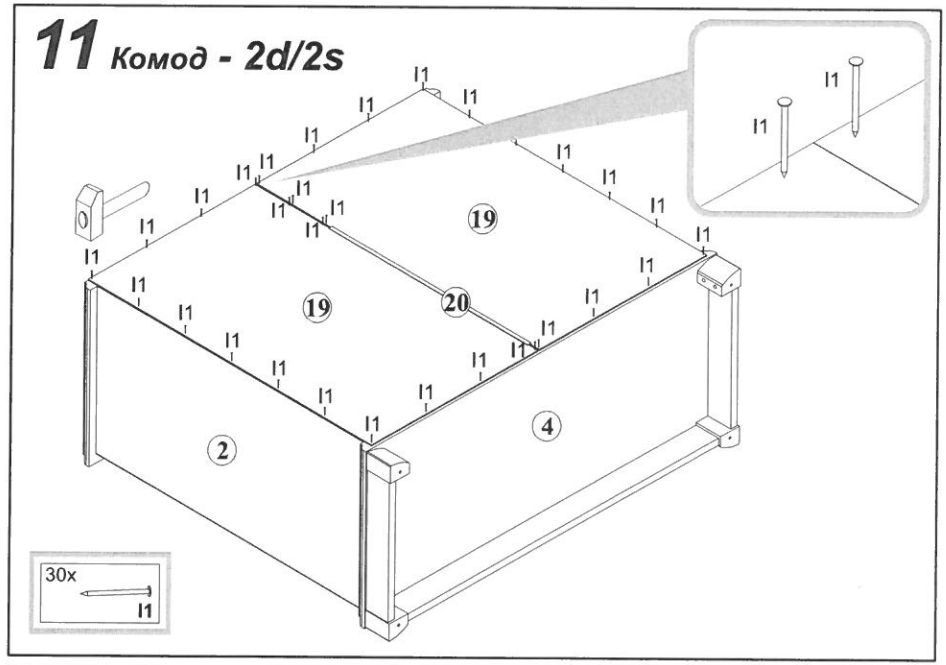
11 Комод - 2d/2s
l1
19
20
2
4
30x
l1

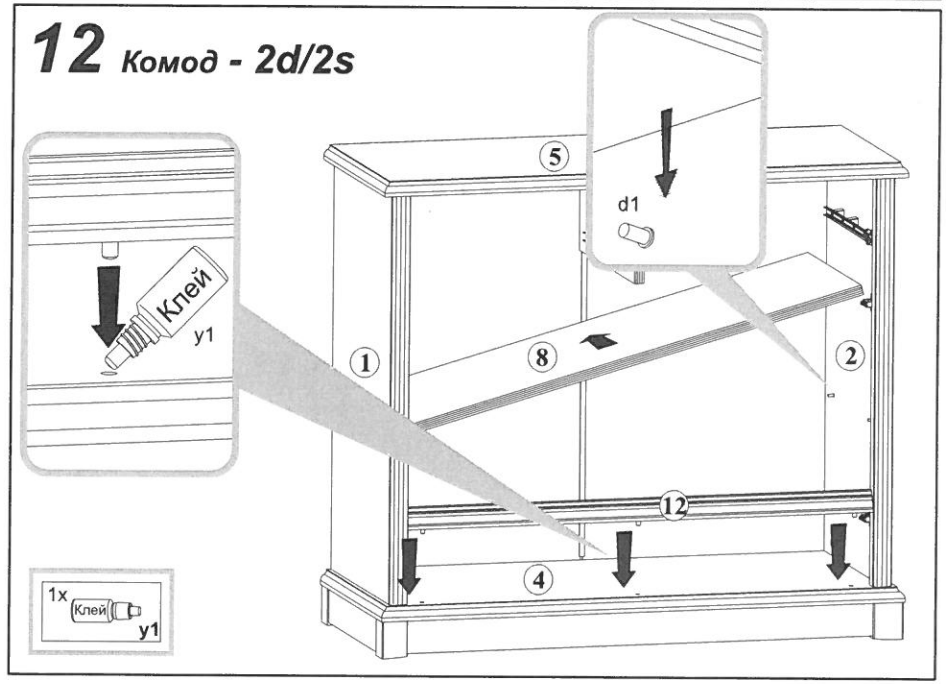
12 Комод - 2d/2s
Клей
y1
d1
1
2
4
5
8
12
1x
Клей
y1

9 Комод - 2d/2s

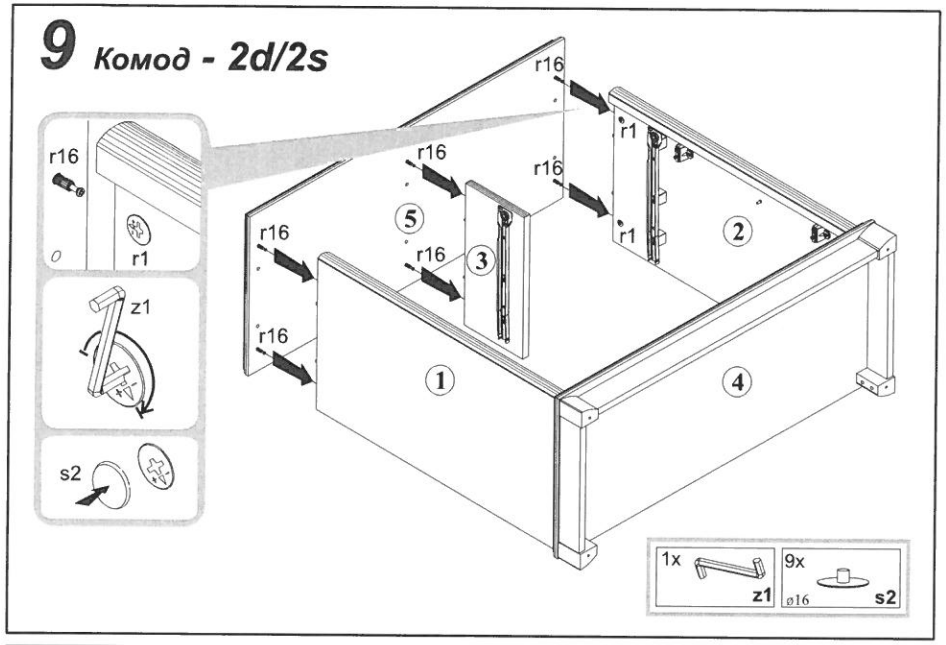

10 Комод - 2d/2s

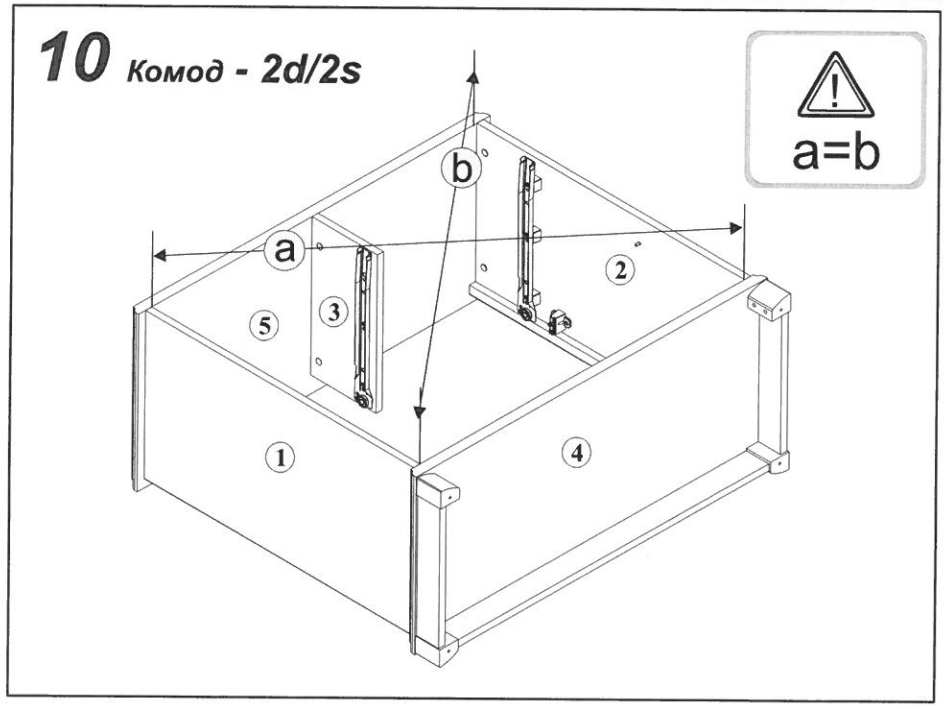

3 Комод - 2d/2s

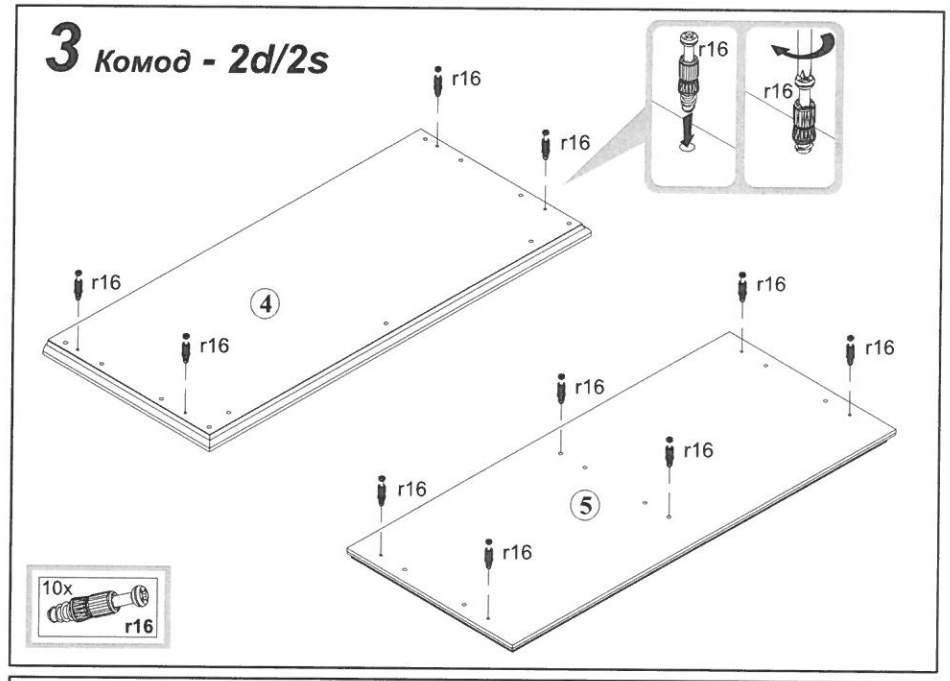

4 Комод - 2d/2s

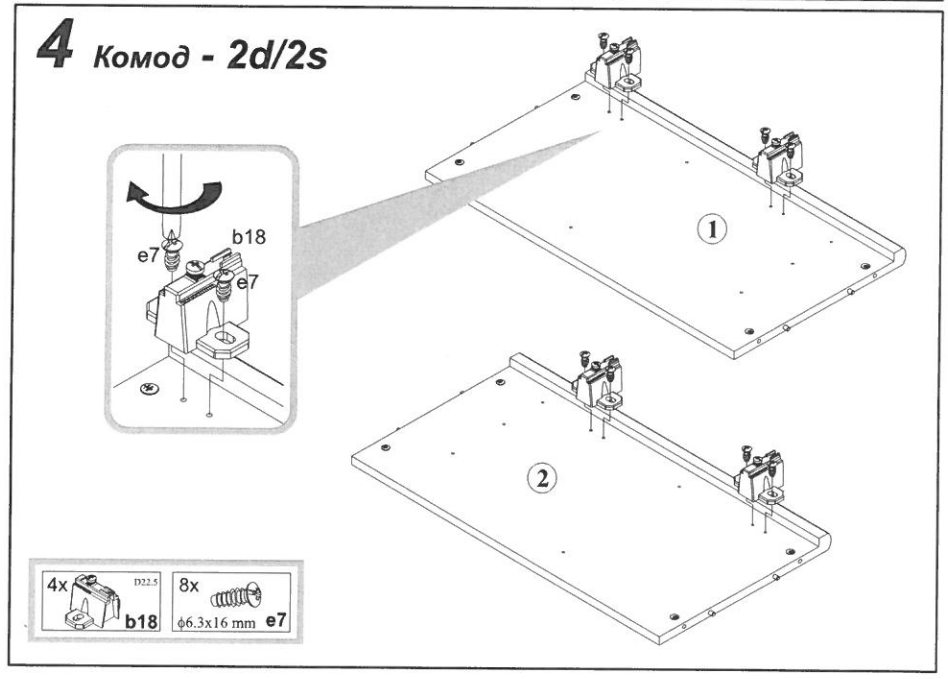

5 Комод - 2d/2s

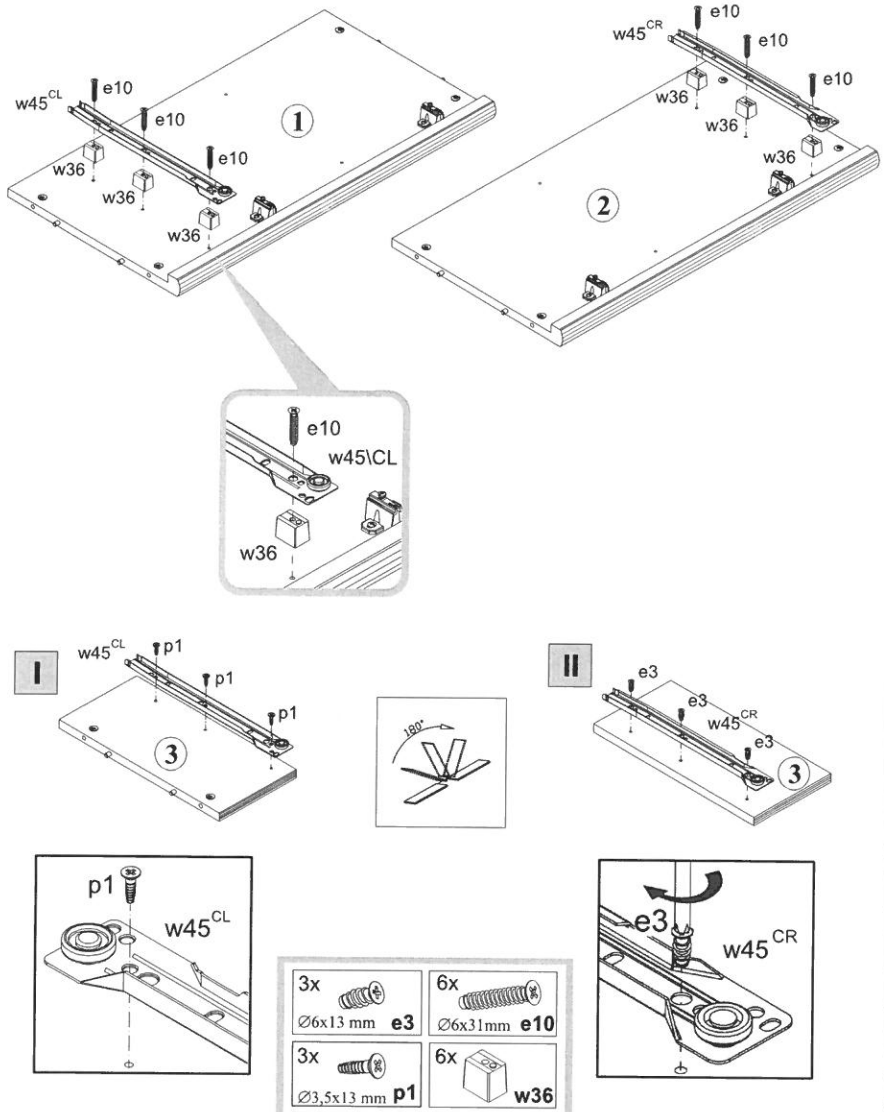

6 Комод - 2d/2s

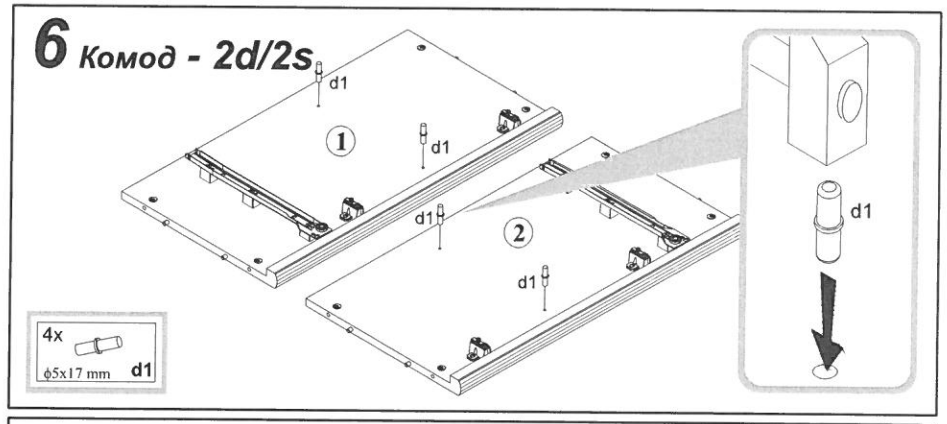

7 Комод - 2d/2s

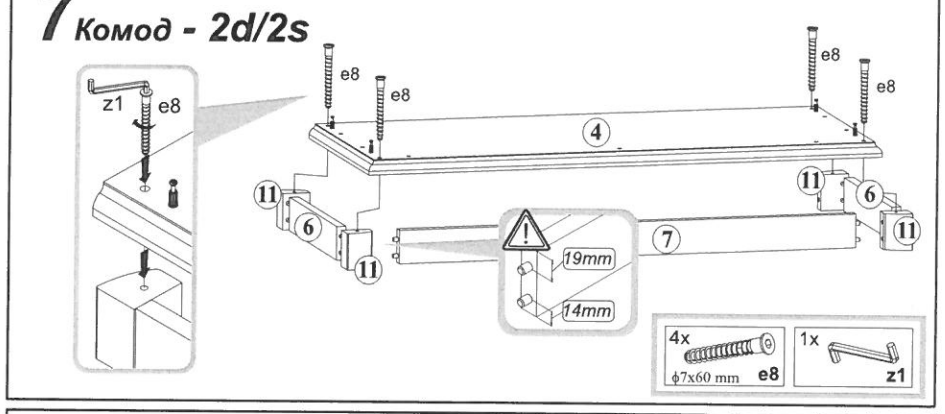

8 Комод - 2d/2s

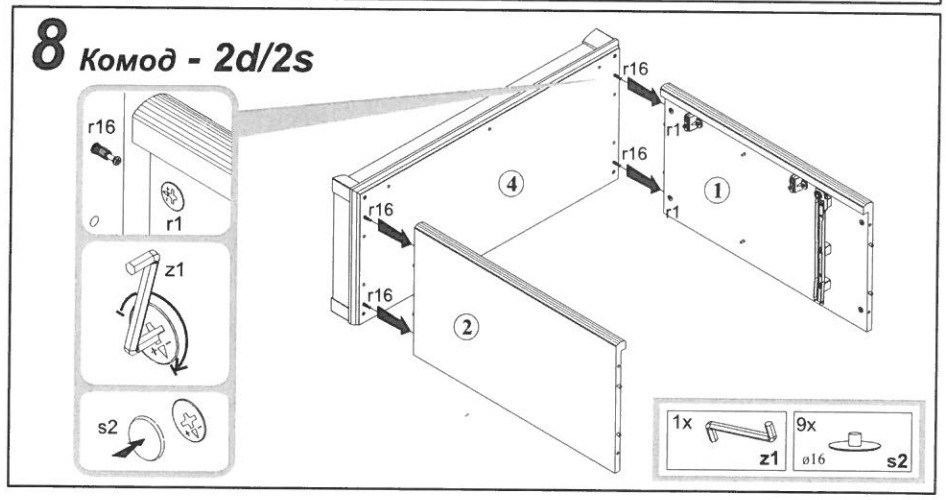

MONTÁŽNY NÁVOD

SYSTÉM SONATA

Komoda – 2d/2s

Rozmery:

Šírka 101 cm

Výška 90,5 cm

Hĺbka 44,5 cm

UPOZORNENIE!

Vážený zákazník,

V prípade, že při kompletizácii zistíte závadu alebo chýba nejaká súčiastka, v rámci reklamácie predložte predajcovi štítok z obalu a montážny návod s kódom danej časti. Reklamácia sa bez štítku z obalu neakceptuje.

Výrobca:

TOO GERBOR HOLDING
Luckaja 211a
Volodymyr-Volynskyj, Ukrajina
tel.:2-33-33;2-29-03

K montáži potrebujete: 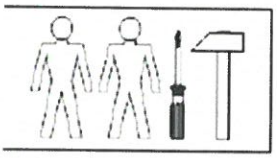

***Popis k obrázku č.1, 12 – y1** lepidlo

***Popis k obrázku č.14** – nastavenie dvierok

Tabuľka

Číslo dielu	Rozmery	Kód	Číslo obalu
1	776x427	1/3	KT1-1129
2	776x427	1/3	KT1-1130
3	190x396	1/3	KT1-1115
4	1009x444	2/3	KT1-208-01
5	1009x444	2/3	KT1-209-01
6	352x65	1/3	KT1-401
7	897x65	1/3	KT1-404
8	933x387	1/3	KT1-306
9	445x180	3/3	KT1-068
10	445x180	3/3	KT1-069
11	70x54	1/3	KT1-571-01
12	897x40	1/3	KT1-573
13	382x140	1/3	KT1-2524
14	350x140	1/3	KT1-2521
15	350x140	1/3	KT1-2522
16	546x445	3/3	KT1-008
17	546x545	3/3	KT1-009
18	397x349	1/3	KT1-952
19	825x480	1/3	KT1-908
20	580x14	1/3	LH-580