Detský rastúci stolík MARIAN

montážny návod

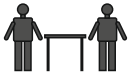

vyžaduje 2 osoby

Ďakujeme, že ste zakúpili jeden z našich výrobkov. Starostlivo si prečítajte montážny návod pred zahájením montáže. (Pozor: neuťahujte skrutky do max. polohy pred tým, než ich všetky umiestnite na určené miesta).

Model No. CT-8102E

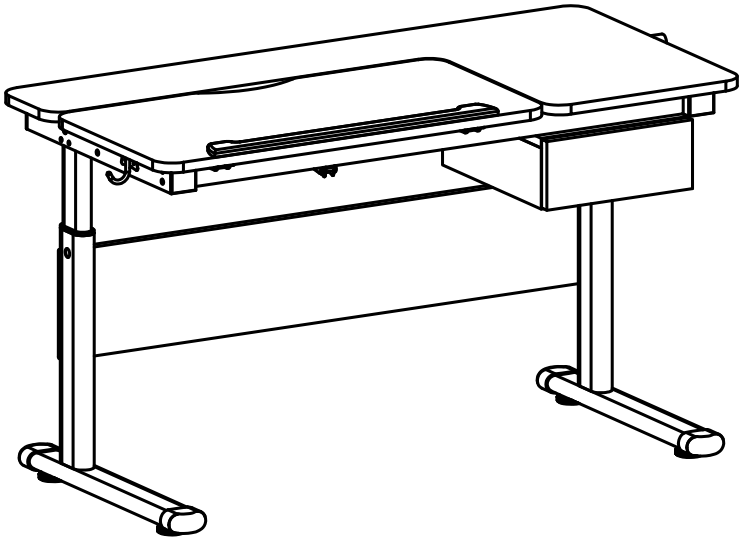

Všeobecná starostlivosť

Nábytok neumiestňujte na priame slnko. Použite podložku ako prevenciu pred poškriabaním, proti ryhám a poškodenie vplyvom teplých či studených nápojov.

Údržba

Dosku stola utrite vlhkou (nie mokrou) handričkou alebo použite čistiaci prostriedok na to určený.

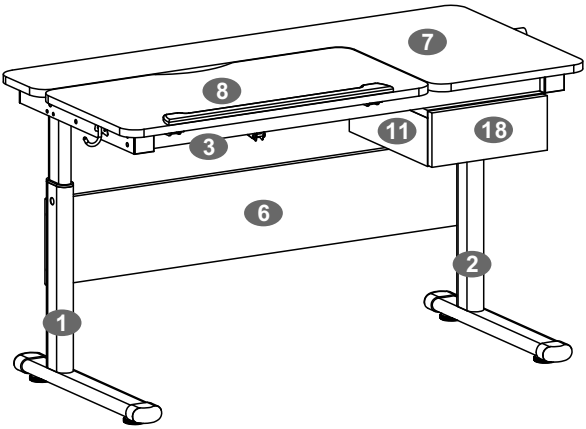

Zoznam súčastí

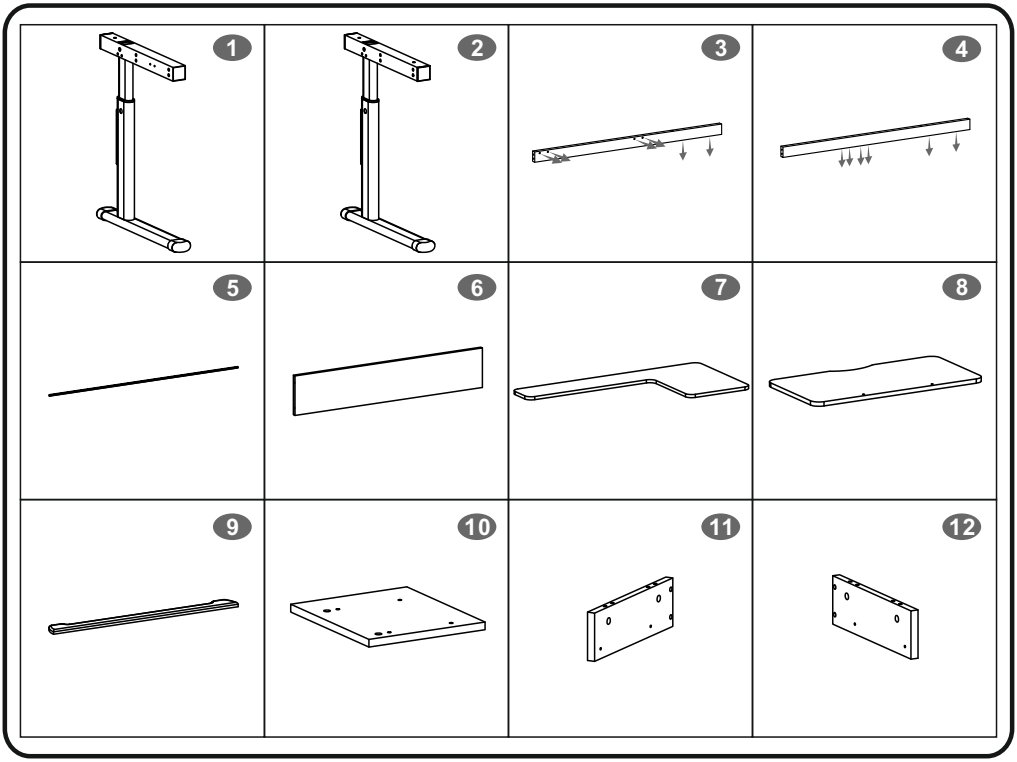

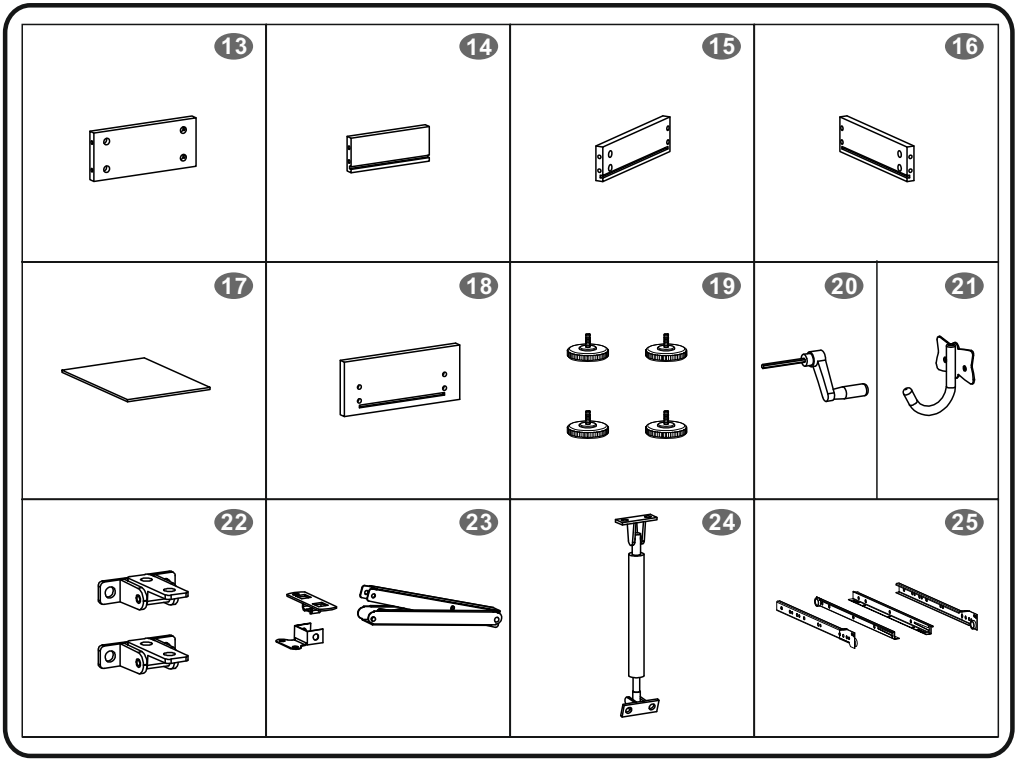

Zoznam súčiastok

DIEL	VEĽKOSŤ		KS
A	6X40MM		16
B	8X40MM		4
C	8X20MM		2
D	6X70MM		8
E	6X60MM		5
F	6X30MM		8

DIEL	VEĽKOSŤ		KS
G	6X12MM		16
H	4X12MM		8
I	4X10MM		2
J	M8		4
K	Φ8X7MM		2
L	M6/6x10mm		2

Umiestnenie čapu 6x40MM

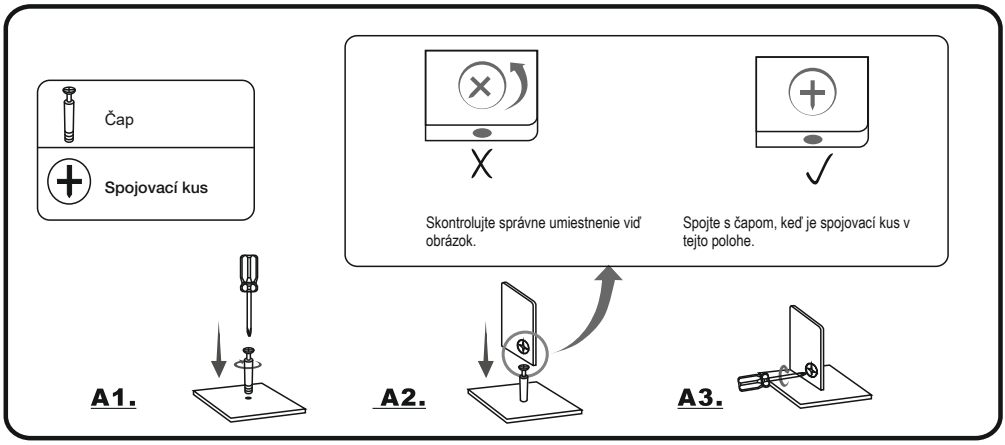

Umiestnenie drevených hmoždiniek 8x40MM

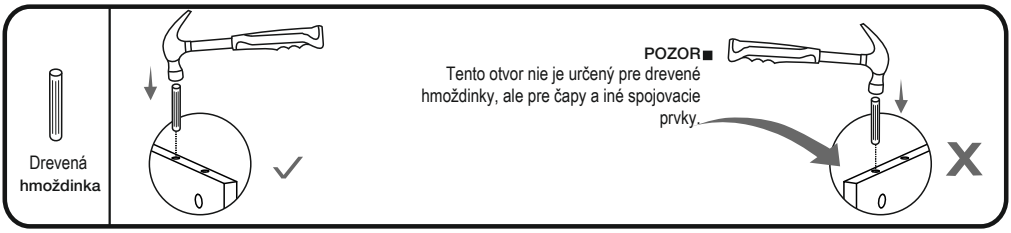

Umiestnenie matice M6

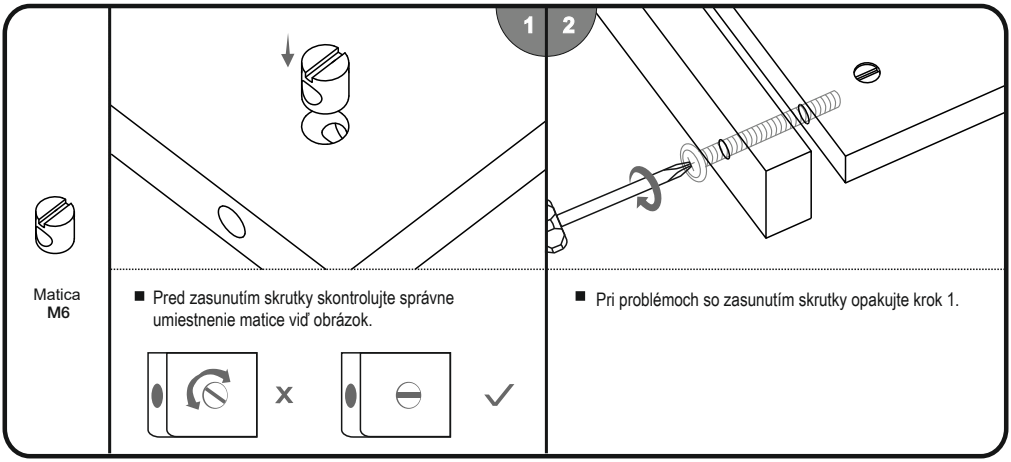

Montážny postup

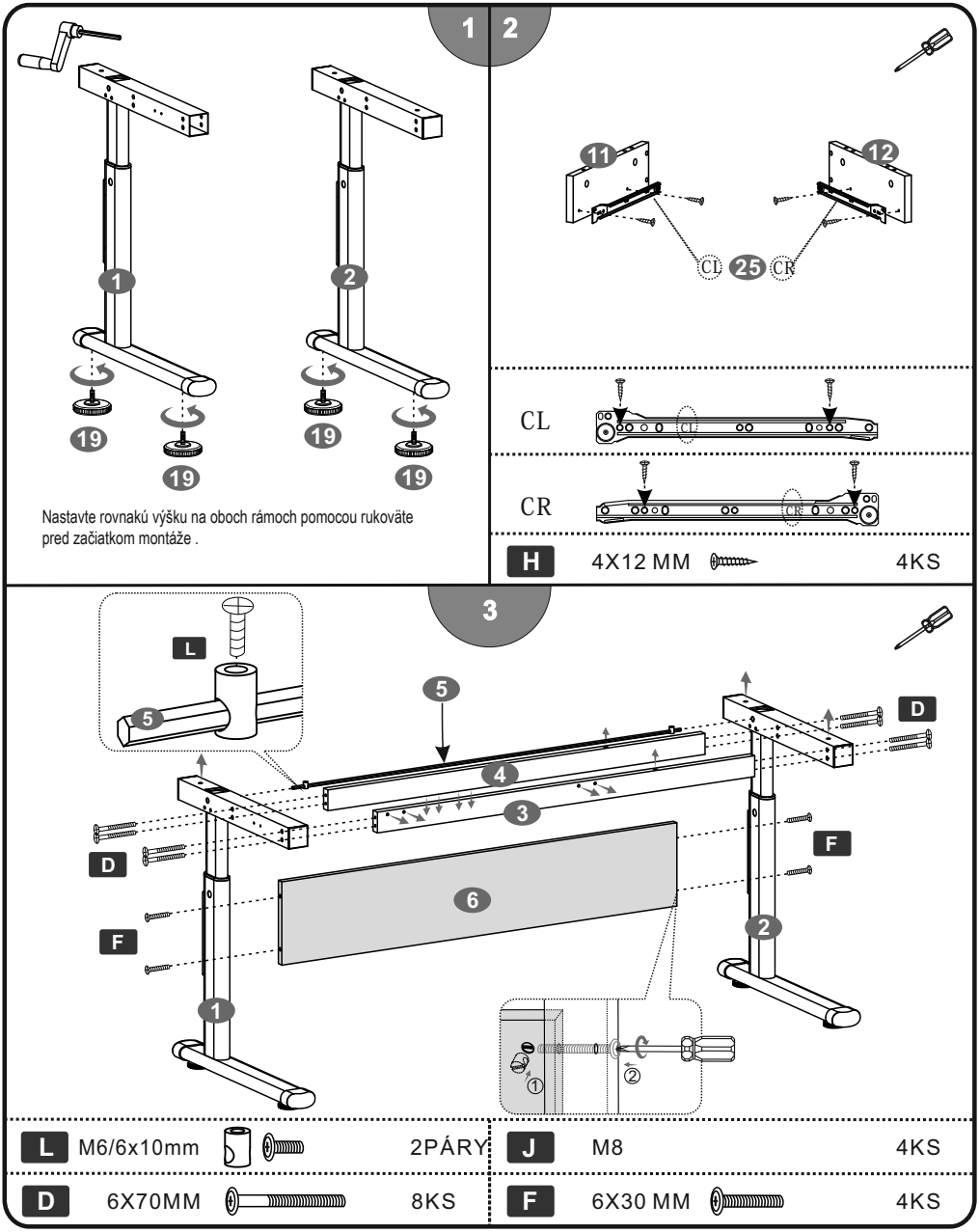

4

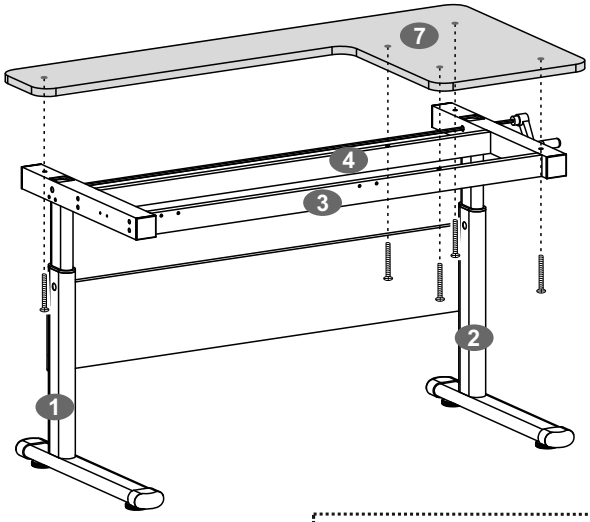

E	6X60 MM	5KS

5

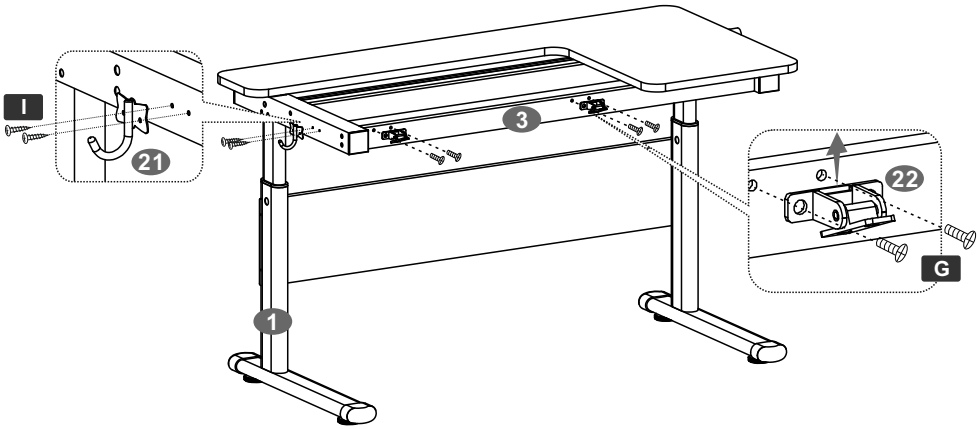

I	4X10MM	2KS	G	6X12 MM	4KS

6

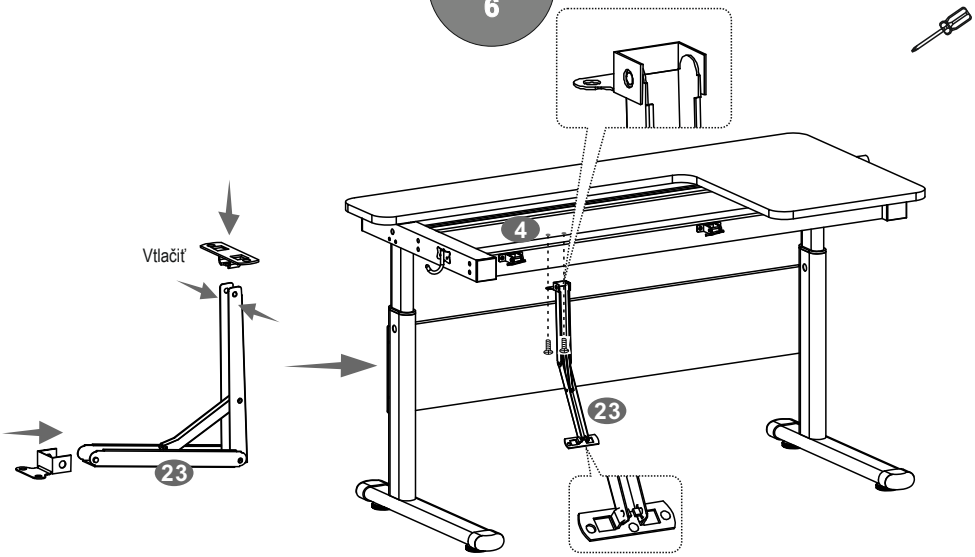

G	6X12 MM	2KS

7

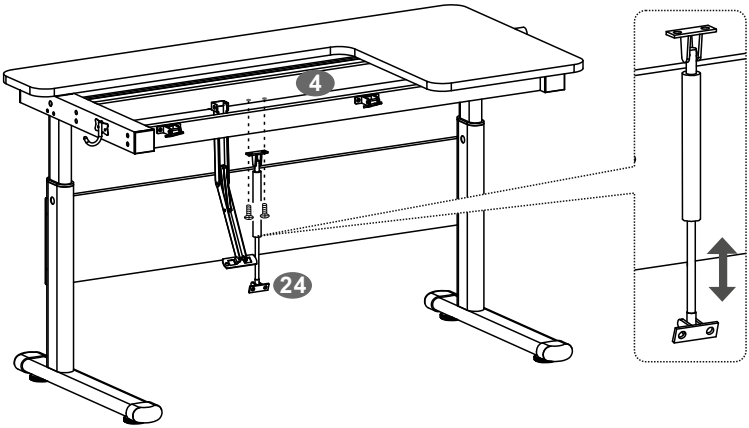

G	6X12 MM	2KS

8

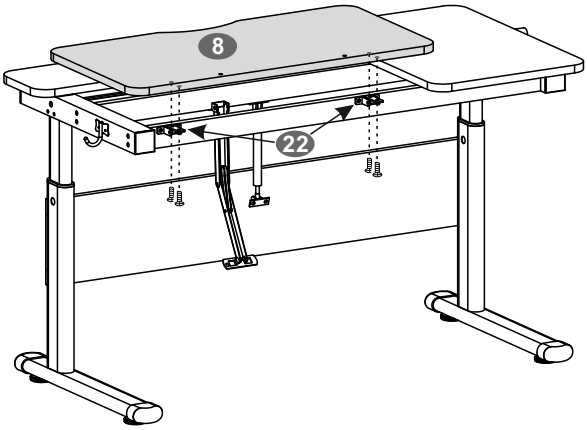

Umiestnite dosku č.8 do správnej pozície, potom utiahnite skrutky.

G	6X12 MM	4KS

9

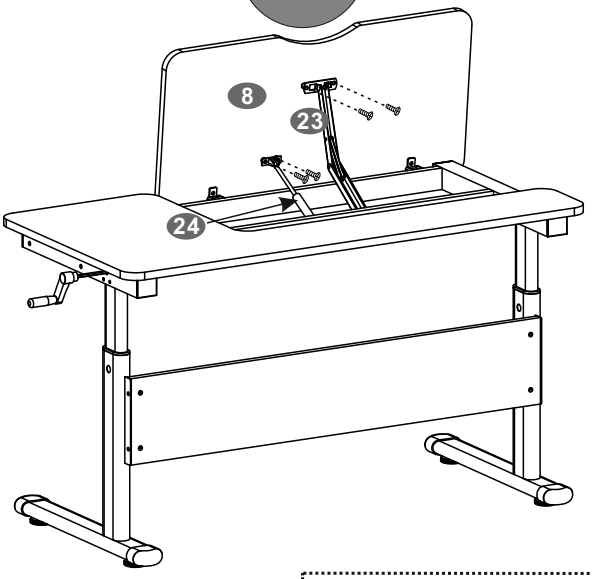

G	6X12 MM	4KS

10

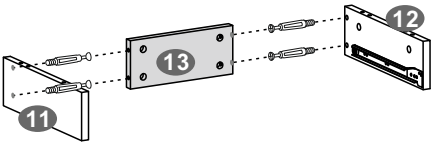

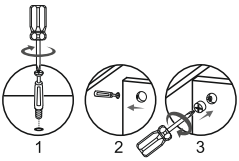

A 6X40MM 6PÁROV

11

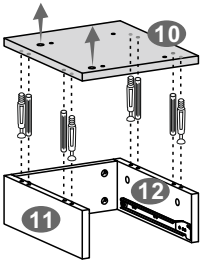

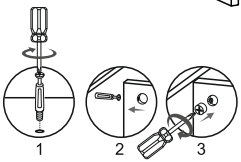

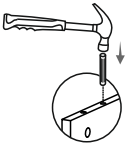

B 8X40MM 4KS

A 6X40MM 6PÁROV

12

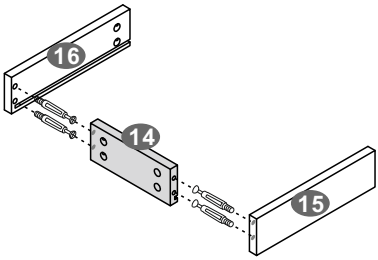

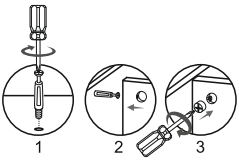

A 6X40MM 4PÁRY

13

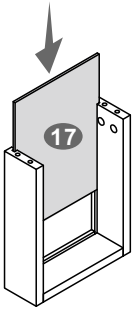

14

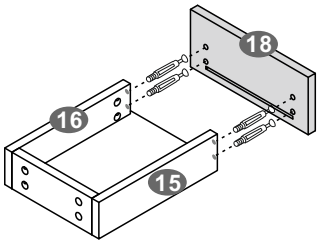

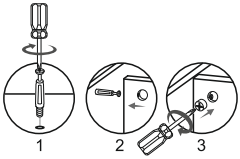

A 6X40MM 4PÁRY

15

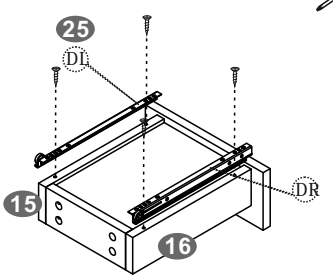

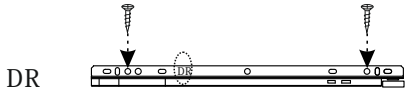

H 4X12MM 4KS

16

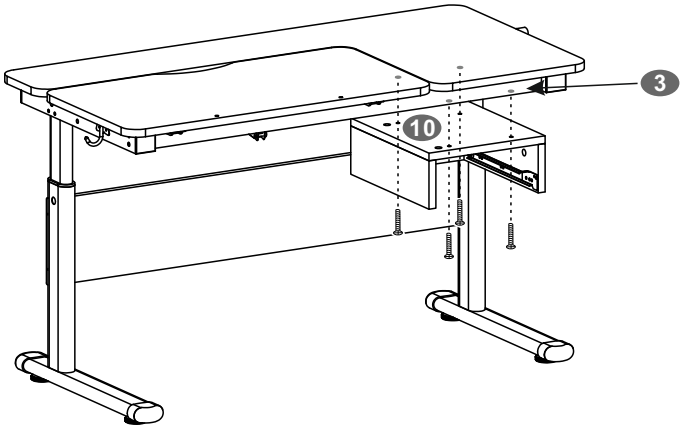

F 6X30 MM 4KS

17

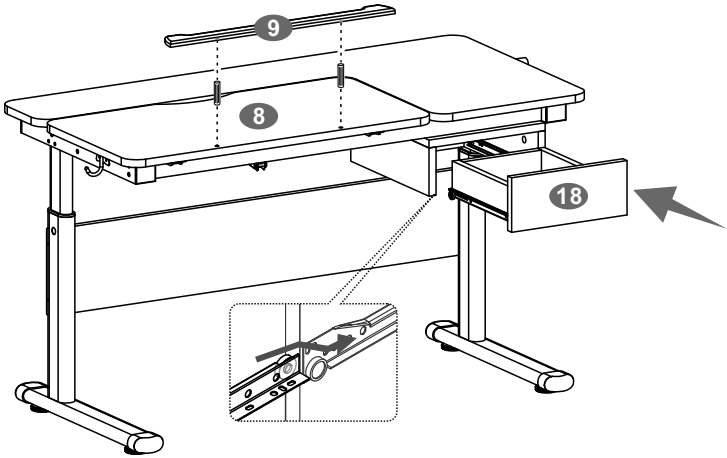

C	8X20 MM	2KS

18

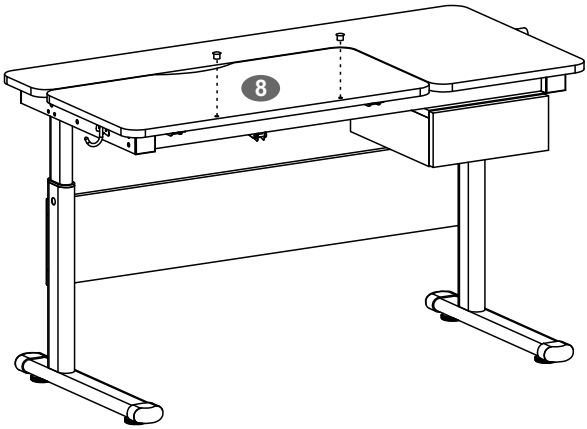

UPOZORNENIE:
utiahnite prosím všetky skrutky a prispôsobte výšku vyrovnávacej skrutke VŠETKÝCH predchádzajúcich krokov. po prevedení

K	Φ8x7 MM	2KS